CONFIGURAÇÃO DE PENAS P/ PLOTAGEM

COR		ESP.
1	07	0,1
2	07	0,2
3	07	0,3
4	07	0,4
5	07	0,5
6	07	0,6
7	07	0,25
8	07	0,09
9	07	0,15
140	140	0,15
162	162	0,15

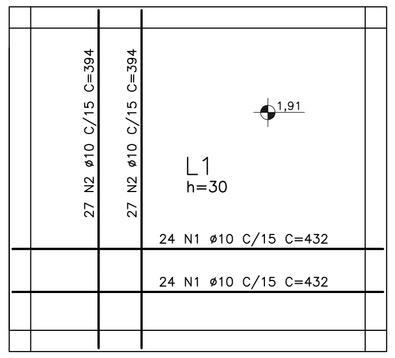

(NÍVEL 1,91)
POÇO DE SUCÇÃO–ARMAÇÃO DA LAJE DE FUNDO
ESCALA 1/50

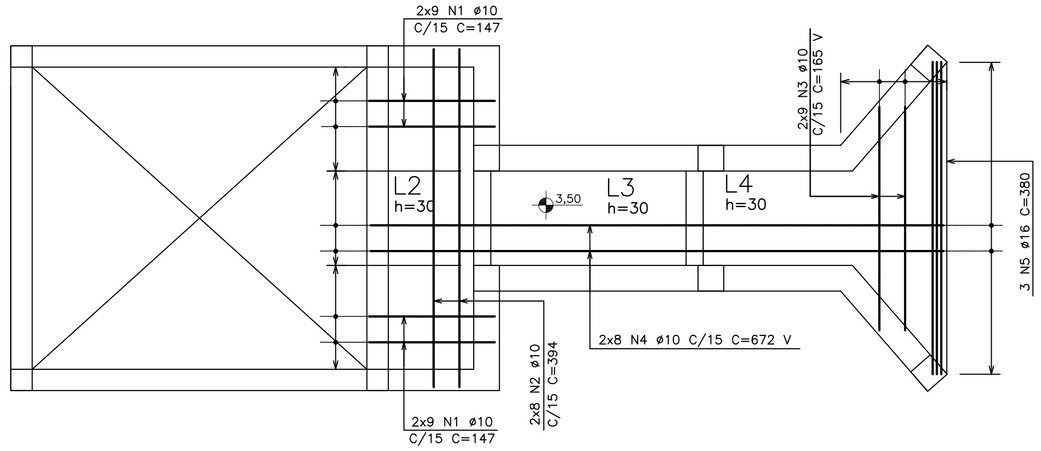

(NÍVEL 3,50)
FUNDO DA CX. DE AREIA–ARMAÇÃO DAS LAJES
ESCALA 1/50

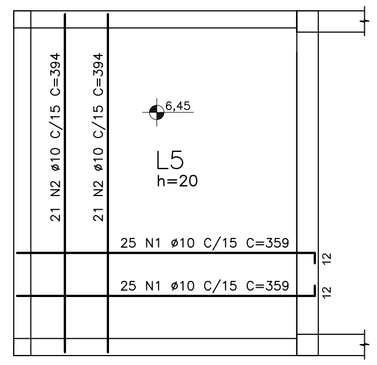

(NÍVEL 6,45)
CX. VÁLVULAS–ARMAÇÃO DA LAJE DE FUNDO
ESCALA 1/50

TABELA DE FERROS					
TIPO	POS.	BIT.	QUANT.	C.Unt. (cm)	C.Tot. (cm)
POÇO DE SUCÇÃO–ARMAÇÃO DA LAJE DE FUNDO					
CA–50A	1	10	48	432	20736
CA–50A	2	10	54	394	21276
FUNDO DA CX. DE AREIA–ARMAÇÃO DAS LAJES					
CA–50A	1	10	36	147	5292
CA–50A	2	10	16	394	6304
CA–50A	3	10	18	–VAR–	2970
CA–50A	4	10	16	–VAR–	10752
CA–50A	5	16	3	380	1140
CX. VÁLVULAS–ARMAÇÃO DA LAJE DE FUNDO					
CA–50A	1	10	50	359	17950
CA–50A	2	10	42	394	16548
POÇO DE SUCÇÃO–ARMAÇÃO POSITIVA LAJE DE TAMPA					
CA–50A	1	10	16	432	6912
CA–50A	2	10	12	97	1164
CA–50A	3	10	12	229	2748
POÇO DE SUCÇÃO–ARMAÇÃO NEGATIVA LAJE DE TAMPA					
CA–50A	4	10	21	394	8274
CA–50A	5	8	14	67	938
CA–50A	6	8	14	67	938
POÇO DE SUCÇÃO–REFORÇO ABERTURAS NA TAMPA					
CA–50A	7	12.5	24	250	6000
CA–50A	8	16	8	394	3152

RESUMO DO AÇO		
PESO CA–50A ø 8	18.76 m	7.36kg
PESO CA–50A ø 10	1209.26 m	761.84kg
PESO CA–50A ø 12.5	60.00 m	58.88kg
PESO CA–50A ø 16	42.92 m	67.38kg
PESO TOTAL CA–50A		895.40kg
PESO TOTAL =		895.40kg

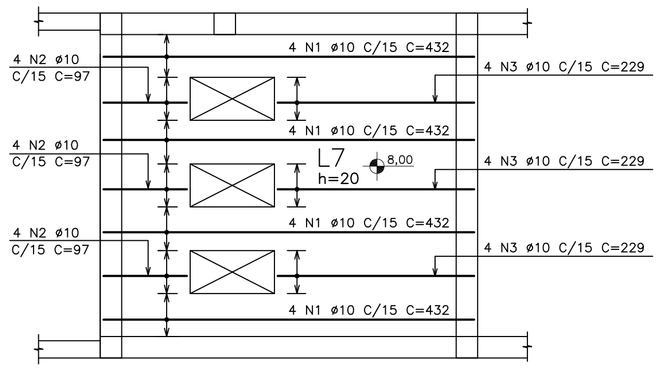

(NÍVEL 8,00)–ARMAÇÃO POSITIVA HORIZONTAL
POÇO DE SUCÇÃO–ARMAÇÃO DA LAJE DE TAMPA
ESCALA 1/50

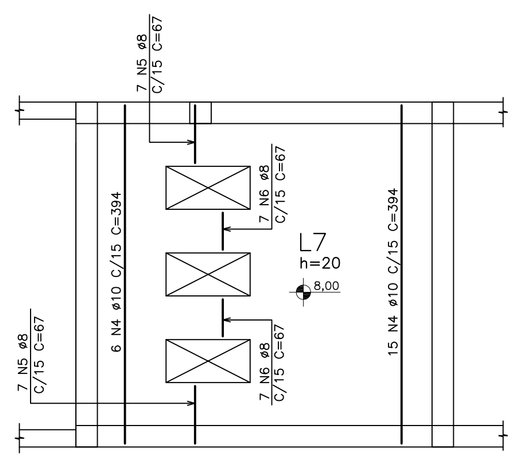

(NÍVEL 8,00)–ARMAÇÃO POSITIVA VERTICAL
POÇO DE SUCÇÃO–ARMAÇÃO DA LAJE DE TAMPA
ESCALA 1/50

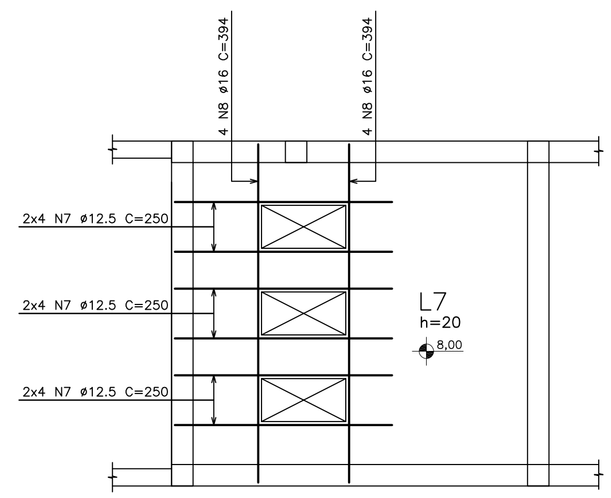

(NÍVEL 8,00)
POÇO DE SUCÇÃO–REFORÇO DAS ABERTURAS NA TAMPA
ESCALA 1/50

NOTAS

1 – COTAS E DIMENSÕES EM CENTÍMETROS / ELEVAÇÕES EM METROS
2 – AÇO CA–50 (Fyk = 500 MPa) E CA–60 (Fyk = 600 MPa)
3 – COBRIMENTO DAS ARMADURAS (CA–50A): 4,0cm (TOLERÂNCIA PARA COBRIMENTO = 5,0mm)
4 – CONFIRMAR AS MEDIDAS NO LOCAL

ESTE DESENHO É PROPRIEDADE DA COMPANHIA ESPÍRITO SANTENSE DE SANEAMENTO – CESAN E NÃO PODE SER COPIADO SEM SUA AUTORIZAÇÃO.

NÚMEROS	TÍTULOS	Nº	LOCAL	DISCRIMINAÇÃO	DES.	DIV.	GER.	DATA
PRINCIPAIS DESENHOS DE REFERÊNCIA		REVISÃO						

CANCELA E SUBSTITUI O DESENHO NÚMERO:

CANCELADO E SUBSTITUÍDO PELO DESENHO NÚMERO:

CENTRO DE DOCUMENTAÇÃO
RECEBIDO: __/__/__
Nº DOC.: _____ ASS.: _____
APROVAÇÃO CESAN:
ASS.: _____ MATR.: _____
UNID.: _____ DATA: __/__/__
ESTA APROVAÇÃO NÃO ISENTA A CONTRATADA DE SUAS RESPONSABILIDADES LEGAIS.

EMITENTE: Etep Consultoria, Gerenciamento e Serviços

PROJETADO:	COORDENADOR:
ARTUR AUGUSTO OLIVEIRA NEVES	ARTUR AUGUSTO OLIVEIRA NEVES
CREA: 045302/D REGIÃO: RJ	CREA: 045302/D REGIÃO: RJ
DESENHO: OZIMAR CORREA	Nº DES. PROJETISTA: 0876.DS.02.C.006–00
DATA: 28 / 02 /2011	

RESPONSÁVEL TÉCNICO: ENGº ARTUR AUGUSTO OLIVEIRA NEVES
CREA: 045302/D REGIÃO: RJ ART Nº:82011002094 8DATA: 22/02/2011

EMISSÃO CESAN	DATAS
PROJETADO:	
CREA:	
DESENHADO:	
VERIFICADO: ENGº NESTOR GORZA JUNIOR	
DIVISÃO: ENGº NESTOR GORZA JUNIOR	
GERÊNCIA: ENGª SANDRA SILY	

CESAN

MUNICÍPIO: VIANA | DISTRITO: | BAIRRO: JUCU/ANTARTICA

NOME DO EMPREENDIMENTO: SISTEMA DE ABASTECIMENTO DE ÁGUA DA GRANDE VITÓRIA

TÍTULO: ESTAÇÃO DE TRATAMENTO DE ÁGUA – JUCU/ANTÁRTICA
CAPTAÇÃO DE ÁGUA BRUTA – PROJETO ESTRUTURAL
ARMAÇÃO DAS LAJES – FL. 1/2

ESCALA:	FOLHA:	Nº CESAN	REV:
1:50	06 / 12	A–048–001–40–4–XX–0018	00