CONFIGURAÇÃO DE PENAS P/ PLOTAGEM

COR		ESP.
1	07	0,1
2	07	0,2
3	07	0,3
4	07	0,4
5	07	0,5
6	07	0,6
7	07	0,25
8	07	0,09
9	07	0,15
140	140	0,15
162	162	0,15

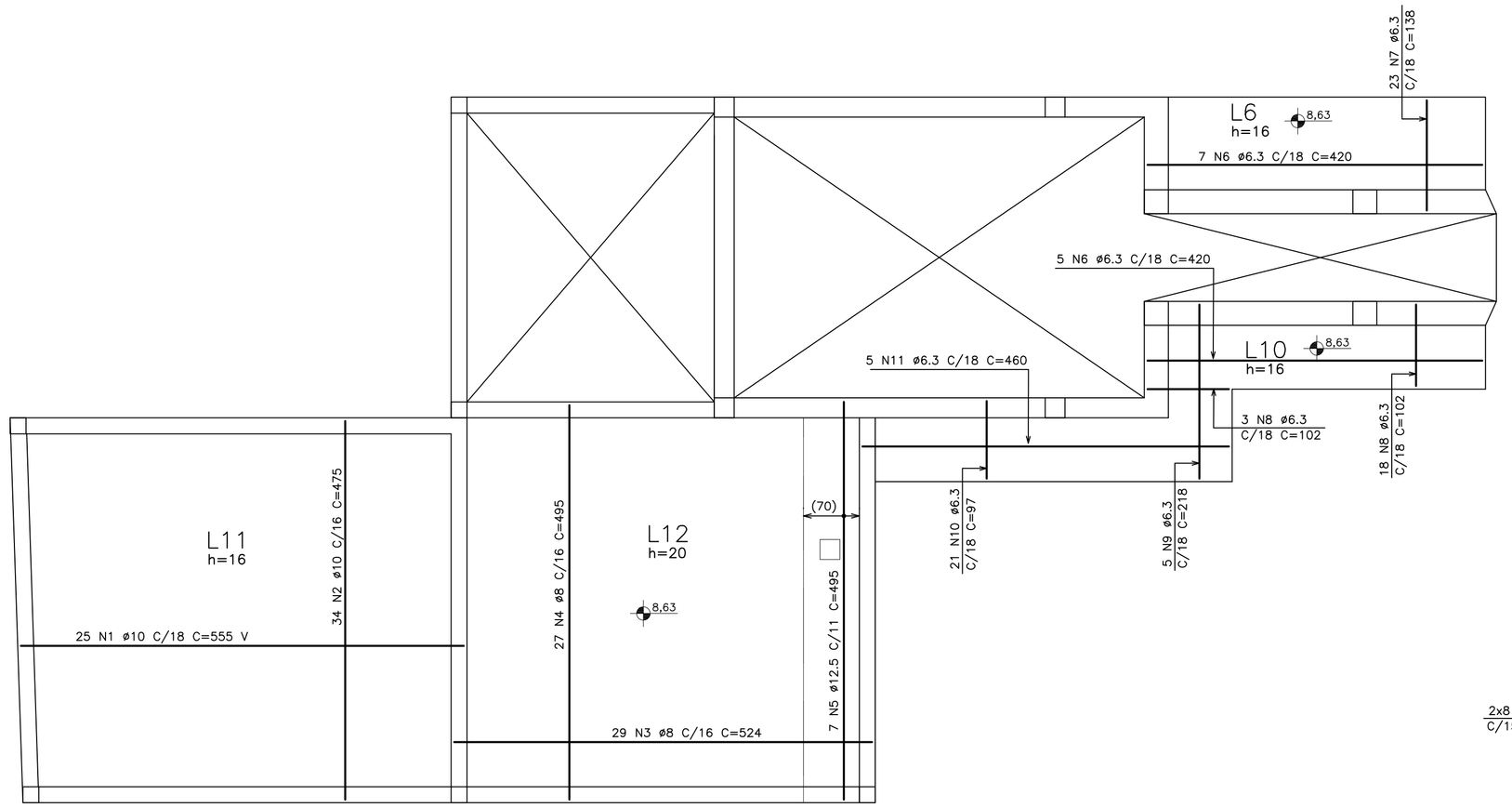

(NÍVEL 8,63)

NÍVEL SUPERIOR–ARMAÇÃO POSITIVA DAS LAJES

ESCALA 1/50

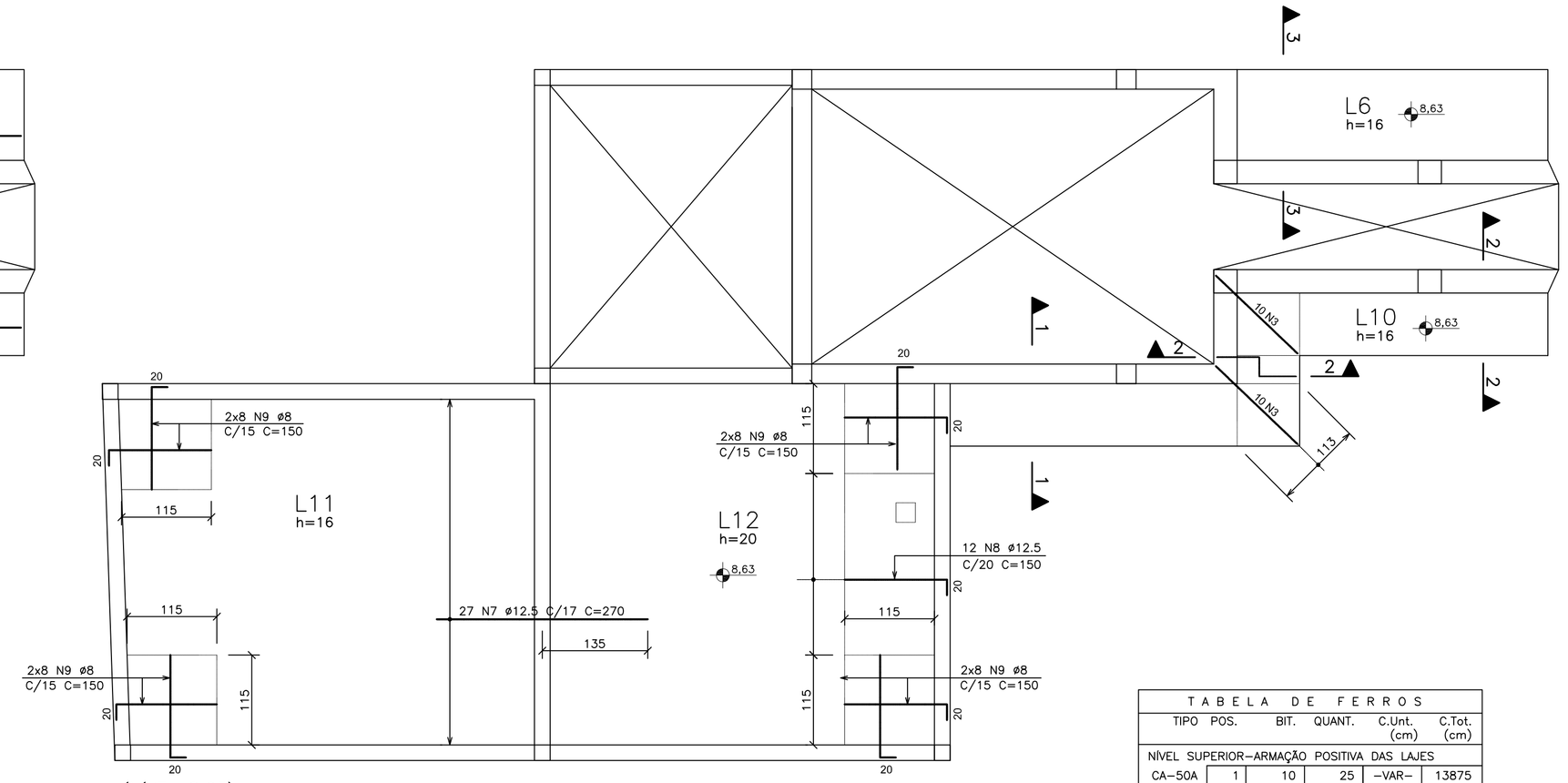

(NÍVEL 8,63)

NÍVEL SUPERIOR–ARMAÇÃO NEGATIVA DAS LAJES

ESCALA 1/50

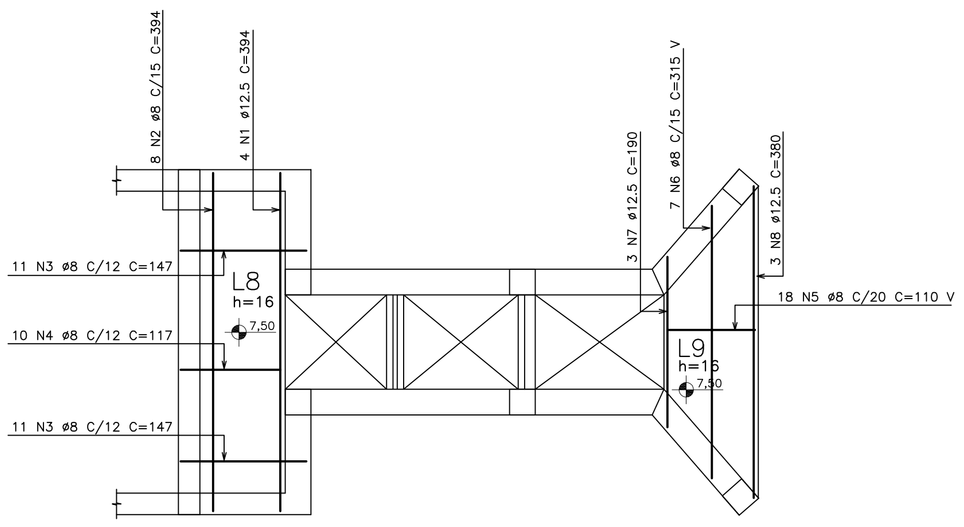

(NÍVEL 7,50)

TAMPA DA CX. DE AREIA–ARMAÇÃO DAS LAJES

ESCALA 1/50

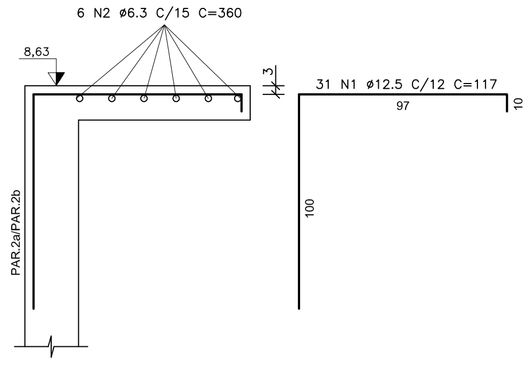

SEÇÃO 1–1

ESCALA 1/20

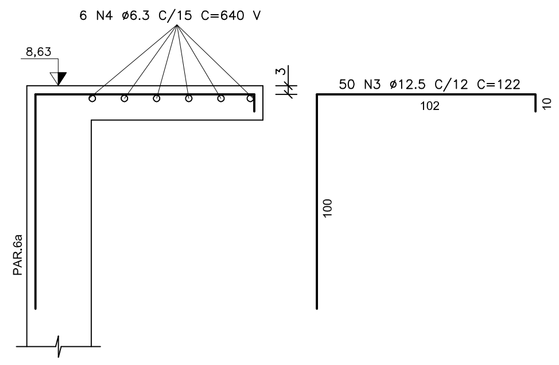

SEÇÃO 2–2

ESCALA 1/20

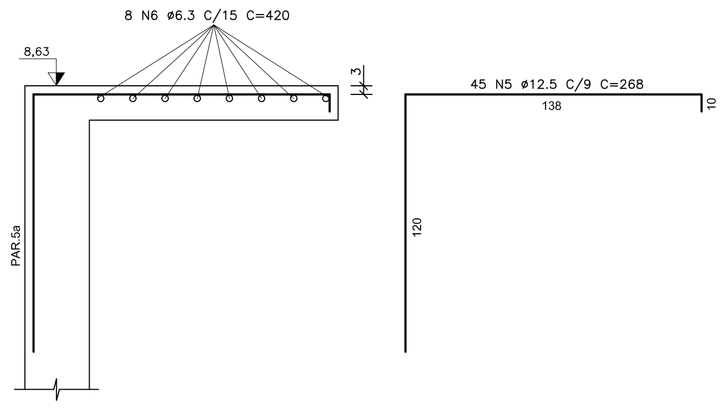

SEÇÃO 3–3

ESCALA 1/20

TABELA DE FERROS

TIPO	POS.	BIT.	QUANT.	C.Unt. (cm)	C.Tot. (cm)
NÍVEL SUPERIOR–ARMAÇÃO POSITIVA DAS LAJES					
CA–50A	1	10	25	–VAR–	13875
CA–50A	2	10	34	475	16150
CA–50A	3	8	29	524	15196
CA–50A	4	8	27	495	13365
CA–50A	5	12.5	7	495	3465
CA–50A	6	6.3	12	420	5040
CA–50A	7	6.3	23	138	3174
CA–50A	8	6.3	21	102	2142
CA–50A	9	6.3	5	218	1090
CA–50A	10	6.3	21	97	2037
CA–50A	11	6.3	5	460	2300
NÍVEL SUPERIOR–ARMAÇÃO NEGATIVA DAS LAJES					
CA–50A	1	12.5	31	117	3627
CA–50A	2	6.3	6	360	2160
CA–50A	3	12.5	50	122	6100
CA–50A	4	6.3	6	–VAR–	3840
CA–50A	5	12.5	45	268	12060
CA–50A	6	6.3	8	420	3360
CA–50A	7	12.5	27	270	7290
CA–50A	8	12.5	12	150	1800
CA–50A	9	8	64	150	9600
TAMPA DA CX. DE AREIA–ARMAÇÃO DAS LAJES					
CA–50A	1	12.5	4	394	1576
CA–50A	2	8	8	394	3152
CA–50A	3	8	22	147	3234
CA–50A	4	8	10	117	1170
CA–50A	5	8	18	–VAR–	1980
CA–50A	6	8	7	–VAR–	2205
CA–50A	7	12.5	3	190	570
CA–50A	8	12.5	3	380	1140

RESUMO DO AÇO

PESO CA–50A ø 6.3	251.43 m	62.17kg
PESO CA–50A ø 8	499.02 m	195.87kg
PESO CA–50A ø 10	300.25 m	188.56kg
PESO CA–50A ø 12.5	376.28 m	369.22kg
PESO TOTAL CA–50A		815.82kg

PESO TOTAL = 815.82kg

NOTAS

1 – COTAS E DIMENSÕES EM CENTÍMETROS / ELEVAÇÕES EM METROS
2 – AÇO CA–50 (Fyk = 500 MPa) E CA–60 (Fyk = 600 MPa)
3 – COBRIMENTO DAS ARMADURAS (CA–50A): 4,0cm (TOLERÂNCIA PARA COBRIMENTO = 5,0mm)
4 – CONFIRMAR AS MEDIDAS NO LOCAL

ESTE DESENHO É PROPRIEDADE DA COMPANHIA ESPÍRITO SANTENSE DE SANEAMENTO – CESAN E NÃO PODE SER COPIADO SEM SUA AUTORIZAÇÃO.

NÚMEROS	TÍTULOS
PRINCIPAIS DESENHOS DE REFERÊNCIA	

Nº	LOCAL	DISCRIMINAÇÃO	DES.	DIV.	GER.	DATA
REVISÃO						

CANCELA E SUBSTITUI O DESENHO NÚMERO:

CANCELADO E SUBSTITUÍDO PELO DESENHO NÚMERO:

CENTRO DE DOCUMENTAÇÃO
RECEBIDO: __/__/__
Nº DOC.: _____ ASS.: _____
APROVAÇÃO CESAN:
ASS.: _____ MATR.: _____
UNID.: _____ DATA: __/__/__
ESTA APROVAÇÃO NÃO ISENTA A CONTRATADA DE SUAS RESPONSABILIDADES LEGAIS.

EMITENTE: Etep Consultoria, Gerenciamento e Serviços

PROJETADO:	COORDENADOR:
ARTUR AUGUSTO OLIVEIRA NEVES	ARTUR AUGUSTO OLIVEIRA NEVES
CREA: 045302/D REGIÃO: RJ	CREA: 045302/D REGIÃO: RJ
DESENHO: OZIMAR CORREA	Nº DES. PROJETISTA: 0876.DS.02.C.007–00
DATA: 28 / 02 /2011	

RESPONSÁVEL TÉCNICO: ENGº ARTUR AUGUSTO OLIVEIRA NEVES
CREA: 045302/D REGIÃO: RJ ART Nº:8201100209 48 DATA: 22/02/2011

EMISSÃO CESAN	DATAS
PROJETADO:	
CREA:	
DESENHADO:	
VERIFICADO: ENGº NESTOR GORZA JUNIOR	
DIVISÃO: ENGº NESTOR GORZA JUNIOR	
GERÊNCIA: ENGª SANDRA SILY	

CESAN

MUNICÍPIO: VIANA | DISTRITO: | BAIRRO: JUCU/ANTÁRTICA

NOME DO EMPREENDIMENTO: SISTEMA DE ABASTECIMENTO DE ÁGUA DA GRANDE VITÓRIA

TÍTULO: ESTAÇÃO DE TRATAMENTO DE ÁGUA – JUCU/ANTÁRTICA
CAPTAÇÃO DE ÁGUA BRUTA – PROJETO ESTRUTURAL
ARMAÇÃO DAS LAJES – FL. 2/2

ESCALA:	FOLHA:	Nº CESAN	REV:
1:50	07/12	A–048–001–40–4–XX–0019	00