CONFIGURAÇÃO DE PENAS P/ PLOTAGEM

COR		ESP.
1	07	0,1
2	07	0,2
3	07	0,3
4	07	0,4
5	07	0,5
6	07	0,6
7	07	0,25
8	07	0,09
9	07	0,15
140	140	0,15
162	162	0,15

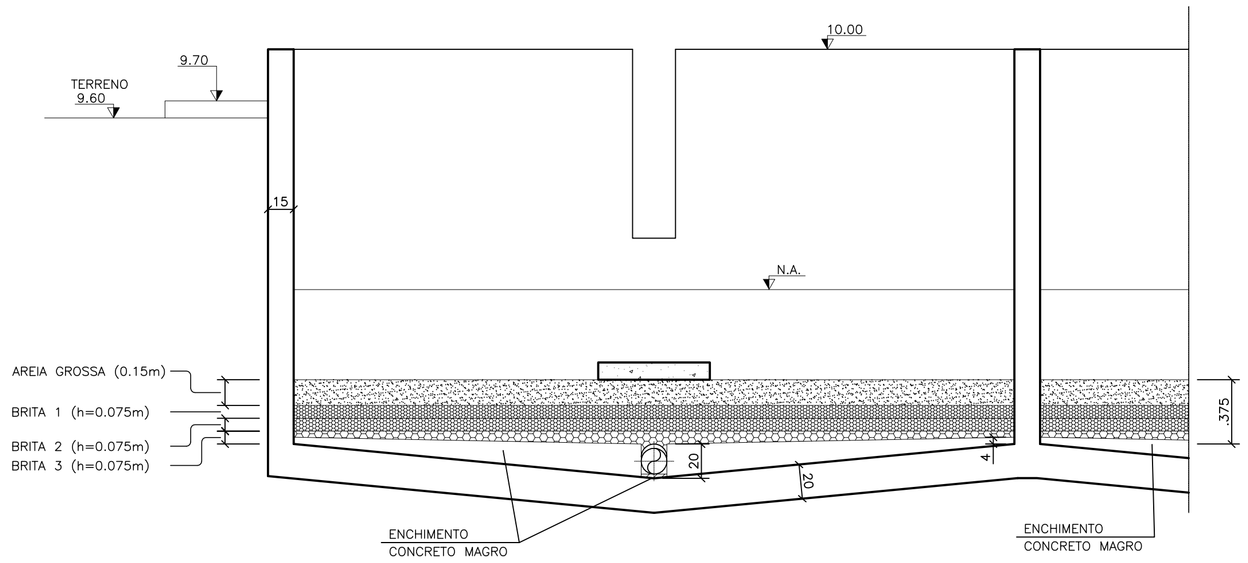

CORTE TÍPICO – DETALHE DO LEITO DRENANTE

ESC. 1/25

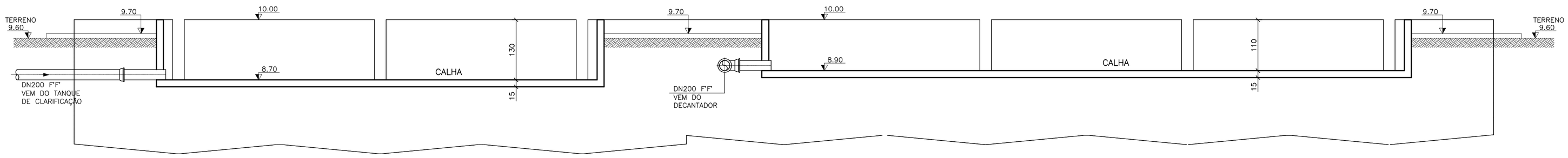

CORTE BB

ESC. 1/50

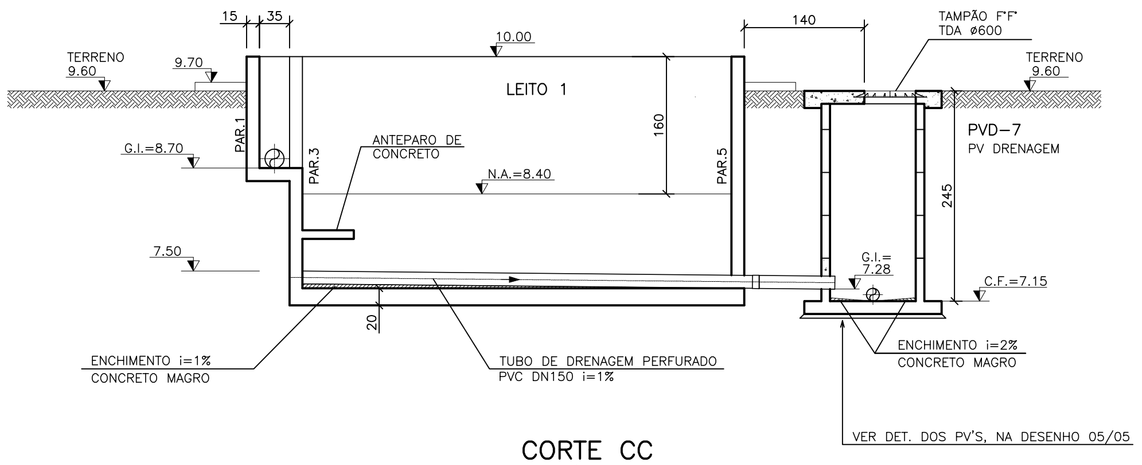

CORTE CC

ESC. 1/50

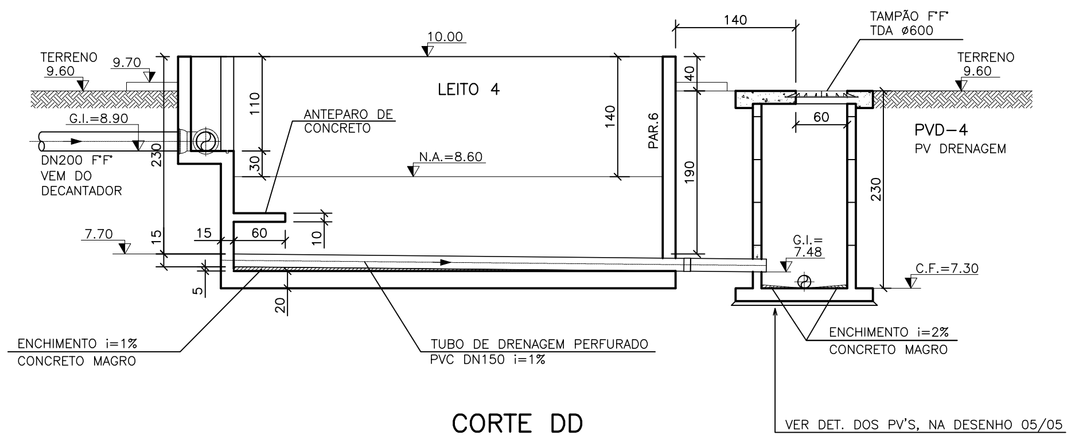

CORTE DD

ESC. 1/50

NOTAS

1 – COTAS E DIMENSÕES EM CENTÍMETROS / ELEVAÇÕES EM METROS

2 – AÇO CA–50 (Fyk = 500 MPa) E CA–60 (Fyk = 600 MPa)

3 – COBRIMENTO DAS ARMADURAS (CA–50A): 4,0cm (TOLERÂNCIA PARA COBRIMENTO = 5,0mm)

4 – CARACTERÍSTICAS DO CONCRETO:

PROPRIEDADES EXIGIDAS:

ELEMENTOS ESTRUTURAIS EM GERAL		
RESISTÊNCIA CARACTERÍSTICA (Fck) MÍNIMA	30	MPa
MÓDULO DE DEFORMAÇÃO TANGENTE INICIAL MÍNIMA	31	GPa
CONSUMO MÍNIMO DE CIMENTO	≥ 320	kg/m3
FATOR ÁGUA/CIMENTO MÁXIMO	≤ 0,55	*****

5 – CONFIRMAR AS MEDIDAS NO LOCAL

6 – A EXECUÇÃO DA ESTRUTURA É DE RESPONSABILIDADE DA EMPRESA CONSTRUTORA, E DEVERÁ CONTAR COM A CONSULTORIA DE UM TECNOLOGISTA DE MATERIAIS. O ENGENHEIRO RESPONSÁVEL DEVERÁ OBEDECER AS RECOMENDAÇÕES DA NBR–14931 EXECUÇÃO DE ESTRUTURAS CONCRETO–PROCEDIMENTOS.

7 - PRESSÃO ADMISSÍVEL NO TERRENO DE FUNDAÇÃO: > 1,0 kgf/pm2

8 – ANTES DA CONCRETAGEM OBSERVAR PROJETOS ELÉTRICOS E HIDRÁULICOS

ESTE DESENHO É PROPRIEDADE DA COMPANHIA ESPÍRITO SANTENSE DE SANEAMENTO – CESAN E NÃO PODE SER CÓPIADO SEM SUA AUTORIZAÇÃO.

NÚMEROS	TÍTULOS
PRINCIPAIS DESENHOS DE REFERÊNCIA	

Nº	LOCAL	DISCRIMINAÇÃO	DES.	DIV.	GER.	DATA
REVISÃO						

CANCELA E SUBSTITUI O DESENHO NÚMERO:

CANCELADO E SUBSTITUÍDO PELO DESENHO NÚMERO:

CENTRO DE DOCUMENTAÇÃO

RECEBIDO: / /

Nº DOC.: ASS.:

APROVAÇÃO CESAN:

ASS.: MATR.:

UNID.: DATA: / /

ESTA APROVAÇÃO NÃO ISENTA A CONTRATADA DE SUAS RESPONSABILIDADES LEGAIS.

EMITENTE: Etep Consultoria, Gerenciamento e Serviços

PROJETADO:	COORDENADOR:
ARTUR AUGUSTO OLIVEIRA NEVES	ARTUR AUGUSTO OLIVEIRA NEVES
CREA: 045302/D REGIÃO: RJ	CREA: 045302/D REGIÃO: RJ
DESENHO: OZIMAR CORREA	Nº DES. PROJETISTA: 0876.DS.02.C.014–00
DATA: 28 / 02 /2011	

RESPONSÁVEL TÉCNICO: ENGº ARTUR AUGUSTO OLIVEIRA NEVES

CREA: 045302/D REGIÃO: RJ ART Nº:82011002094 DATA: 22/02/2011

EMISSÃO CESAN	DATAS
PROJETADO:	
CREA:	
DESENHADO:	
VERIFICADO: ENGº NESTOR GORZA JUNIOR	
DIVISÃO: ENGº NESTOR GORZA JUNIOR	
GERÊNCIA: ENGª SANDRA SILY	

CESAN

MUNICÍPIO: VIANA | DISTRITO: | BAIRRO: JUCU/ANTÁRTICA

NOME DO EMPREENDIMENTO: SISTEMA DE ABASTECIMENTO DE ÁGUA DA GRANDE VITÓRIA

TÍTULO: ESTAÇÃO DE TRATAMENTO DE ÁGUA – JUCU/ANTÁRTICA
LEITO DE CONTATO – PROJETO ESTRUTURAL
CORTES B–B, C–C, D–D E DETALHE DO LEITO DRENANTE

ESCALA:	FOLHA:	Nº CESAN	REV:
INDICADA	02 / 05	A–048–001–40–4–XX–0026	00