CONFIGURAÇÃO DE PENAS P/ PLOTAGEM

COR		ESP.
1	07	0,1
2	07	0,2
3	07	0,3
4	07	0,4
5	07	0,5
6	07	0,6
7	07	0,25
8	07	0,09
9	07	0,15
140	140	0,15
162	162	0,15

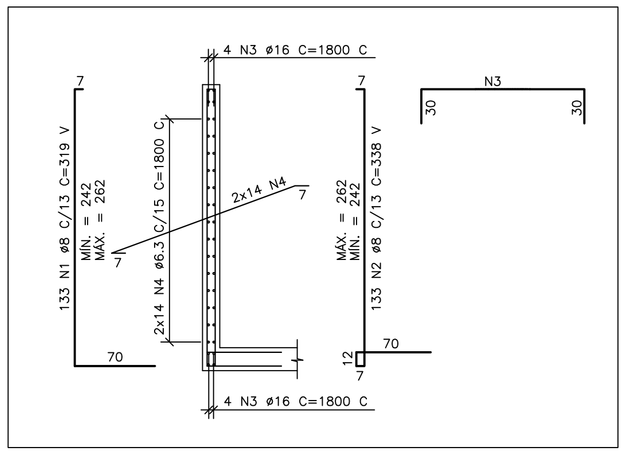

PAR.3 (15x250 A 270)
ESCALA 1/37.5

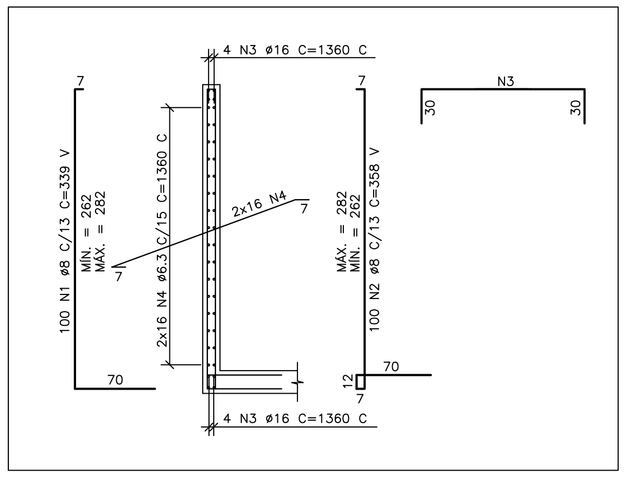

PAR.4 (15x270 A 290)
ESCALA 1/37.5

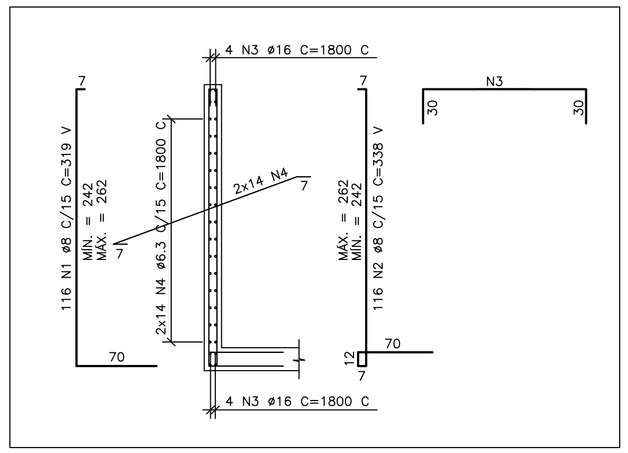

PAR.5 (15x250 A 270)
ESCALA 1/37.5

DET. TÍPICO DE ARMAÇÃO
DAS PAREDES 15x250

CANTOS VERTICAIS DAS PAREDES (x2)
ESCALA 1/25

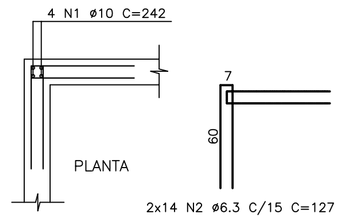

DET. TÍPICO DE ARMAÇÃO
DAS PAREDES 15x250

CANTOS VERTICAIS DAS PAREDES (x6)
ESCALA 1/25

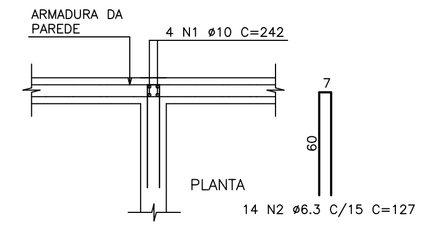

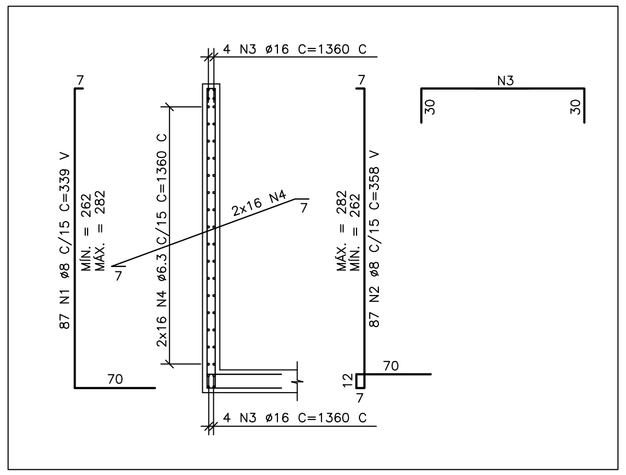

PAR.6 (15x270 A 290)
ESCALA 1/37.5

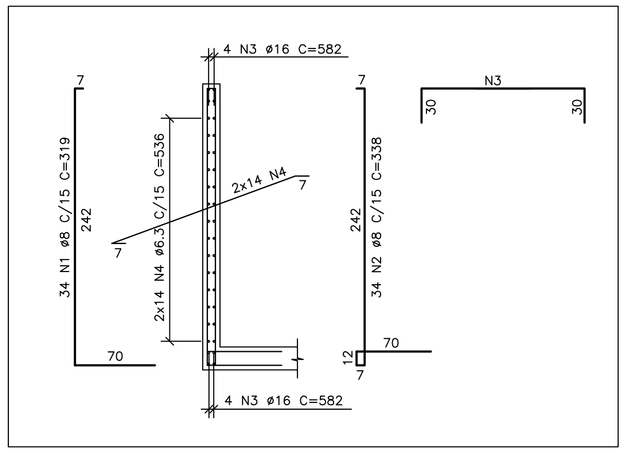

PAR.7 (15x250)
ESCALA 1/37.5

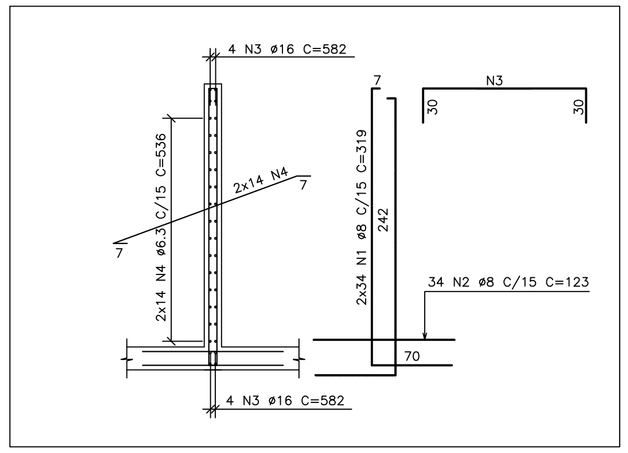

PAR.8=PAR.9=PAR.10 (15x250) (3 X)
ESCALA 1/37.5

DET. TÍPICO DE ARMAÇÃO
DAS PAREDES 15x270

CANTOS VERTICAIS DAS PAREDES (x4)
ESCALA 1/25

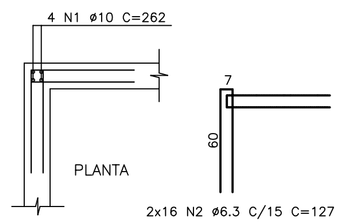

DET. TÍPICO DE ARMAÇÃO
DAS PAREDES 15x270

CANTOS VERTICAIS DAS PAREDES (x4)
ESCALA 1/25

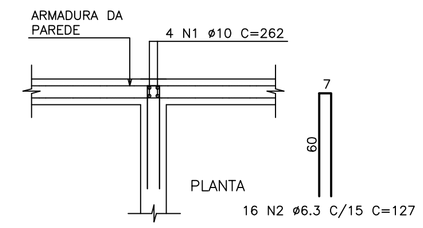

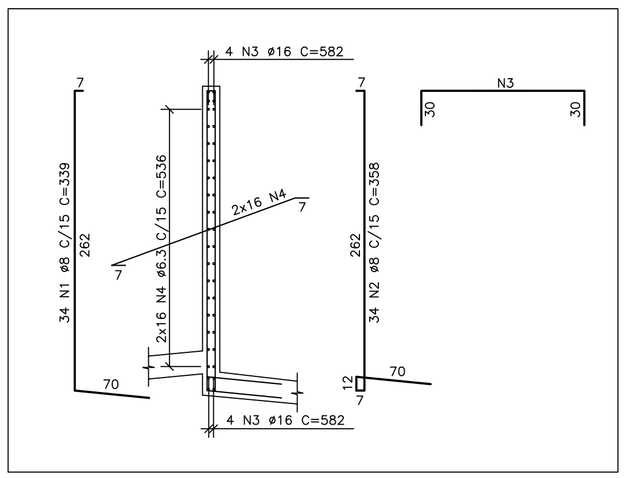

PAR.11 (15x270)
ESCALA 1/37.5

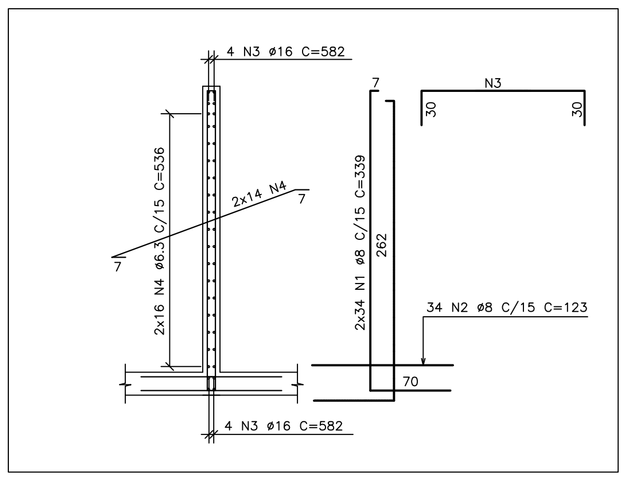

PAR.12=PAR.13 (15x270) (2 X)
ESCALA 1/37.5

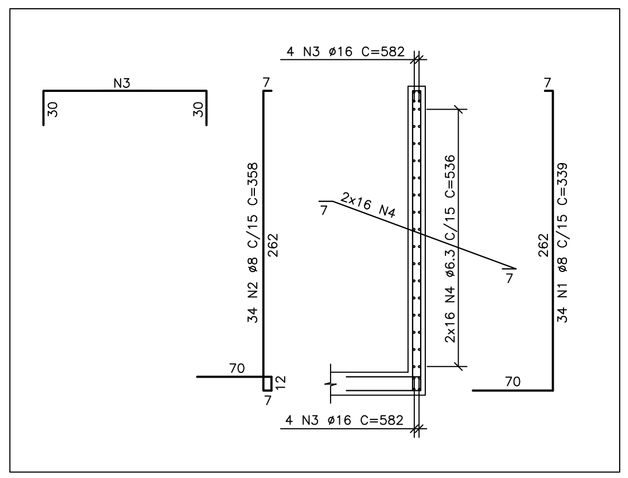

PAR.14 (15x270)
ESCALA 1/37.5

TABELA DE FERROS

TIPO	POS.	BIT.	QUANT.	C.Unt. (cm)	C.Tot. (cm)
PAR.3 (15x250 A 270) (1 X)					
CA-50A	1	8	133	-VAR-	42427
CA-50A	2	8	133	-VAR-	44954
CA-50A	3	16	8	-CORR-	14784
CA-50A	4	6.3	28	-CORR-	50960
PAR.4 (15x270 A 290) (1 X)					
CA-50A	1	8	100	-VAR-	33900
CA-50A	2	8	100	-VAR-	35800
CA-50A	3	16	8	-CORR-	11264
CA-50A	4	6.3	32	-CORR-	44160
PAR.5 (15x250 A 270) (1 X)					
CA-50A	1	8	116	-VAR-	37004
CA-50A	2	8	116	-VAR-	39208
CA-50A	3	16	8	-CORR-	14784
CA-50A	4	6.3	28	-CORR-	50960
PAR.6 (15x270 A 290) (1 X)					
CA-50A	1	8	87	-VAR-	29493
CA-50A	2	8	87	-VAR-	31146
CA-50A	3	16	8	-CORR-	11264
CA-50A	4	6.3	32	-CORR-	44160
PAR.7 (15x250) (1 X)					
CA-50A	1	8	34	319	10846
CA-50A	2	8	34	338	11492
CA-50A	3	16	8	582	4656
CA-50A	4	6.3	28	536	15008
PAR.8=PAR.9=PAR.10 (15x250) (3 X)					
CA-50A	1	8	68	319	21692
CA-50A	2	8	34	123	4182
CA-50A	3	16	8	582	4656
CA-50A	4	6.3	28	536	15008
PAR.11 (15x270) (1 X)					
CA-50A	1	8	34	339	11526
CA-50A	2	8	34	358	12172
CA-50A	3	16	8	582	4656
CA-50A	4	6.3	32	536	17152
PAR.12=PAR.13 (15x270) (2 X)					
CA-50A	1	8	68	339	23052
CA-50A	2	8	34	123	4182
CA-50A	3	16	8	582	4656
CA-50A	4	6.3	32	536	17152
PAR.14 (15x270) (1 X)					
CA-50A	1	8	34	339	11526
CA-50A	2	8	34	358	12172
CA-50A	3	16	8	582	4656
CA-50A	4	6.3	32	536	17152
CANTOS VERTICAIS DAS PAREDES (2 X)					
CA-50A	1	10	4	242	968
CA-50A	2	6.3	28	127	3556
CANTOS VERTICAIS DAS PAREDES (6 X)					
CA-50A	1	10	4	242	968
CA-50A	2	6.3	14	127	1778
CANTOS VERTICAIS DAS PAREDES (4 X)					
CA-50A	1	10	4	262	1048
CA-50A	2	6.3	32	127	4064
CANTOS VERTICAIS DAS PAREDES (4 X)					
CA-50A	1	10	4	262	1048
CA-50A	2	6.3	16	127	2032
REFORÇO ABERTURA DA COMPORTA (7 X)					
CA-50A	1	16	4	-VAR-	640

RESUMO DO AÇO

PESO CA-50A ø 6.3	3610.44 m	892.77kg
PESO CA-50A ø 8	4957.56 m	1945.84kg
PESO CA-50A ø 10	161.28 m	101.28kg
PESO CA-50A ø 16	938.24 m	1473.04kg
PESO TOTAL CA-50A		4412.93kg

PESO TOTAL = 4412.93kg

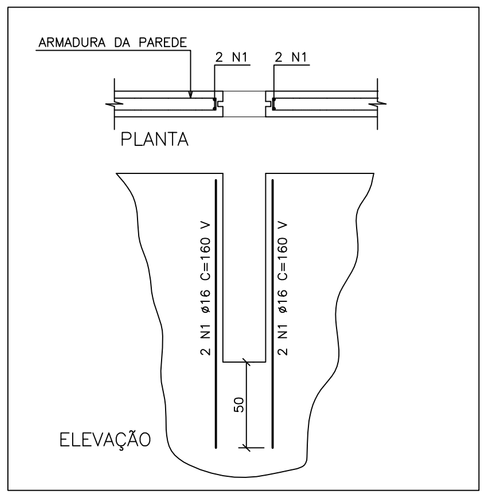

REFORÇO ABERTURA DA COMPORTA (7 X)
ESCALA 1/25

NOTAS

1 – COTAS E DIMENSÕES EM CENTÍMETROS / ELEVAÇÕES EM METROS
2 – AÇO CA-50 (Fyk = 500 MPa) E CA-60 (Fyk = 600 MPa)
3 – COBRIMENTO DAS ARMADURAS (CA-50A): 4,0cm (TOLERÂNCIA PARA COBRIMENTO = 5,0mm)
4 – CONFIRMAR AS MEDIDAS NO LOCAL

ESTE DESENHO É PROPRIEDADE DA COMPANHIA ESPIRITO SANTENSE DE SANEAMENTO – CESAN E NÃO PODE SER COPIADO SEM SUA AUTORIZAÇÃO.

NÚMEROS	TÍTULOS
PRINCIPAIS DESENHOS DE REFERÊNCIA	

Nº	LOCAL	DISCRIMINAÇÃO	DES.	DIV.	GER.	DATA
REVISÃO						

CANCELA E SUBSTITUI O DESENHO NÚMERO:

CANCELADO E SUBSTITUÍDO PELO DESENHO NÚMERO:

CENTRO DE DOCUMENTAÇÃO
RECEBIDO: / /
Nº DOC.: ASS.:
APROVAÇÃO CESAN:
ASS.: MATR.:
UNID.: DATA: / /
ESTA APROVAÇÃO NÃO ISENTA A CONTRATADA DE SUAS RESPONSABILIDADES LEGAIS.

EMITENTE: Etep Consultoria, Gerenciamento e Serviços
PROJETADO: ARTUR AUGUSTO OLIVEIRA NEVES
CREA: 045302/D REGIÃO: RJ
COORDENADOR: ARTUR AUGUSTO OLIVEIRA NEVES
CREA: 045302/D REGIÃO: RJ
DESENHO: OZIMAR CORREA
Nº DES. PROJETISTA: 0876.DS.02.C.016-00
DATA: 01 / 01 /2011
RESPONSÁVEL TÉCNICO: ENGº ARTUR AUGUSTO OLIVEIRA NEVES
CREA: 045302/D REGIÃO: RJ ART Nº 5820110020948 DATA: 22/02/2011

EMISSÃO CESAN	DATAS
PROJETADO:	
CREA:	
DESENHADO:	
VERIFICADO: ENGº NESTOR GORZA JUNIOR	
DIVISÃO: ENGº NESTOR GORZA JUNIOR	
GERÊNCIA: ENGª SANDRA SILY	

CESAN

MUNICÍPIO: VIANA | DISTRITO: | BAIRRO: JUCU/ANTÁRTICA

NOME DO EMPREENDIMENTO: SISTEMA DE ABASTECIMENTO DE ÁGUA DA GRANDE VITÓRIA

TÍTULO: ESTAÇÃO DE TRATAMENTO DE ÁGUA – JUCU/ANTÁRTICA
LEITO DE CONTATO – PROJETO ESTRUTURAL
ARMAÇÃO DAS PAREDES

ESCALA:	FOLHA:	Nº CESAN	REV:
INDICADA	04 / 05	A-048-001-40-4-XX-0029	00