CONFIGURAÇÃO DE PENAS P/ PLOTAGEM

COR		ESP.
1	07	0,1
2	07	0,2
3	07	0,3
4	07	0,4
5	07	0,5
6	07	0,6
7	07	0,25
8	07	0,09
9	07	0,15
140	140	0,15
162	162	0,15

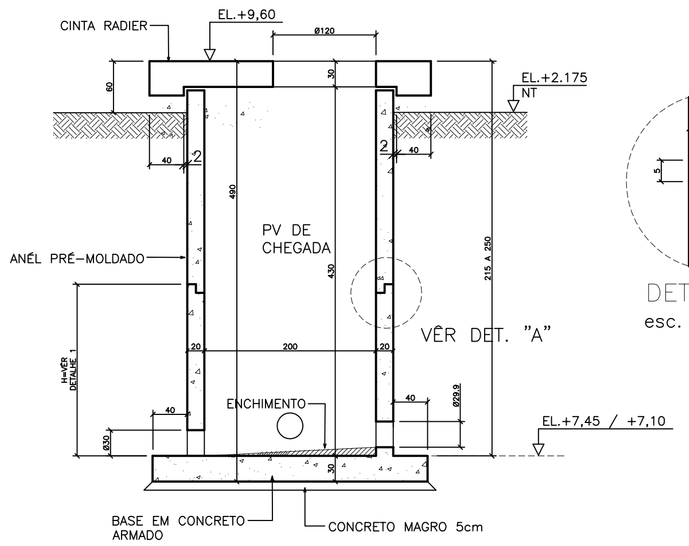

CORTE A–A
esc. 1/25

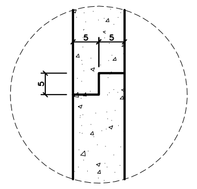

DETALHE "A"
esc. 1/25

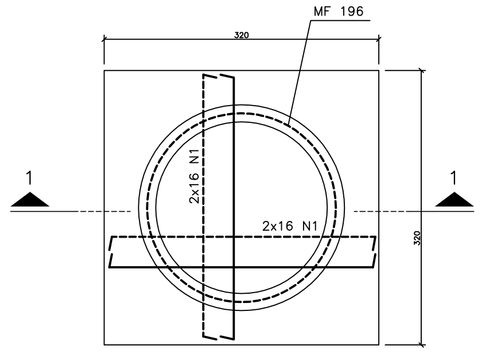

FUNDO – ARMAÇÃO
esc. 1/25

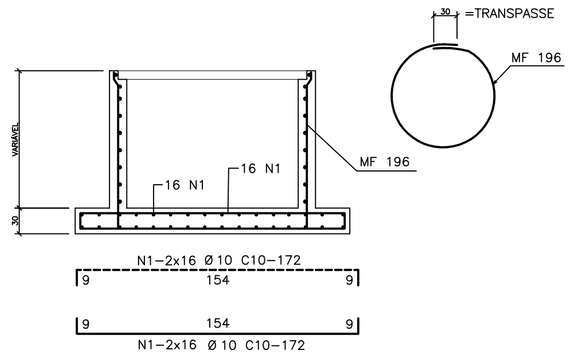

SEÇÃO 1–1
esc. 1/25

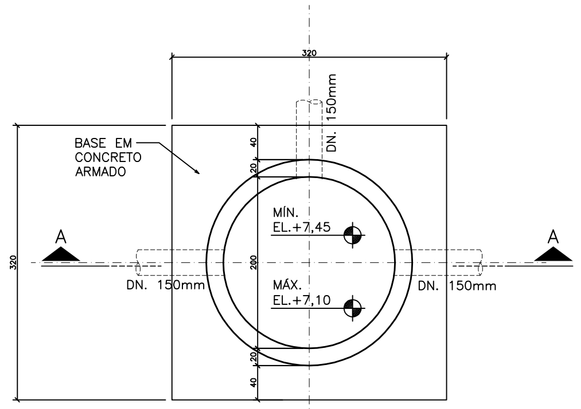

PLANTA BAIXA DO FUNDO
esc. 1/25

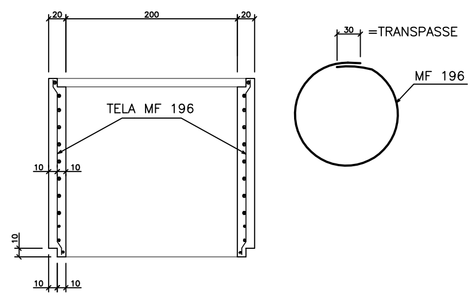

ANEL Ø100 – ARMAÇÃO
esc.1/25

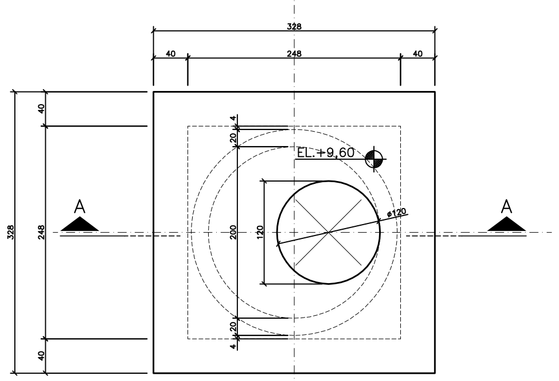

PLANTA BAIXA DA TAMPA
esc. 1/25

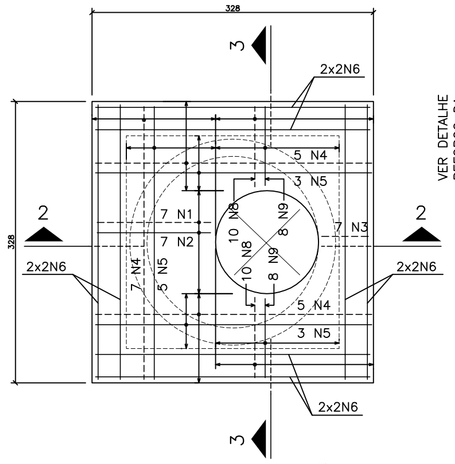

TAMPA – ARMAÇÃO
esc. 1/25

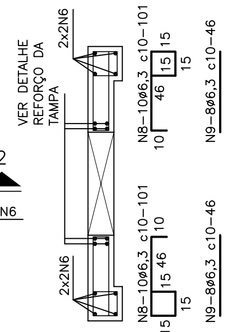

SEÇÃO 3–3
esc. 1/25

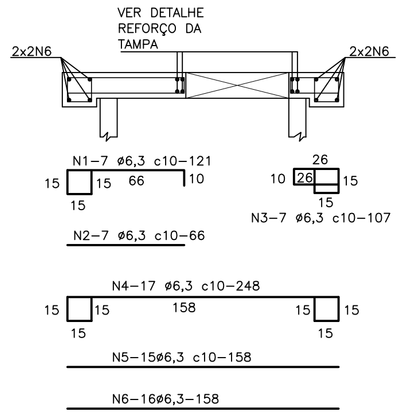

SEÇÃO 2–2
esc. 1/25

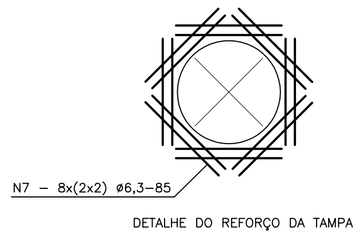

DETALHE DO REFORÇO DA TAMPA

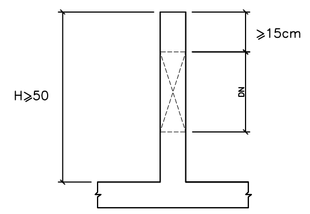

DETALHE 1
SEM ESCALA

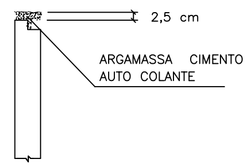

DETALHE 2
SEM ESCALA

RELAÇÃO DO AÇO – FUNDO

AÇO	N	Ø	Q	UNIT(cm)	C. TOTAL(cm)
50A	1	10.0	64	172	11008

RESUMO DO AÇO

AÇO	Ø	C. TOTAL(m)	PESO kgf
CA50A	10.0	110	70
	PESO TOTAL		70

RELAÇÃO DO AÇO – TELA MF 196

AÇO	QUANT.	PESO(m2)	PESO kgf
TELA MF 196	8.65m2	1.94	17

NO PESO DA TELA MF 196 FOI CONSIDERADA A ALTURA IGUAL A 2,30 m

RELAÇÃO DO AÇO – TAMPA

AÇO	N	Ø	Q	UNIT(cm)	C. TOTAL(cm)
50A	1	6.3	7	121	847
	2	6.3	7	66	462
	3	6.3	7	107	749
	4	6.3	17	248	4216
	5	6.3	15	158	2370
	6	6.3	16	158	2528
	7	6.3	32	85	2720
	8	6.3	20	101	2020
	9	6.3	16	46	736

RESUMO DO AÇO

AÇO	Ø	C. TOTAL(m)	PESO kgf
CA50A	6.3	167	42
	PESO TOTAL		42

NOTAS

1 – COTAS E DIMENSÕES EM CENTÍMETROS / ELEVAÇÕES EM METROS
2 – AÇO CA–50 (Fyk = 500 MPa) E CA–60 (Fyk = 600 MPa)
3 – COBRIMENTO DAS ARMADURAS (CA–50A): 3cm (TOLERÂNCIA PARA COBRIMENTO = 5,0mm)
4 – CARACTERÍSTICAS DO CONCRETO:
PROPRIEDADES EXIGIDAS:

ELEMENTOS ESTRUTURAIS EM GERAL		
RESISTÊNCIA CARACTERÍSTICA (Fck) MÍNIMA	30	MPa
MÓDULO DE DEFORMAÇÃO TANGENTE INICIAL MÍNIMA	31	GPa
CONSUMO MÍNIMO DE CIMENTO	≥ 320	kg/m3
FATOR ÁGUA/CIMENTO MÁXIMO	≤ 0,55	•••••

5 – CONFIRMAR AS MEDIDAS NO LOCAL
6 – DEVERÃO SER TOMADAS PRECAUÇÕES ESPECIAIS QUANTO A CURA DO CONCRETO MANTENDO A SUPERFÍCIE DO MESMO ÚMIDA E PROTEGIDA DA AÇÃO DIRETA DOS RAIOS SOLARES
7 – A EXECUÇÃO DA ESTRUTURA É DE RESPONSABILIDADE DA EMPRESA CONSTRUTORA, E DEVERÁ CONTAR COM A CONSULTORIA DE UM TECNOLOGISTA DE MATERIAIS. O ENGENHEIRO RESPONSÁVEL DEVERÁ OBEDECER AS RECOMENDAÇÕES DA NBR–14931 EXECUÇÃO DE ESTRUTURAS CONCRETO–PROCEDIMENTOS.
8 – ANTES DA CONCRETAGEM OBSERVAR PROJETOS ELÉTRICOS E HIDRÁULICOS
9 – PRESSÃO ADMISSÍVEL NO TERRENO DE FUNDAÇÃO: ≥ 1,0 kgf/cm2

ESTE DESENHO É PROPRIEDADE DA COMPANHIA ESPÍRITO SANTENSE DE SANEAMENTO – CESAN E NÃO PODE SER COPIADO SEM SUA AUTORIZAÇÃO.

NÚMEROS	TÍTULOS	Nº	LOCAL	DISCRIMINAÇÃO	DES.	DIV.	GER.	DATA
PRINCIPAIS DESENHOS DE REFERÊNCIA		REVISÃO						

CANCELA E SUBSTITUI O DESENHO NÚMERO:

CANCELADO E SUBSTITUÍDO PELO DESENHO NÚMERO:

CENTRO DE DOCUMENTAÇÃO
RECEBIDO: __/__/__
Nº DOC.: _____ ASS.: _____
APROVAÇÃO CESAN:
ASS.: _____ MATR.: _____
UNID.: _____ DATA: __/__/__
ESTA APROVAÇÃO NÃO ISENTA A CONTRATADA DE SUAS RESPONSABILIDADES LEGAIS.

EMITENTE: Etep Consultoria, Gerenciamento e Serviços

PROJETADO:	COORDENADOR:
ARTUR AUGUSTO OLIVEIRA NEVES	ARTUR AUGUSTO OLIVEIRA NEVES
CREA: 045302/D REGIÃO: RJ	CREA: 045302/D REGIÃO: RJ
DESENHO: OZIMAR CORREA	Nº DES. PROJETISTA: 0876.DS.02.C.017–00
DATA: 28 / 02 /2011	

RESPONSÁVEL TÉCNICO: ENGº ARTUR AUGUSTO OLIVEIRA NEVES
CREA: 045302/D REGIÃO: RJ ART Nº:82011002094 DATA: 22/02/2011

EMISSÃO CESAN	DATAS
PROJETADO:	
CREA:	
DESENHADO:	
VERIFICADO: ENGº NESTOR GORZA JUNIOR	
DIVISÃO: ENGº NESTOR GORZA JUNIOR	
GERÊNCIA: ENGª SANDRA SILY	

CESAN

MUNICÍPIO: VIANA | DISTRITO: | BAIRRO: JUCU/ANTÁRTICA

NOME DO EMPREENDIMENTO: SISTEMA DE ABASTECIMENTO DE ÁGUA DA GRANDE VITÓRIA

TÍTULO: ESTAÇÃO DE TRATAMENTO DE ÁGUA – JUCU/ANTÁRTICA
LEITO DE CONTATO – PROJETO ESTRUTURAL
PVD 1 A PVD 8 – PLANTAS DE FORMAS, CORTES E ARMAÇÕES (8 X)

ESCALA:	FOLHA:	Nº CESAN	REV:
INDICADA	05/05	A–048–001–40–4–XX–0030	00