CONFIGURAÇÃO DE PENAS P/ PLOTAGEM

COR		ESP.
1	07	0,1
2	07	0,2
3	07	0,3
4	07	0,4
5	07	0,5
6	07	0,6
7	07	0,25
8	07	0,09
9	07	0,15
140	140	0,15
162	162	0,15

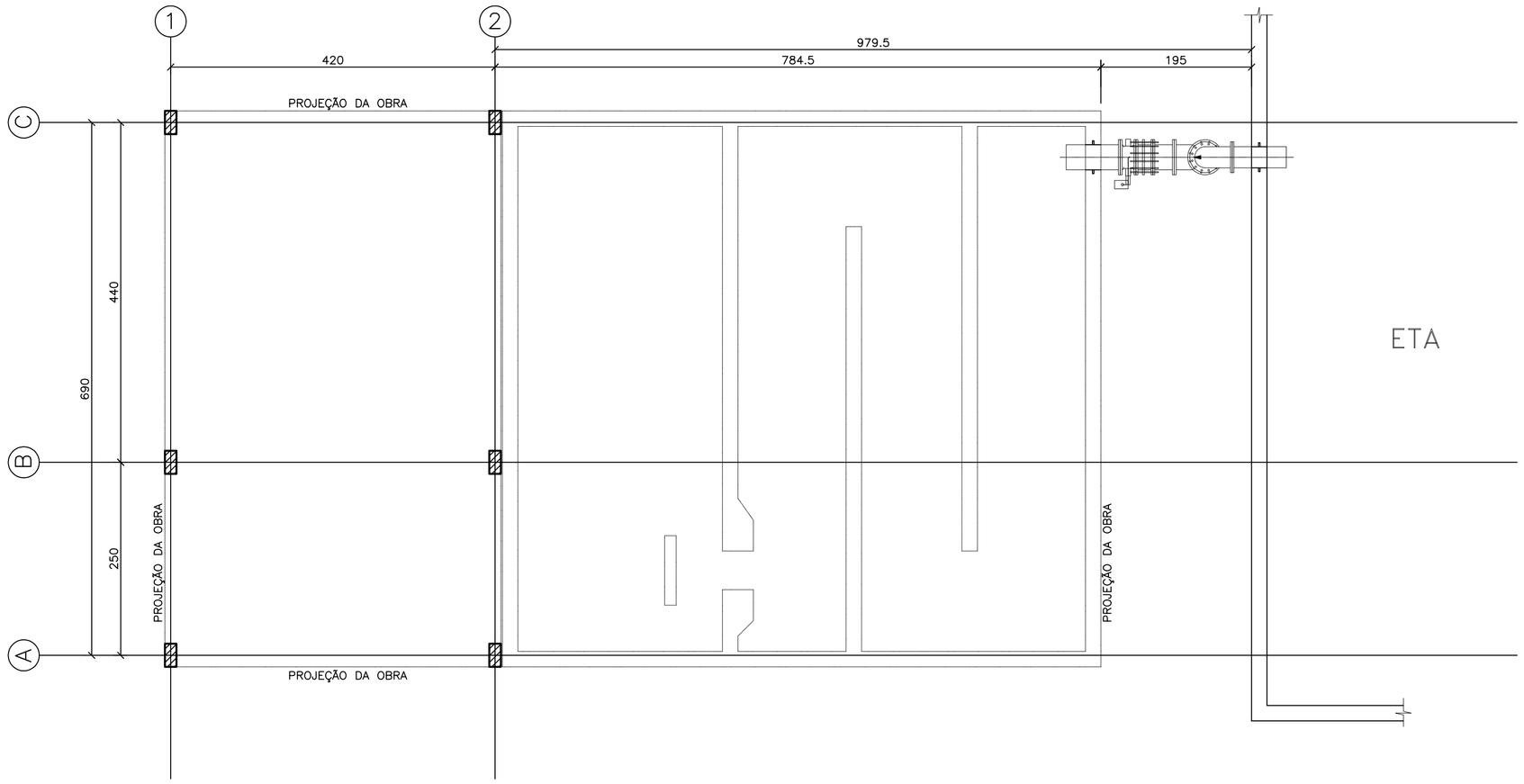

LOCAÇÃO DOS PILARES
ESCALA 1/50

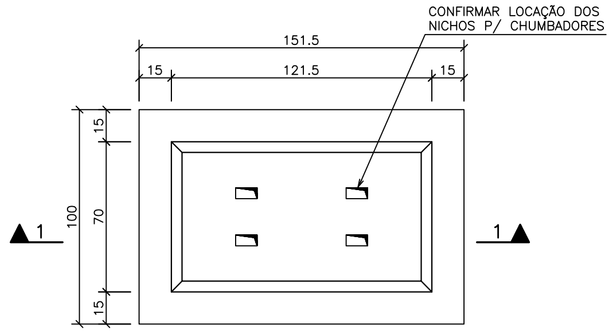

BASE 1
FORMA BASE P/ BOMBAS–PLANTA
ESCALA 1/20

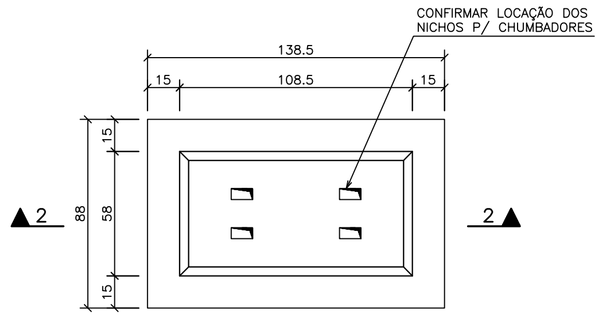

BASE 2
FORMA BASE P/ BOMBAS–PLANTA
ESCALA 1/20

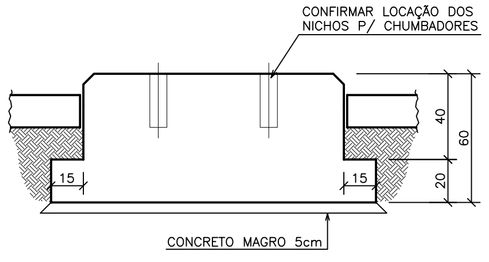

BASE P/ BOMBAS–SEÇÃO 1–1
ESCALA 1/20

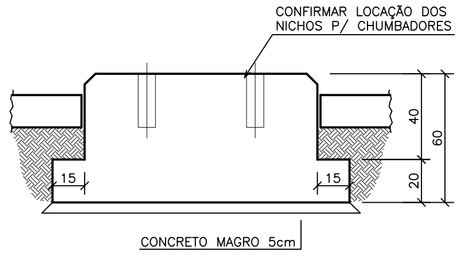

BASE P/ BOMBAS–SEÇÃO 2–2
ESCALA 1/20

NOTAS

1 – COTAS E DIMENSÕES EM CENTÍMETROS / ELEVAÇÕES EM METROS
2 – AÇO CA–50 (Fyk = 500 MPa) E CA–60 (Fyk = 600 MPa)
3 – COBRIMENTO DAS ARMADURAS (CA–50A): 4,0cm (TOLERÂNCIA PARA COBRIMENTO = 5,0mm)
4 – CARACTERÍSTICAS DO CONCRETO:
PROPRIEDADES EXIGIDAS:

ELEMENTOS ESTRUTURAIS EM GERAL		
RESISTÊNCIA CARACTERÍSTICA (Fck) MÍNIMA	30	MPa
MÓDULO DE DEFORMAÇÃO TANGENTE INICIAL MÍNIMA	31	GPa
CONSUMO MÍNIMO DE CIMENTO	≥ 320	kg/m3
FATOR ÁGUA/CIMENTO MÁXIMO	≤ 0,55	*****

5 – CONFIRMAR AS MEDIDAS NO LOCAL
6 - SIMBOLOGIA:
- PILAR QUE PROSSEGUE
- PILAR QUE MORRE
- PILAR QUE NASCE
- PILAR QUE REDUZ

7 – A EXECUÇÃO DA ESTRUTURA É DE RESPONSABILIDADE DA EMPRESA CONSTRUTORA, E DEVERÁ CONTAR COM A CONSULTORIA DE UM TECNOLOGISTA DE MATERIAIS. O ENGENHEIRO RESPONSÁVEL DEVERÁ OBEDECER AS RECOMENDAÇÕES DA NBR–14931 EXECUÇÃO DE ESTRUTURAS CONCRETO–PROCEDIMENTOS.
9 - PRESSÃO ADMISSÍVEL NO TERRENO DE FUNDAÇÃO: > 1,0 kgf/cm2

QUANTIDADES:

1– FORMAS: 564,15 m2
2– CONCRETO ESTRUTURAL: 62,75 m3
3– LASTRO DE CONCRETO MAGRO espess = 5,0 cm: 4,36 m3

ESTE DESENHO É PROPRIEDADE DA COMPANHIA ESPÍRITO SANTENSE DE SANEAMENTO – CESAN E NÃO PODE SER COPIADO SEM SUA AUTORIZAÇÃO.

NÚMEROS	TÍTULOS
PRINCIPAIS DESENHOS DE REFERÊNCIA	

Nº	LOCAL	DISCRIMINAÇÃO	DES.	DIV.	GER.	DATA
REVISÃO						

CANCELA E SUBSTITUI O DESENHO NÚMERO:

CANCELADO E SUBSTITUÍDO PELO DESENHO NÚMERO:

CENTRO DE DOCUMENTAÇÃO
RECEBIDO: __/__/__
Nº DOC.: _____ ASS.: _____
APROVAÇÃO CESAN:
ASS.: _____ MATR.: _____
UNID.: _____ DATA: __/__/__
ESTA APROVAÇÃO NÃO ISENTA A CONTRATADA DE SUAS RESPONSABILIDADES LEGAIS.

EMITENTE: Etep Consultoria, Gerenciamento e Serviços

PROJETADO:	COORDENADOR:
ARTUR AUGUSTO OLIVEIRA NEVES	ARTUR AUGUSTO OLIVEIRA NEVES
CREA: 045302/D REGIÃO: RJ	CREA: 045302/D REGIÃO: RJ
DESENHO: OZIMAR CORREA	Nº DES. PROJETISTA: 0876.DS.02.C.018–00
DATA: 28 / 02 /2011	

RESPONSÁVEL TÉCNICO: ENGº ARTUR AUGUSTO OLIVEIRA NEVES
CREA: 045302/D REGIÃO: RJ ART Nº:082011002094 DATA: 22/02/2011

EMISSÃO CESAN	DATAS
PROJETADO:	
CREA:	
DESENHADO:	
VERIFICADO: ENGº NESTOR GORZA JUNIOR	
DIVISÃO: ENGº NESTOR GORZA JUNIOR	
GERÊNCIA: ENGª SANDRA SILY	

CESAN

MUNICÍPIO: VIANA | DISTRITO: | BAIRRO: JUCU/ANTÁRTICA

NOME DO EMPREENDIMENTO: SISTEMA DE ABASTECIMENTO DE ÁGUA DA GRANDE VITÓRIA

TÍTULO: ESTAÇÃO DE TRATAMENTO DE ÁGUA – JUCU/ANTÁRTICA
TANQUE DE CONTATO – PROJETO ESTRUTURAL
LOCAÇÃO DOS PILARES E DETALHE DAS BASES DE BOMBAS

ESCALA:	FOLHA:	Nº CESAN	REV:
INDICADA	01/08	A–048–001–40–4–XX–0031	00