CONFIGURAÇÃO DE PENAS P/ PLOTAGEM

COR		ESP.
1	07	0,1
2	07	0,2
3	07	0,3
4	07	0,4
5	07	0,5
6	07	0,6
7	07	0,25
8	07	0,09
9	07	0,15
140	140	0,15
162	162	0,15

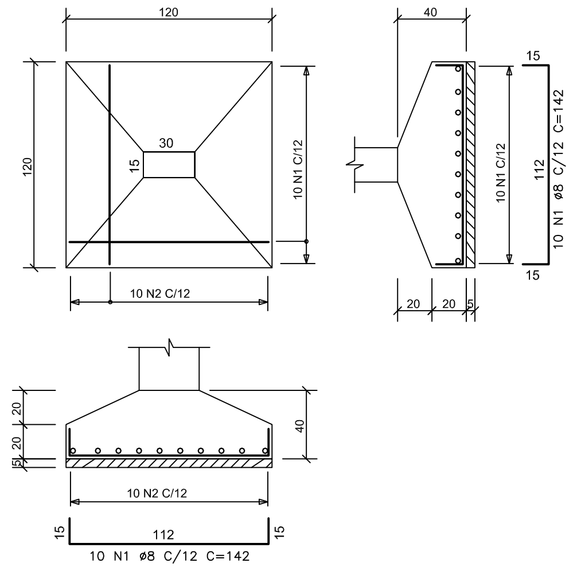

S1=S3=S4 (3 X)
ESCALA 1/25

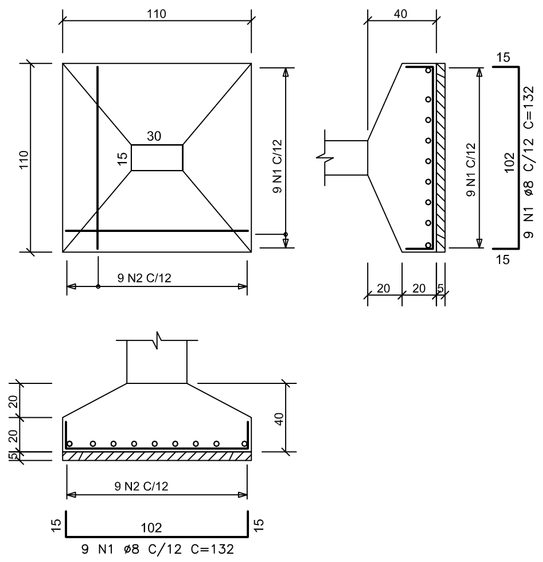

S2=S5=S6 (3 X)
ESCALA 1/25

P1 A P6 (6 X)

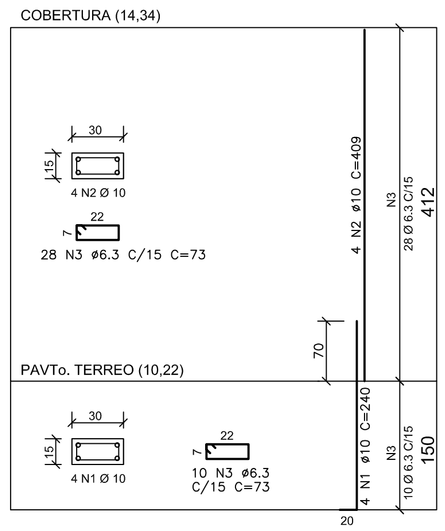

TABELA DE FERROS					
TIPO	POS.	BIT.	QUANT.	C.Unt. (cm)	C.Tot. (cm)
S1=S3=S4 (3 X)					
CA-50A	1	8	20	142	2840
S2=S5=S6 (3 X)					
CA-50A	1	8	18	132	2376
P1 A P6 (6 X)					
CA-50A	1	10	4	240	960
CA-50A	2	10	4	409	1636
CA-50A	3	6.3	38	73	2774
BASE 1 (3 X)					
CA-50A	1	10	6	367	2202
CA-50A	2	10	6	343	2058
CA-50A	3	10	13	235	3055
CA-50A	4	6.3	15	112	1680
CA-50A	5	6.3	10	164	1640
BASE 2 (3 X)					
CA-50A	1	10	6	317	1902
CA-50A	2	10	5	317	1585
CA-50A	3	10	11	211	2321
CA-50A	4	6.3	14	100	1400
CA-50A	5	6.3	9	151	1359

RESUMO DO AÇO

PESO CA-50A ø 6.3	348.81 m	86.25kg
PESO CA-50A ø 8	156.48 m	61.42kg
PESO CA-50A ø 10	549.45 m	345.05kg
PESO TOTAL CA-50A		492.72kg

PESO TOTAL = 492.72kg

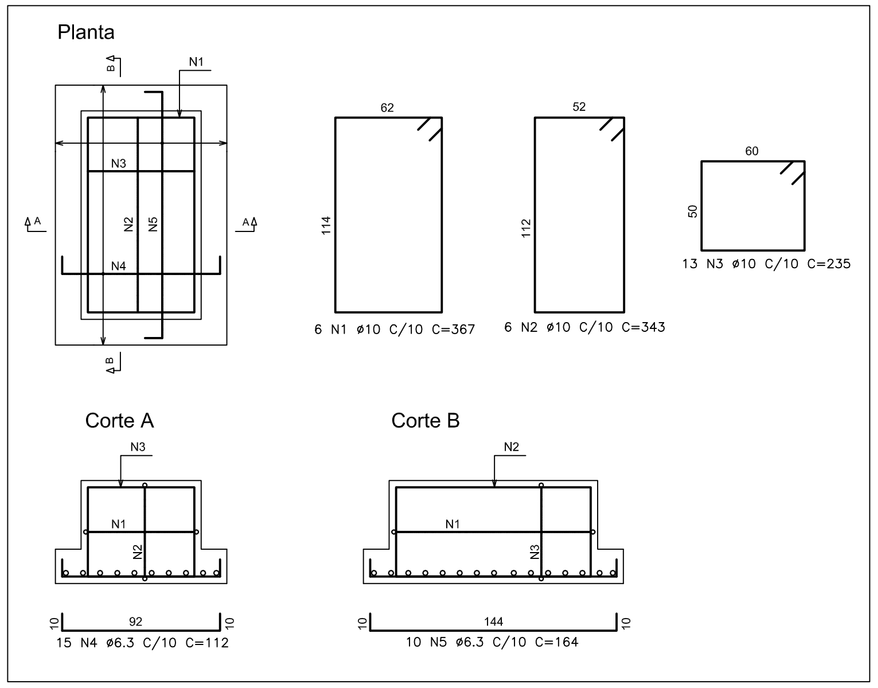

BASE 1
BASE DE BOMBAS-ARMAÇÃO (x3)
ESCALA 1/25

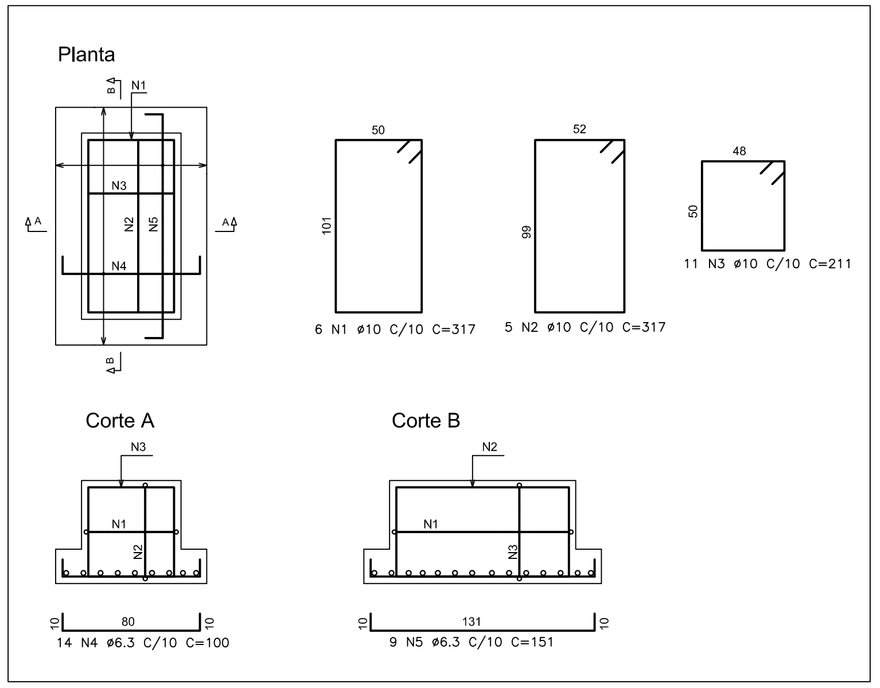

BASE 2
BASE DE BOMBAS-ARMAÇÃO (x3)
ESCALA 1/25

NOTAS

1 – COTAS E DIMENSÕES EM CENTÍMETROS / ELEVAÇÕES EM METROS
2 – AÇO CA-50 (Fyk = 500 MPa) E CA-60 (Fyk = 600 MPa)
3 – COBRIMENTO DAS ARMADURAS (CA-50A): 4,0cm (TOLERÂNCIA PARA COBRIMENTO = 5,0mm)
4 – CONFIRMAR AS MEDIDAS NO LOCAL

ESTE DESENHO É PROPRIEDADE DA COMPANHIA ESPÍRITO SANTENSE DE SANEAMENTO – CESAN E NÃO PODE SER COPIADO SEM SUA AUTORIZAÇÃO.

NÚMEROS	TÍTULOS
PRINCIPAIS DESENHOS DE REFERÊNCIA	

Nº	LOCAL	DISCRIMINAÇÃO	DES.	DIV.	GER.	DATA
REVISÃO						

CANCELA E SUBSTITUI O DESENHO NÚMERO:

CANCELADO E SUBSTITUÍDO PELO DESENHO NÚMERO:

CENTRO DE DOCUMENTAÇÃO
RECEBIDO: __/__/__
Nº DOC.: _____ ASS.: _____
APROVAÇÃO CESAN:
ASS.: _____ MATR.: _____
UNID.: _____ DATA: __/__/__
ESTA APROVAÇÃO NÃO ISENTA A CONTRATADA DE SUAS RESPONSABILIDADES LEGAIS.

EMITENTE: Etep Consultoria, Gerenciamento e Serviços

PROJETADO:	COORDENADOR:
ARTUR AUGUSTO OLIVEIRA NEVES	ARTUR AUGUSTO OLIVEIRA NEVES
CREA: 045302/D REGIÃO: RJ	CREA: 045302/D REGIÃO: RJ
DESENHO: OZIMAR CORREA	Nº DES. PROJETISTA:
DATA: 28 / 02 /2011	0876.DS.02.C.023-00

RESPONSÁVEL TÉCNICO: ENGº ARTUR AUGUSTO OLIVEIRA NEVES
CREA: 045302/D REGIÃO: RJ ART Nº:082011002094 DATA: 22/02/2011

EMISSÃO CESAN	DATAS
PROJETADO:	
CREA:	
DESENHADO:	
VERIFICADO: ENGº NESTOR GORZA JUNIOR	
DIVISÃO: ENGº NESTOR GORZA JUNIOR	
GERÊNCIA: ENGª SANDRA SILY	

CESAN

MUNICÍPIO: VIANA | DISTRITO: | BAIRRO: JUCU/ANTÁRTICA

NOME DO EMPREENDIMENTO: SISTEMA DE ABASTECIMENTO DE ÁGUA DA GRANDE VITÓRIA

TÍTULO: ESTAÇÃO DE TRATAMENTO DE ÁGUA – JUCU/ANTÁRTICA
TANQUE DE CONTATO – PROJETO ESTRUTURAL
ARMAÇÃO DAS SAPATAS, PILARES E BASES

ESCALA:	FOLHA:	Nº CESAN	REV:
1:50	06 / 08	A-048-001-40-4-XX-0036	00