CONFIGURAÇÃO DE PENAS P/ PLOTAGEM

COR		ESP.
1	07	0,1
2	07	0,2
3	07	0,3
4	07	0,4
5	07	0,5
6	07	0,6
7	07	0,25
8	07	0,09
9	07	0,15
140	140	0,15
162	162	0,15

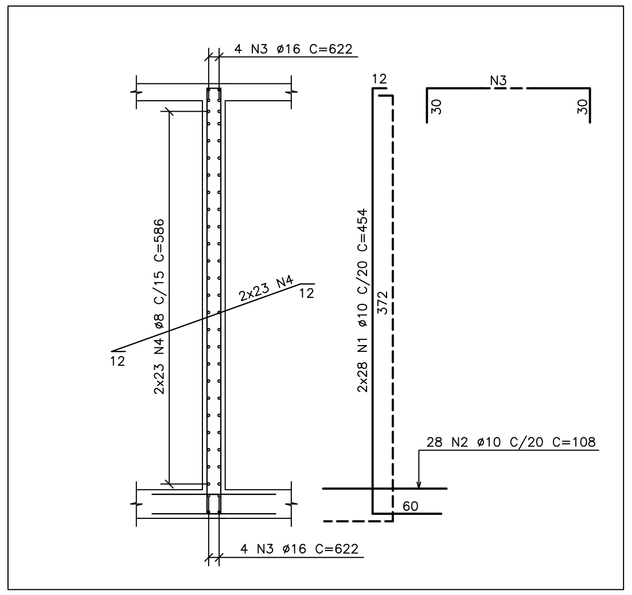

PAR.4 (20x380)
ESCALA 1/37.5

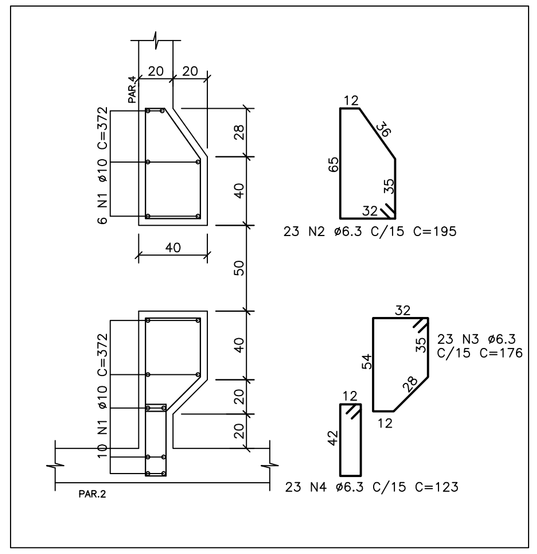

PLANTA
REFORÇO ABERTURA NA PAREDE PAR.4
ESCALA 1/25

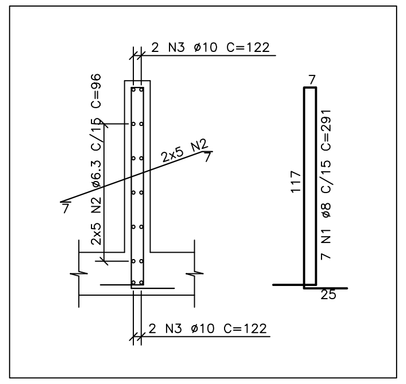

PAREDE DEFLETORA (15x125)
ESCALA 1/25

TABELA DE FERROS					
TIPO	POS.	BIT.	QUANT.	C.Unt. (cm)	C.Tot. (cm)
PAR.4 (20x380) (1 X)					
CA-50A	1	10	56	454	25424
CA-50A	2	10	28	108	3024
CA-50A	3	16	8	622	4976
CA-50A	4	8	46	586	26956
REFORÇO ABERTURA NA PAREDE PAR.4 (1 X)					
CA-50A	1	10	16	372	5952
CA-50A	2	6.3	23	195	4485
CA-50A	3	6.3	23	176	4048
CA-50A	4	6.3	23	123	2829
PAREDE DEFLETORA (15x125) (1 X)					
CA-50A	1	8	7	291	2037
CA-50A	2	6.3	10	96	960
CA-50A	3	10	4	122	488
PAR.7 (20x380) (1 X)					
CA-50A	1	10	35	454	15890
CA-50A	2	10	35	483	16905
CA-50A	3	16	8	772	6176
CA-50A	4	8	46	736	33856
CANTOS VERTICAIS DAS PAREDES (4 X)					
CA-50A	1	12.5	4	372	1488
CA-50A	2	8	46	132	6072
CANTOS VERTICAIS DAS PAREDES (3 X)					
CA-50A	1	12.5	4	372	1488
CA-50A	2	8	23	132	3036

RESUMO DO AÇO		
PESO CA-50A ø 6.3	123.22 m	30.81kg
PESO CA-50A ø 8	962.45 m	377.76kg
PESO CA-50A ø 10	676.83 m	425.05kg
PESO CA-50A ø 12.5	104.16 m	102.21kg
PESO CA-50A ø 16	111.52 m	175.09kg
PESO TOTAL CA-50A		1110.92kg
PESO TOTAL =		1110.92kg

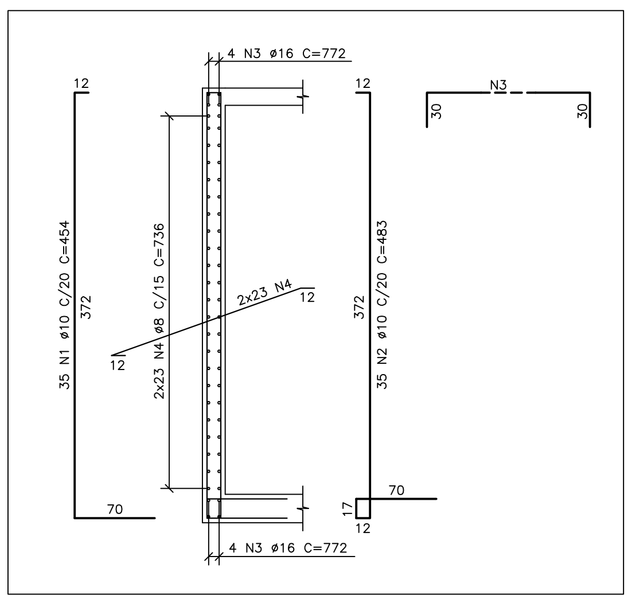

PAR.7 (20x380)
ESCALA 1/37.5

DET. TÍPICO DE ARMAÇÃO:
DAS PAREDES 20x380
CANTOS VERTICAIS DAS PAREDES (x4)
ESCALA 1/25

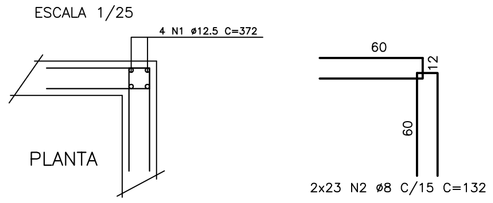

DET. TÍPICO DE ARMAÇÃO:
DAS PAREDES 20x380
CANTOS VERTICAIS DAS PAREDES (x3)
ESCALA 1/25

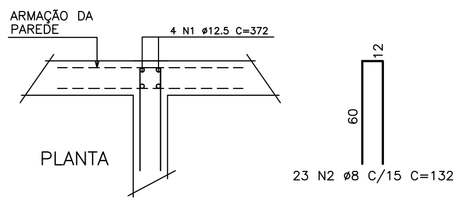

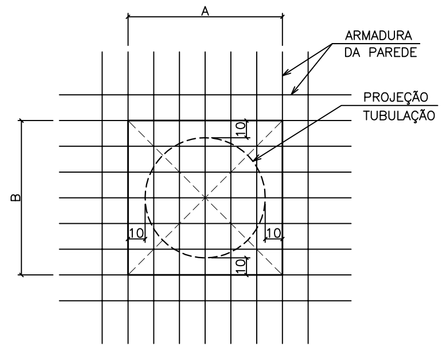

1 – DEIXAR DIMENSÕES A e B SEM CONCRETAR, PRESERVANDO ARMADURA
2 – LOCAR TUBOS
3 – CORTAR ARMADURA
4 – GRAUTEAR

DETALHE TÍPICO:
FURO NAS PARDES
ESCALA 1/25

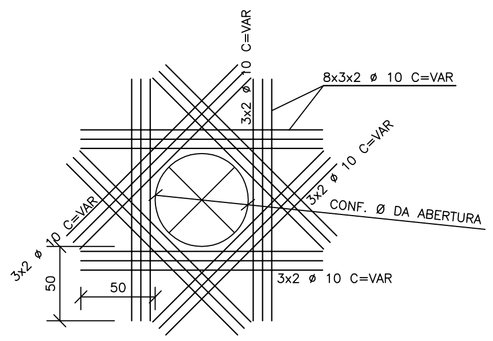

DETALHE TÍPICO DE REFORÇO:
FURO NAS PAREDES
SEM ESCALA

NOTAS

1 – COTAS E DIMENSÕES EM CENTÍMETROS / ELEVAÇÕES EM METROS
2 – AÇO CA-50 (Fyk = 500 MPa) E CA-60 (Fyk = 600 MPa)
3 – COBRIMENTO DAS ARMADURAS (CA-50A): 4,0cm (TOLERÂNCIA PARA COBRIMENTO = 5,0mm)
4 – CONFIRMAR AS MEDIDAS NO LOCAL

ESTE DESENHO É PROPRIEDADE DA COMPANHIA ESPIRITO SANTENSE DE SANEAMENTO – CESAN E NÃO PODE SER COPIADO SEM SUA AUTORIZAÇÃO.

NÚMEROS	TÍTULOS	Nº	LOCAL	DISCRIMINAÇÃO	DES.	DIV.	GER.	DATA
PRINCIPAIS DESENHOS DE REFERÊNCIA		REVISÃO						

CANCELA E SUBSTITUI O DESENHO NÚMERO:

CANCELADO E SUBSTITUÍDO PELO DESENHO NÚMERO:

CENTRO DE DOCUMENTAÇÃO
RECEBIDO: / /
Nº DOC.: ASS.:
APROVAÇÃO CESAN:
ASS.: MATR.:
UNID.: DATA: / /
ESTA APROVAÇÃO NÃO ISENTA A CONTRATADA DE SUAS RESPONSABILIDADES LEGAIS.

EMITENTE: Etep Consultoria, Gerenciamento e Serviços

PROJETADO:	COORDENADOR:
ARTUR AUGUSTO OLIVEIRA NEVES	ARTUR AUGUSTO OLIVEIRA NEVES
CREA: 045302/D REGIÃO: RJ	CREA: 045302/D REGIÃO: RJ
DESENHO: OZIMAR CORREA	Nº DES. PROJETISTA: 0876.DS.02.C.025-00
DATA: 28 / 02 /2011	

RESPONSÁVEL TÉCNICO: ENGº ARTUR AUGUSTO OLIVEIRA NEVES
CREA: 045302/D REGIÃO: RJ ART Nº08201100020848DATA: 22/02/2011

EMISSÃO CESAN	DATAS
PROJETADO:	
CREA:	
DESENHADO:	
VERIFICADO: ENGº NESTOR CORZA JUNIOR	
DIVISÃO: ENGº NESTOR CORZA JUNIOR	
GERÊNCIA: ENGª SANDRA SILY	

CESAN

MUNICÍPIO: VIANA	DISTRITO:	BAIRRO: JUCU/ANTÁRTICA

NOME DO EMPREENDIMENTO: SISTEMA DE ABASTECIMENTO DE ÁGUA DA GRANDE VITÓRIA

TÍTULO: ESTAÇÃO DE TRATAMENTO DE ÁGUA – JUCU/ANTÁRTICA
TANQUE DE CONTATO – PROJETO ESTRUTURAL
ARMAÇÃO DAS PAREDES – FL. 2/2

ESCALA:	FOLHA:	Nº CESAN	REV:
1:50	08/08	A-048-001-40-XX-0037	00