CONFIGURAÇÃO DE PENAS P/ PLOTAGEM

COR		ESP.
1	07	0,1
2	07	0,2
3	07	0,3
4	07	0,4
5	07	0,5
6	07	0,6
7	07	0,25
8	07	0,09
9	07	0,15
140	140	0,15
162	162	0,15

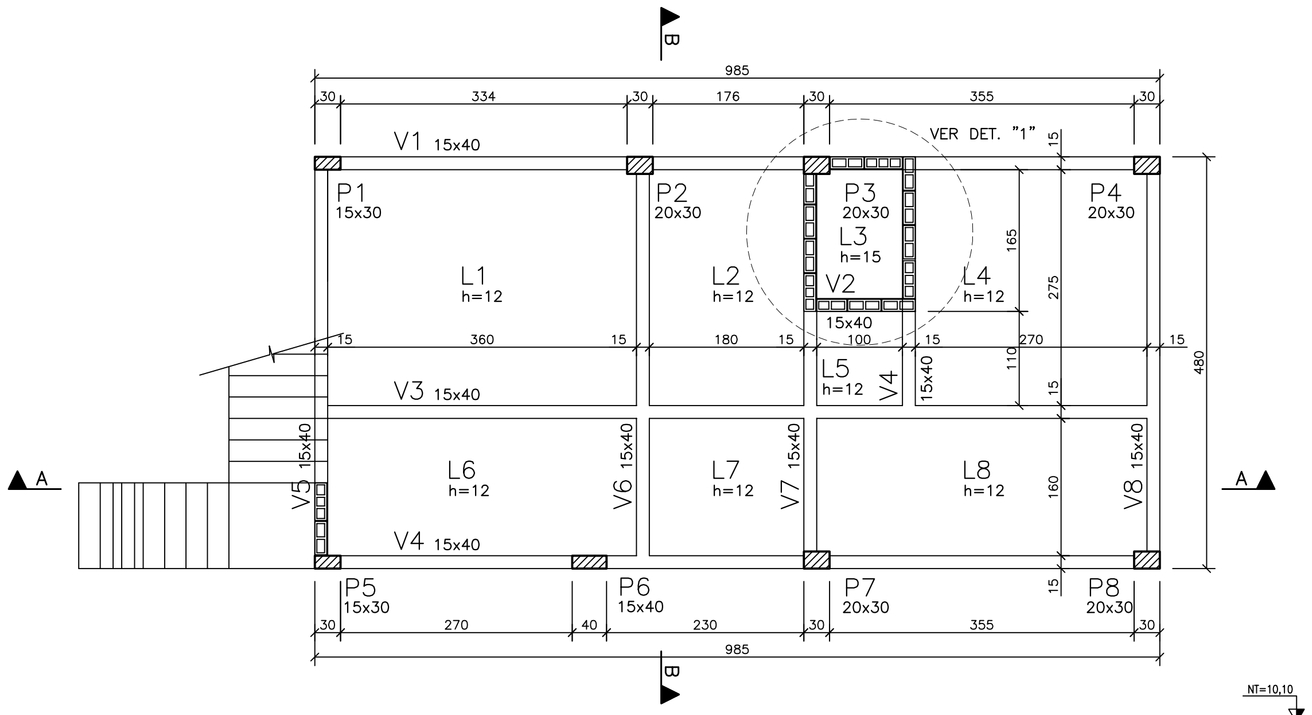

FORMAS DO PAVIMENTO TÉRREO–PLANTA
ESCALA 1/50

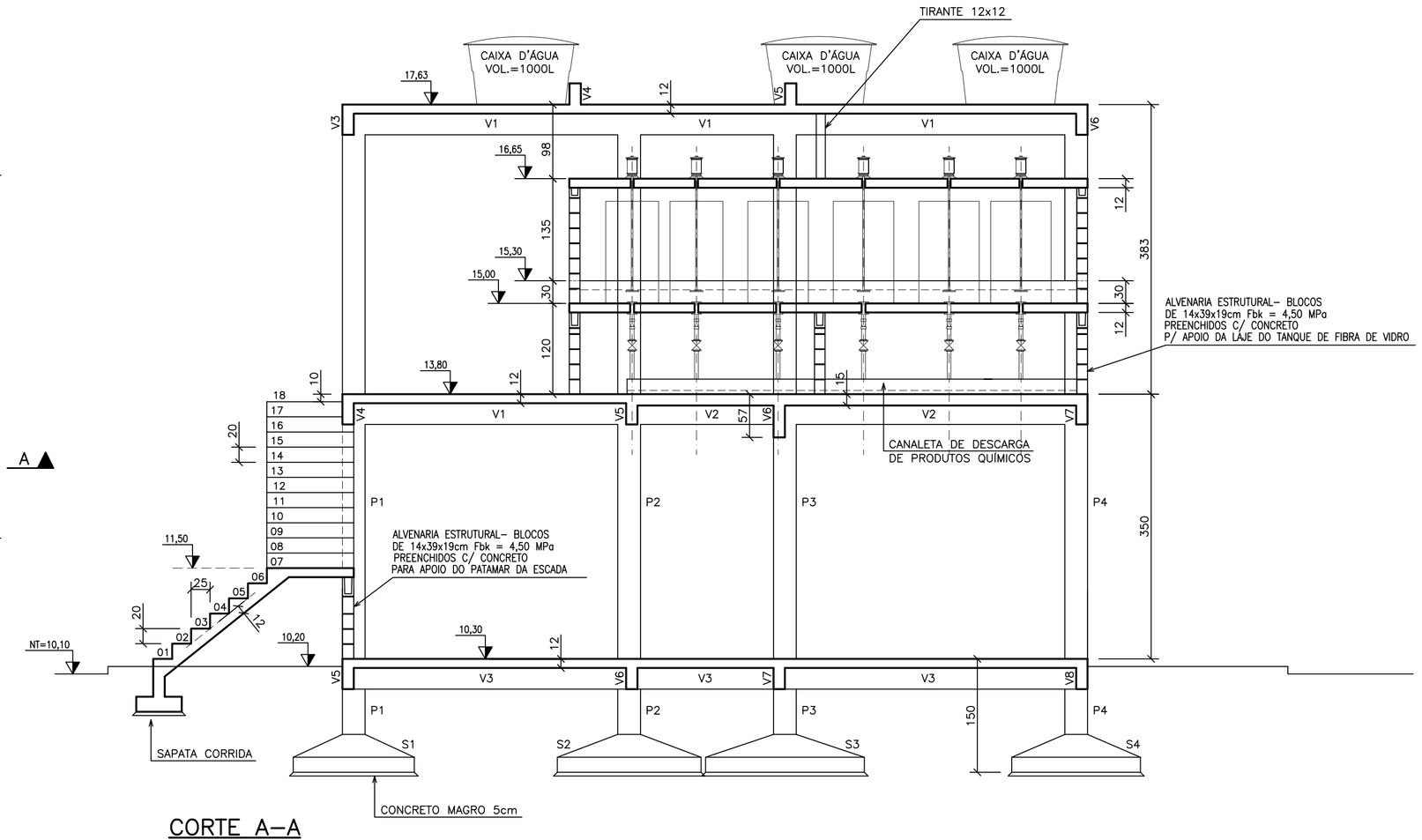

CORTE A–A
ESCALA 1/50

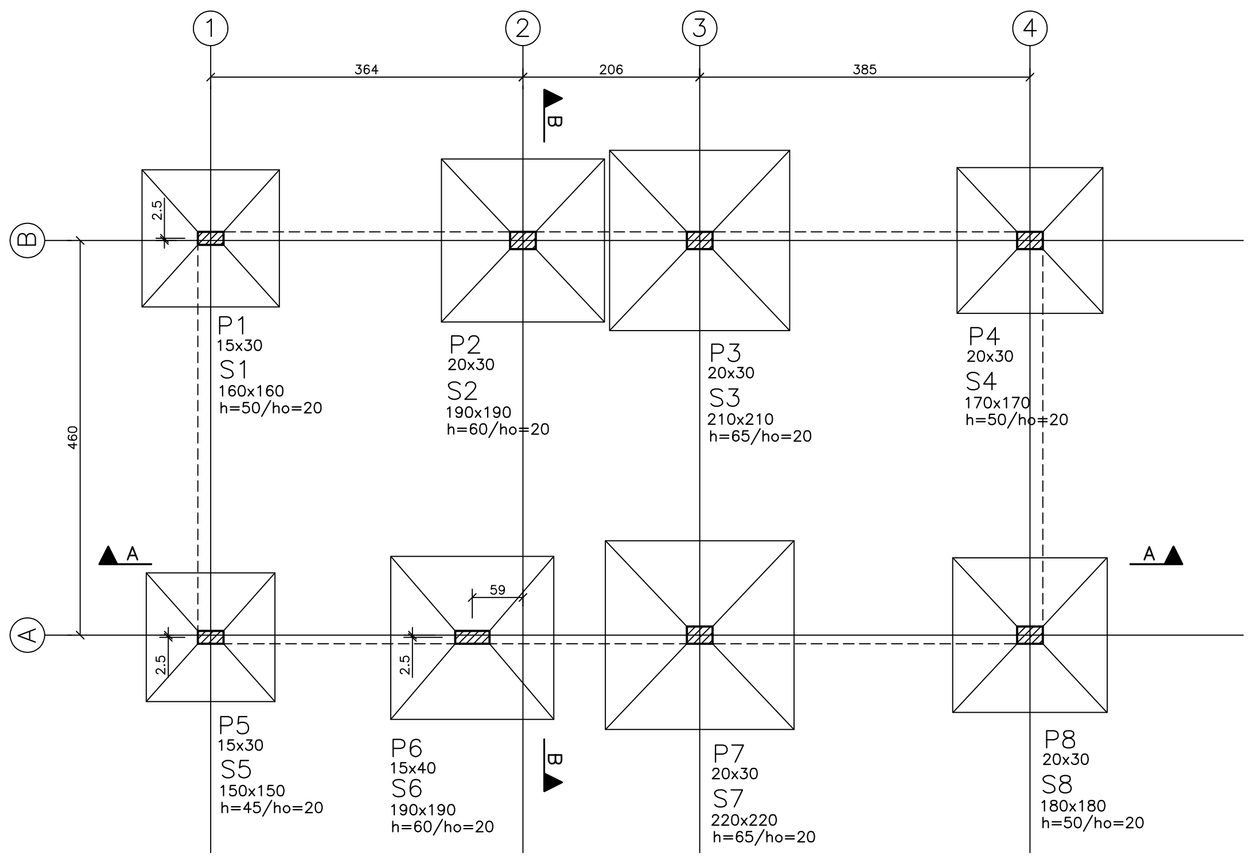

FORMAS DA FUNDAÇÃO E LOCAÇÃO DOS PILARES–PLANTA
ESCALA 1/50

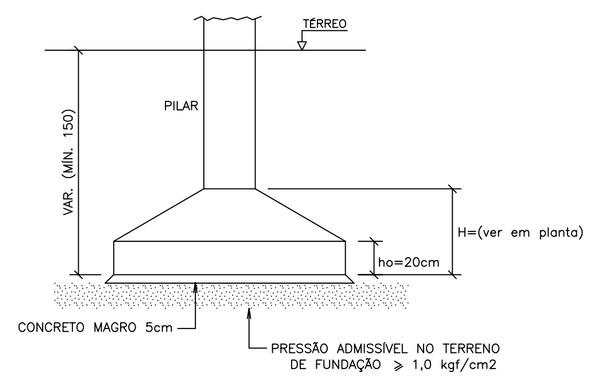

SAPATAS–ELEVAÇÃO (TÍP.)
SEM ESCALA

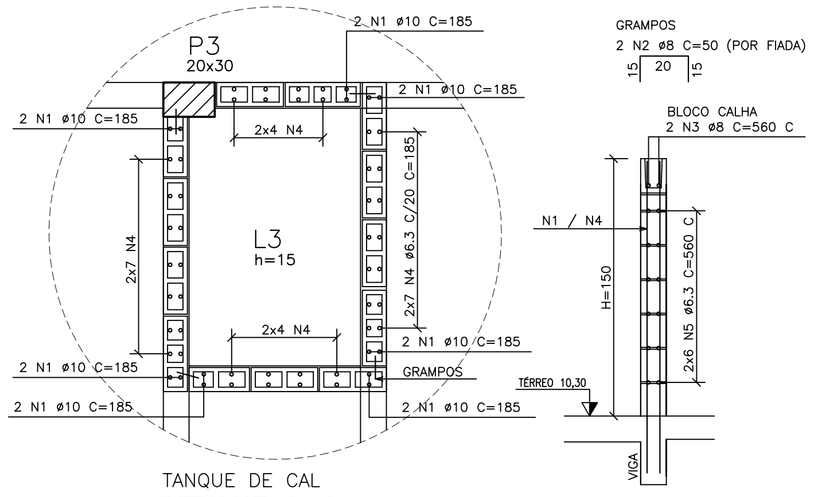

TANQUE DE CAL

DETALHE 1–1
ESCALA 1/25

NOTAS

1 – COTAS E DIMENSÕES EM CENTÍMETROS / ELEVAÇÕES EM METROS
2 – AÇO CA–50 (Fyk = 500 MPa) E CA–60 (Fyk = 600 MPa)
3 – COBRIMENTO DAS ARMADURAS (CA–50A): LAJES 2,0cm / VIGAS 3,0cm
PILARES = 3,0 cm / SAPATAS = 4,0 cm (TOLERÂNCIA PARA COBRIMENTO = 5,0mm)
4 – CARACTERÍSTICAS DO CONCRETO:
PROPRIEDADES EXIGIDAS:

ELEMENTOS ESTRUTURAIS EM GERAL		
RESISTÊNCIA CARACTERÍSTICA (Fck) MÍNIMA	30	MPa
MÓDULO DE DEFORMAÇÃO TANGENTE INICIAL MÍNIMA	31	GPa
CONSUMO MÍNIMO DE CIMENTO	≥ 320	kg/m3
FATOR ÁGUA/CIMENTO MÁXIMO	≤ 0,55	*****

5 – CONFIRMAR AS MEDIDAS NO LOCAL
6 – SIMBOLOGIA:
– PILAR QUE PROSSEGUE
– PILAR QUE MORRE
– PILAR QUE NASCE
– PILAR QUE REDUZ
– ALVENARIA ESTRUTURAL – BLOCOS DE 14x39x19cm Fbk=4,5 MPa PREENCHIDOS COM CONCRETO
7 – A EXECUÇÃO DA ESTRUTURA É DE RESPONSABILIDADE DA EMPRESA CONSTRUTORA, E DEVERÁ CONTAR COM A CONSULTORIA DE UM TECNOLOGISTA DE MATERIAIS. O ENGENHEIRO RESPONSÁVEL DEVERÁ OBEDECER AS RECOMENDAÇÕES DA NBR–14931 EXECUÇÃO DE ESTRUTURAS CONCRETO–PROCEDIMENTOS.
8 – CARGAS DOS PAVIMENTOS:
ENCHIMENTO E REVESTIMENTO = PISOS 100kg/m2 / COBERTURA 80kg/m2
ACIDENTAL = TÉRREO 300kg/m2 / PAVTo. SUPERIOR 300kg/m2 / COBERTURA 100kg/m2
ALVENARIA EM BLOCO CERÂMICO = 170kg/m2
9 – PRESSÃO ADMISSÍVEL NO TERRENO DE FUNDAÇÃO: > 1,0 kgf/cm2

QUANTIDADES:

1– FORMAS: 284,54 m2
2– CONCRETO ESTRUTURAL: 37,46 m3
3– LASTRO DE CONCRETO MAGRO espess = 5,0 cm: 1,40 m3

ESTE DESENHO É PROPRIEDADE DA COMPANHIA ESPÍRITO SANTENSE DE SANEAMENTO – CESAN E NÃO PODE SER COPIADO SEM SUA AUTORIZAÇÃO.

NÚMEROS	TÍTULOS
PRINCIPAIS DESENHOS DE REFERÊNCIA	

Nº	LOCAL	DISCRIMINAÇÃO	DES.	DIV.	GER.	DATA
REVISÃO						

CANCELA E SUBSTITUI O DESENHO NÚMERO:

CANCELADO E SUBSTITUÍDO PELO DESENHO NÚMERO:

CENTRO DE DOCUMENTAÇÃO
RECEBIDO: __/__/__
Nº DOC.: _____ ASS.: _____
APROVAÇÃO CESAN:
ASS.: _____ MATR.: _____
UNID.: _____ DATA: __/__/__
ESTA APROVAÇÃO NÃO ISENTA A CONTRATADA DE SUAS RESPONSABILIDADES LEGAIS.

EMITENTE: Etep Consultoria, Gerenciamento e Serviços

PROJETADO:	COORDENADOR:
ARTUR AUGUSTO OLIVEIRA NEVES	ARTUR AUGUSTO OLIVEIRA NEVES
CREA: 045302/D REGIÃO: RJ	CREA: 045302/D REGIÃO: RJ
DESENHO: OZIMAR CORREA	Nº DES. PROJETISTA: 0876.DS.02.C.026–00
DATA: 03 / 03 /2011	

RESPONSÁVEL TÉCNICO: ENG° ARTUR AUGUSTO OLIVEIRA NEVES
CREA: 045302/D REGIÃO: RJ ART Nº82011002094 DATA: 22/02/2011

EMISSÃO CESAN	DATAS
PROJETADO:	
CREA:	
DESENHADO:	
VERIFICADO: ENG° NESTOR GORZA JUNIOR	
DIVISÃO: ENG° NESTOR GORZA JUNIOR	
GERÊNCIA: ENG° SANDRA SILY	

CESAN

MUNICÍPIO: VIANA | DISTRITO: | BAIRRO: JUCU/ANTARTICA

NOME DO EMPREENDIMENTO: SISTEMA DE ABASTECIMENTO DE ÁGUA DA GRANDE VITÓRIA

TÍTULO: ESTAÇÃO DE TRATAMENTO DE ÁGUA – JUCU/ANTARTICA
PROJETO ESTRUTURAL – CASA DE QUÍMICA
PLANTA DE FORMAS, LOCAÇÃO, DET. TANQUE DE CAL, E CORTES

ESCALA:	FOLHA:	Nº CESAN	REV:
INDICADA	01/09	A–048–001–40–4–XX–0039	00