CONFIGURAÇÃO DE PENAS P/ PLOTAGEM

COR		ESP.
1	07	0,1
2	07	0,2
3	07	0,3
4	07	0,4
5	07	0,5
6	07	0,6
7	07	0,25
8	07	0,09
9	07	0,15
140	140	0,15
162	162	0,15

V 1
Escala 1:50

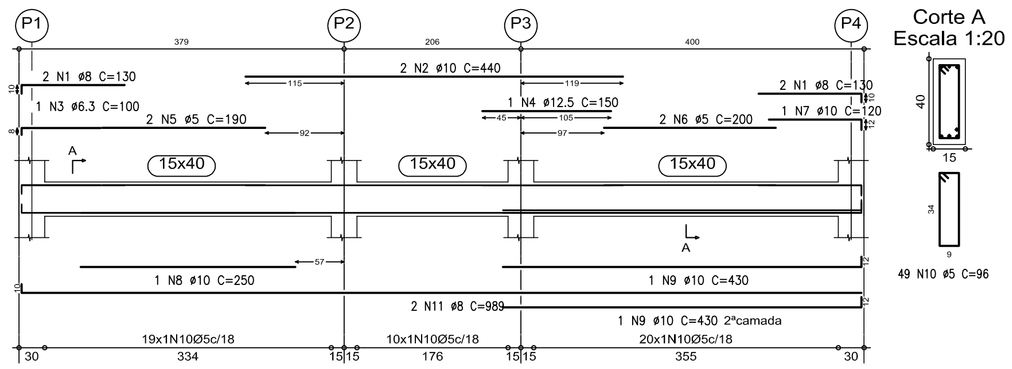

V 2
Escala 1:50

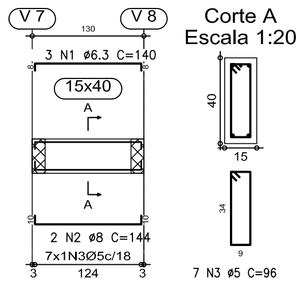

V 3
Escala 1:50

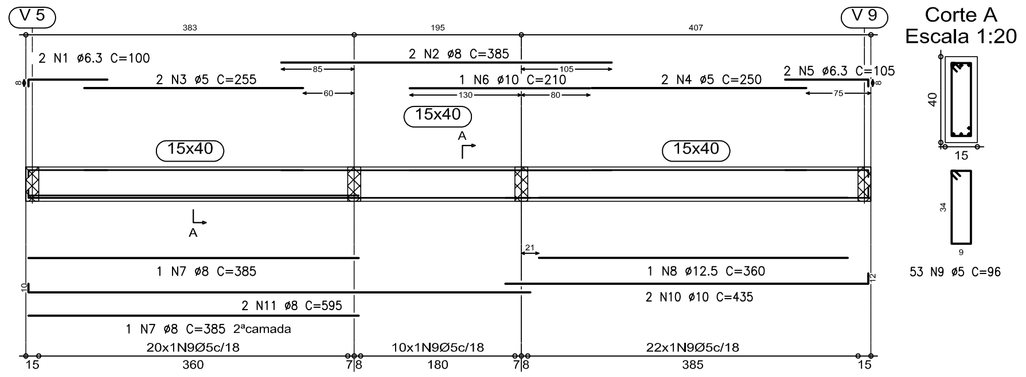

V 4
Escala 1:50

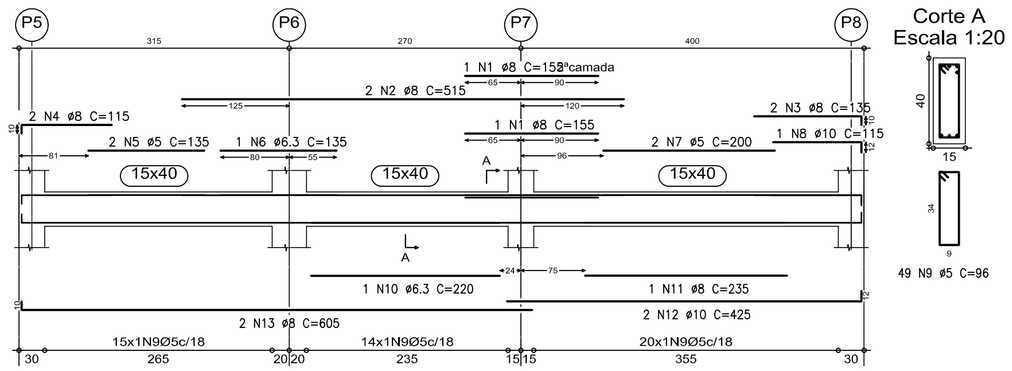

V 5
Escala 1:50

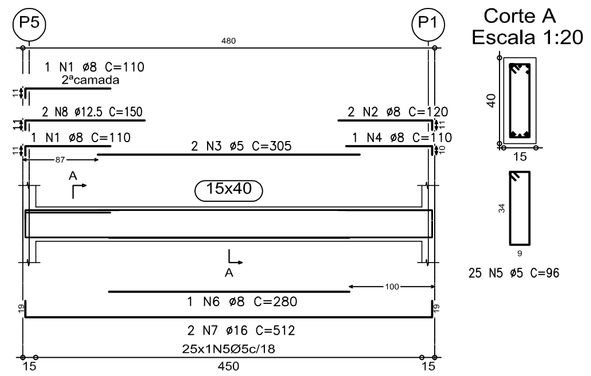

V 6
Escala 1:50

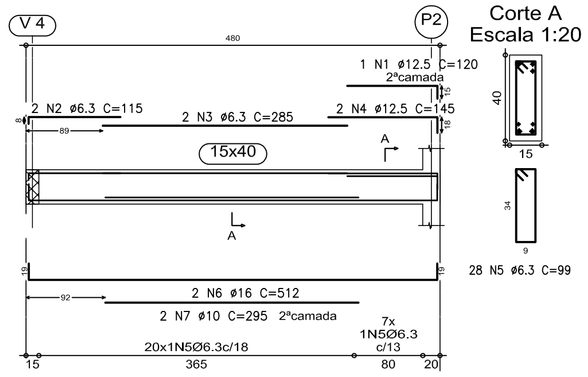

V 7
Escala 1:50

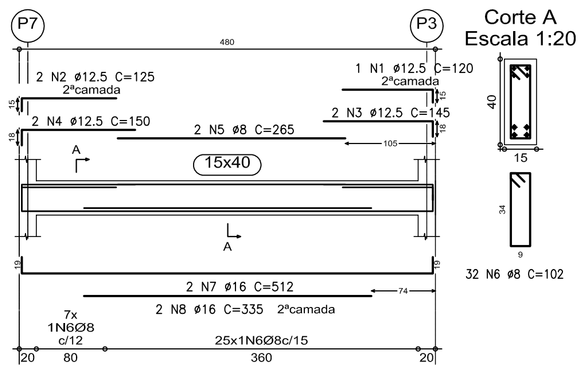

V 8
Escala 1:50

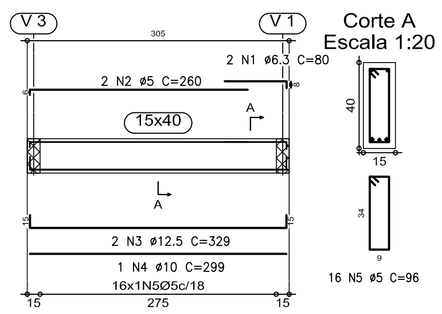

V 9
Escala 1:50

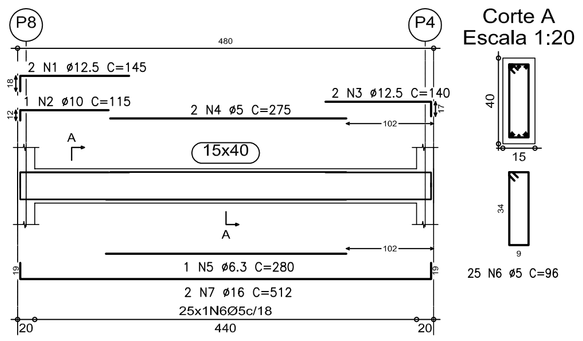

TABELA DE FERROS					
TIPO	POS.	BIT.	QUANT.	C.Unt. (cm)	C.Tot. (cm)
V 1 (1 X)					
CA-50A	1	8	4	130	520
CA-50A	2	10	2	440	880
CA-50A	3	6.3	1	100	100
CA-50A	4	12.5	1	150	150
CA-60B	5	5	2	190	380
CA-60B	6	5	2	200	400
CA-50A	7	10	1	120	120
CA-50A	8	10	1	250	250
CA-50A	9	10	2	430	860
CA-60B	10	5	49	96	4704
CA-50A	11	8	2	989	1978
V 2 (1 X)					
CA-50A	1	6.3	3	140	420
CA-50A	2	8	2	144	288
CA-60B	3	5	7	96	672
V 3 (1 X)					
CA-50A	1	6.3	2	100	200
CA-50A	2	8	2	385	770
CA-60B	3	5	2	255	510
CA-60B	4	5	2	250	500
CA-50A	5	6.3	2	105	210
CA-50A	6	10	1	210	210
CA-50A	7	8	2	385	770
CA-50A	8	12.5	1	360	360
CA-60B	9	5	53	96	5088
CA-50A	10	10	2	435	870
CA-50A	11	8	2	595	1190
V 4 (1 X)					
CA-50A	1	8	2	155	310
CA-50A	2	8	2	515	1030
CA-50A	3	8	2	135	270
CA-50A	4	8	2	115	230
CA-60B	5	5	2	135	270
CA-50A	6	6.3	1	135	135
CA-60B	7	5	2	200	400
CA-50A	8	10	1	115	115
CA-60B	9	5	49	96	4704
CA-50A	10	6.3	1	220	220
CA-50A	11	8	1	235	235
CA-50A	12	10	2	425	850
CA-50A	13	8	2	605	1210
V 5 (1 X)					
CA-50A	1	8	2	110	220
CA-50A	2	8	2	120	240
CA-60B	3	5	2	305	610
CA-50A	4	8	1	110	110
CA-60B	5	5	25	96	2400
CA-50A	6	8	1	280	280
CA-50A	7	16	2	512	1024
CA-50A	8	12.5	2	150	300
V 6 (1 X)					
CA-50A	1	12.5	1	120	120
CA-50A	2	6.3	2	115	230
CA-50A	3	6.3	2	285	570
CA-50A	4	12.5	2	145	290
CA-50A	5	6.3	28	99	2772
CA-50A	6	16	2	512	1024
CA-50A	7	10	2	295	590
V 7 (1 X)					
CA-50A	1	12.5	1	120	120
CA-50A	2	12.5	2	125	250
CA-50A	3	12.5	2	145	290
CA-50A	4	12.5	2	150	300
CA-50A	5	8	2	265	530
CA-50A	6	8	32	102	3264
CA-50A	7	16	2	512	1024
CA-50A	8	16	2	335	670
V 8 (1 X)					
CA-50A	1	6.3	2	80	160
CA-60B	2	5	2	260	520
CA-50A	3	12.5	2	329	658
CA-50A	4	10	1	299	299
CA-60B	5	5	16	96	1536
V 9 (1 X)					
CA-50A	1	12.5	2	145	290
CA-50A	2	10	1	115	115
CA-50A	3	12.5	2	140	280
CA-60B	4	5	2	275	550
CA-50A	5	6.3	1	280	280
CA-60B	6	5	25	96	2400
CA-50A	7	16	2	512	1024

RESUMO DO AÇO		
PESO CA-60B ø 5	256.44 m	40.26kg
PESO CA-50A ø 6.3	52.97 m	13.10kg
PESO CA-50A ø 8	134.45 m	52.77kg
PESO CA-50A ø 10	51.59 m	32.40kg
PESO CA-50A ø 12.5	34.08 m	33.44kg
PESO CA-50A ø 16	47.66 m	74.83kg
PESO TOTAL CA-50A		206.54kg
PESO TOTAL CA-60B		40.26kg
PESO TOTAL =		246.80kg

NOTAS

1 – COTAS E DIMENSÕES EM CENTÍMETROS / ELEVAÇÕES EM METROS
2 – AÇO CA-50 (Fyk = 500 MPa) E CA-60 (Fyk = 600 MPa)
3 – COBRIMENTO DAS ARMADURAS (CA-50A): VIGAS 3,0cm (TOLERÂNCIA PARA COBRIMENTO = 5,0mm)
4 – CONFIRMAR AS MEDIDAS NO LOCAL

ESTE DESENHO É PROPRIEDADE DA COMPANHIA ESPÍRITO SANTENSE DE SANEAMENTO – CESAN E NÃO PODE SER COPIADO SEM SUA AUTORIZAÇÃO.

NÚMEROS	TÍTULOS	Nº	LOCAL	DISCRIMINAÇÃO	DES.	DIV.	GER.	DATA
PRINCIPAIS DESENHOS DE REFERÊNCIA		REVISÃO						

CANCELA E SUBSTITUI O DESENHO NÚMERO:

CANCELADO E SUBSTITUÍDO PELO DESENHO NÚMERO:

CENTRO DE DOCUMENTAÇÃO
RECEBIDO: __/__/__
Nº DOC.: _____ ASS.: _____
APROVAÇÃO CESAN:
ASS.: _____ MATR.: _____
UNID.: _____ DATA: __/__/__
ESTA APROVAÇÃO NÃO ISENTA A CONTRATADA DE SUAS RESPONSABILIDADES LEGAIS.

EMITENTE: Etep Consultoria, Gerenciamento e Serviços

PROJETADO:	COORDENADOR:
ARTUR AUGUSTO OLIVEIRA NEVES	ARTUR AUGUSTO OLIVEIRA NEVES
CREA: 045302/D REGIÃO: RJ	CREA: 045302/D REGIÃO: RJ
DESENHO: OZIMAR CORREA	Nº DES. PROJETISTA: 0876.DS.02.C.030-00
DATA: 03/03/2011	

RESPONSÁVEL TÉCNICO: ENGº ARTUR AUGUSTO OLIVEIRA NEVES
CREA: 045302/D REGIÃO: RJ ART Nº:0820110020948 DATA: 22/02/2011

EMISSÃO CESAN	DATAS
PROJETADO:	
CREA:	
DESENHADO:	
VERIFICADO: ENGº NESTOR CORZA JUNIOR	
DIVISÃO: ENGº NESTOR CORZA JUNIOR	
GERÊNCIA: ENGª SANDRA SILY	

CESAN

MUNICÍPIO: VIANA | DISTRITO: | BAIRRO: JUCU/ANTARTICA

NOME DO EMPREENDIMENTO: SISTEMA DE ABASTECIMENTO DE ÁGUA DA GRANDE VITÓRIA

TÍTULO: ESTAÇÃO DE TRATAMENTO DE ÁGUA – JUCU/ANTARTICA
PROJETO ESTRUTURAL – CASA DE QUÍMICA
ARMAÇÃO DAS VIGAS DO PAVIMENTO TÉRREO

ESCALA:	FOLHA:	Nº CESAN	REV:
INDICADA	05/09	A-048-001-40-4-XX-0043	00