CONFIGURAÇÃO DE PENAS P/ PLOTAGEM

COR		ESP.
1	07	0,1
2	07	0,2
3	07	0,3
4	07	0,4
5	07	0,5
6	07	0,6
7	07	0,25
8	07	0,09
9	07	0,15
140	140	0,15
162	162	0,15

V 1
Escala 1:50

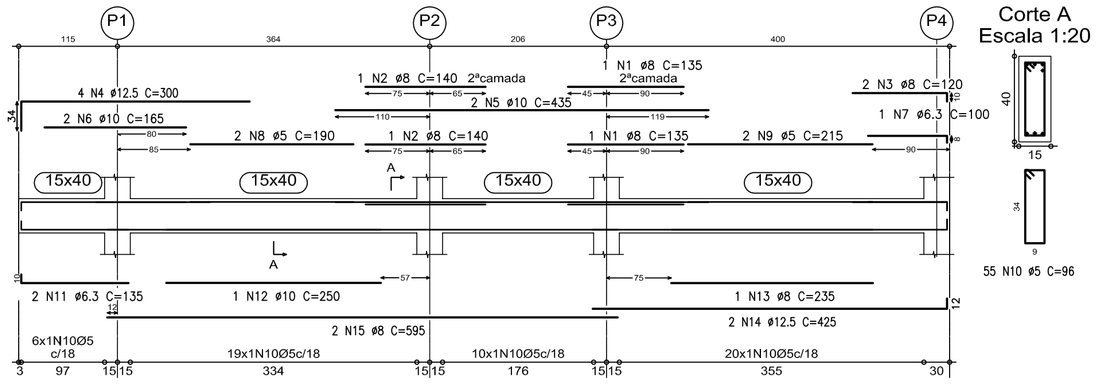

V 2
Escala 1:50

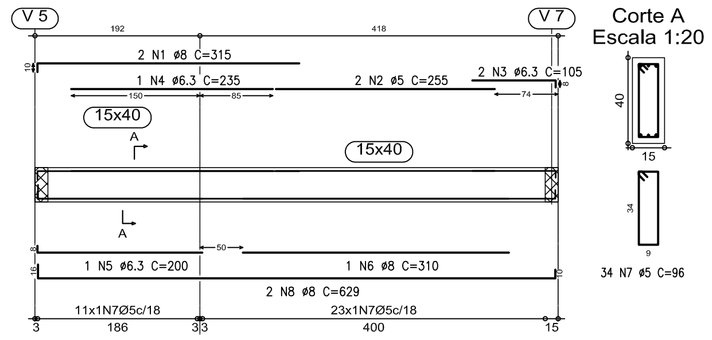

V 3
Escala 1:50

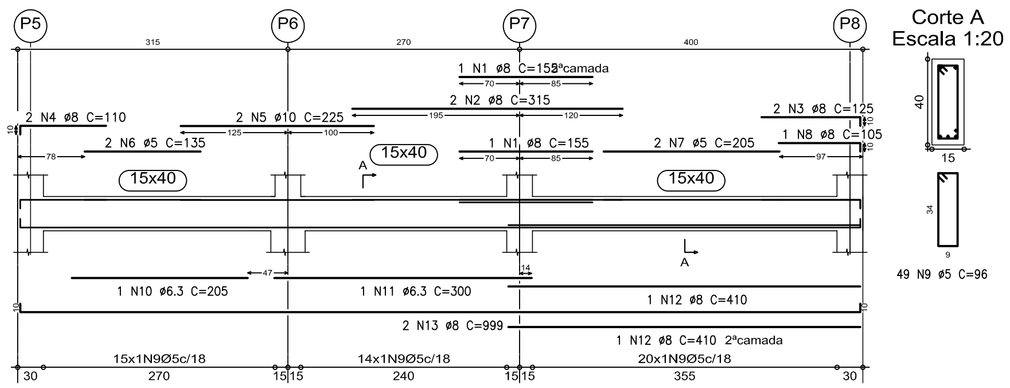

V 4
Escala 1:50

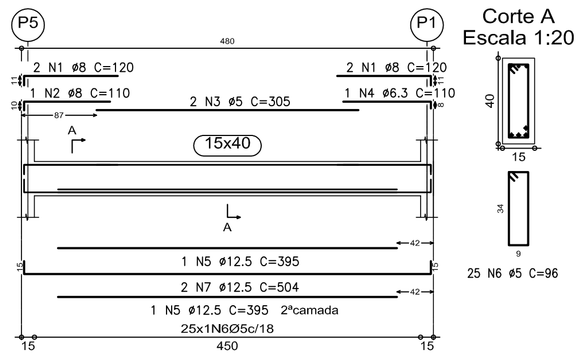

V 5
Escala 1:50

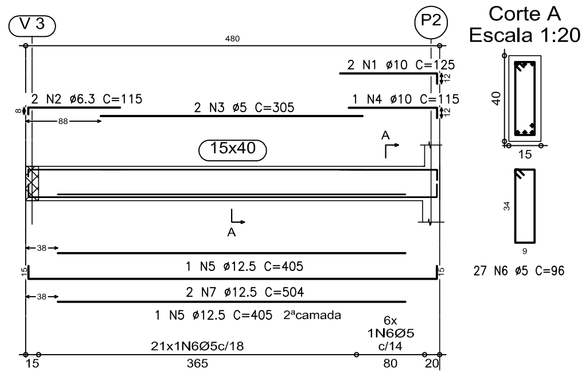

V 6
Escala 1:50

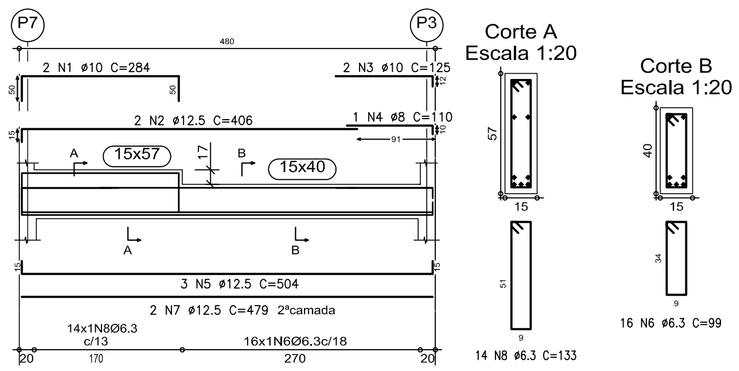

V 7
Escala 1:50

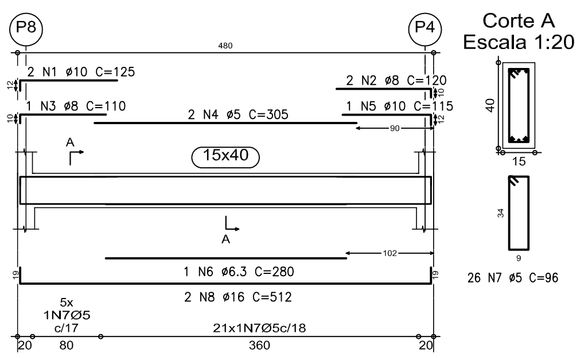

TABELA DE FERROS					
TIPO	POS.	BIT.	QUANT.	C.Unt. (cm)	C.Tot. (cm)
V 1 (1 X)					
CA-50A	1	8	2	135	270
CA-50A	2	8	2	140	280
CA-50A	3	8	2	120	240
CA-50A	4	12.5	4	300	1200
CA-50A	5	10	2	435	870
CA-50A	6	10	2	165	330
CA-50A	7	6.3	1	100	100
CA-60B	8	5	2	190	380
CA-60B	9	5	2	215	430
CA-60B	10	5	55	96	5280
CA-50A	11	6.3	2	135	270
CA-50A	12	10	1	250	250
CA-50A	13	8	1	235	235
CA-50A	14	12.5	2	425	850
CA-50A	15	8	2	595	1190
V 2 (1 X)					
CA-50A	1	8	2	315	630
CA-60B	2	5	2	255	510
CA-50A	3	6.3	2	105	210
CA-50A	4	6.3	1	235	235
CA-50A	5	6.3	1	200	200
CA-50A	6	8	1	310	310
CA-60B	7	5	34	96	3264
CA-50A	8	8	2	629	1258
V 3 (1 X)					
CA-50A	1	8	2	155	310
CA-50A	2	8	2	315	630
CA-50A	3	8	2	125	250
CA-50A	4	8	2	110	220
CA-50A	5	10	2	225	450
CA-60B	6	5	2	135	270
CA-60B	7	5	2	205	410
CA-50A	8	8	1	105	105
CA-60B	9	5	49	96	4704
CA-50A	10	6.3	1	205	205
CA-50A	11	6.3	1	300	300
CA-50A	12	8	2	410	820
CA-50A	13	8	2	999	1998
V 4 (1 X)					
CA-50A	1	8	4	120	480
CA-50A	2	8	1	110	110
CA-60B	3	5	2	305	610
CA-50A	4	6.3	1	110	110
CA-50A	5	12.5	2	395	790
CA-60B	6	5	25	96	2400
CA-50A	7	12.5	2	504	1008
V 5 (1 X)					
CA-50A	1	10	2	125	250
CA-50A	2	6.3	2	115	230
CA-60B	3	5	2	305	610
CA-50A	4	10	1	115	115
CA-50A	5	12.5	2	405	810
CA-60B	6	5	27	96	2592
CA-50A	7	12.5	2	504	1008
V 6 (1 X)					
CA-50A	1	10	2	284	568
CA-50A	2	12.5	2	406	812
CA-50A	3	10	2	125	250
CA-50A	4	8	1	110	110
CA-50A	5	12.5	3	504	1512
CA-50A	6	6.3	16	99	1584
CA-50A	7	12.5	2	479	958
CA-50A	8	6.3	14	133	1862
V 7 (1 X)					
CA-50A	1	10	2	125	250
CA-50A	2	8	2	120	240
CA-50A	3	8	1	110	110
CA-60B	4	5	2	305	610
CA-50A	5	10	1	115	115
CA-50A	6	6.3	1	280	280
CA-60B	7	5	26	96	2496
CA-50A	8	16	2	512	1024

RESUMO DO AÇO		
PESO CA-60B ø 5	245.66 m	38.57kg
PESO CA-50A ø 6.3	55.86 m	13.81kg
PESO CA-50A ø 8	97.96 m	38.45kg
PESO CA-50A ø 10	34.48 m	21.65kg
PESO CA-50A ø 12.5	89.48 m	87.80kg
PESO CA-50A ø 16	10.24 m	16.08kg
PESO TOTAL CA-50A		177.79kg
PESO TOTAL CA-60B		38.57kg
PESO TOTAL =		216.36kg

NOTAS

1 – COTAS E DIMENSÕES EM CENTÍMETROS / ELEVAÇÕES EM METROS
2 – AÇO CA-50 (Fyk = 500 MPa) E CA-60 (Fyk = 600 MPa)
3 – COBRIMENTO DAS ARMADURAS (CA-50A): VIGAS 3,0cm (TOLERÂNCIA PARA COBRIMENTO = 5,0mm)
4 – CONFIRMAR AS MEDIDAS NO LOCAL

ESTE DESENHO É PROPRIEDADE DA COMPANHIA ESPÍRITO SANTENSE DE SANEAMENTO – CESAN E NÃO PODE SER COPIADO SEM SUA AUTORIZAÇÃO.

NÚMEROS	TÍTULOS	Nº	LOCAL	DISCRIMINAÇÃO	DES.	DIV.	GER.	DATA
PRINCIPAIS DESENHOS DE REFERÊNCIA		REVISÃO						

CANCELA E SUBSTITUI O DESENHO NÚMERO:

CANCELADO E SUBSTITUÍDO PELO DESENHO NÚMERO:

CENTRO DE DOCUMENTAÇÃO
RECEBIDO: __/__/__
Nº DOC.: _____ ASS.: _____
APROVAÇÃO CESAN:
ASS.: _____ MATR.: _____
UNID.: _____ DATA: __/__/__
ESTA APROVAÇÃO NÃO ISENTA A CONTRATADA DE SUAS RESPONSABILIDADES LEGAIS.

EMITENTE: Etep Consultoria, Gerenciamento e Serviços
PROJETADO: ARTUR AUGUSTO OLIVEIRA NEVES CREA: 045302/D REGIÃO: RJ
COORDENADOR: ARTUR AUGUSTO OLIVEIRA NEVES CREA: 045302/D REGIÃO: RJ
DESENHO: OZIMAR CORREA
Nº DES. PROJETISTA: 0876.DS.02.C.031-00
DATA: 03/03/2011
RESPONSÁVEL TÉCNICO: ENGº ARTUR AUGUSTO OLIVEIRA NEVES
CREA: 045302/D REGIÃO: RJ ART Nº08201100209480 DATA: 22/02/2011

EMISSÃO CESAN	DATAS
PROJETADO:	
CREA:	
DESENHADO:	
VERIFICADO: ENGº NESTOR GORZA JUNIOR	
DIVISÃO: ENGº NESTOR GORZA JUNIOR	
GERÊNCIA: ENGª SANDRA SILY	

CESAN

MUNICÍPIO: VIANA | DISTRITO: | BAIRRO: JUCU/ANTARTICA

NOME DO EMPREENDIMENTO: SISTEMA DE ABASTECIMENTO DE ÁGUA DA GRANDE VITÓRIA

TÍTULO: ESTAÇÃO DE TRATAMENTO DE ÁGUA – JUCU/ANTARTICA
PROJETO ESTRUTURAL – CASA DE QUÍMICA
ARMAÇÃO DAS VIGAS DO PAVIMENTO SUPERIOR

ESCALA:	FOLHA:	Nº CESAN	REV:
INDICADA	06/09	A-048-001-40-4-XX-0044	00