CONFIGURAÇÃO DE PENAS P/ PLOTAGEM

COR		ESP.
1	07	0,1
2	07	0,2
3	07	0,3
4	07	0,4
5	07	0,5
6	07	0,6
7	07	0,25
8	07	0,09
9	07	0,15
140	140	0,15
162	162	0,15

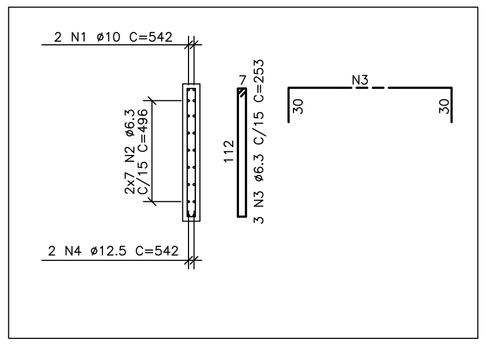

CHICANA (15x120) (2 X)
ESCALA 1/37.5

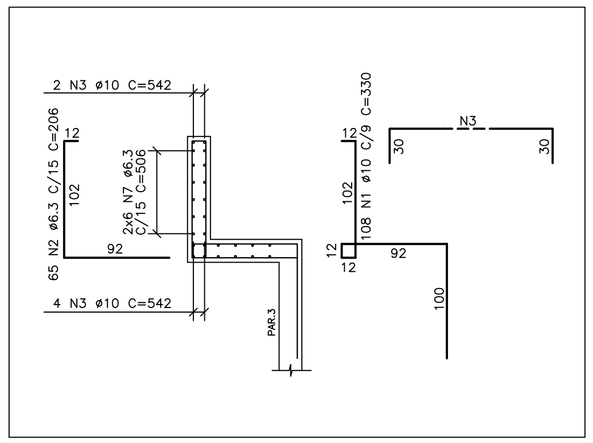

PAR.5 (20x110)
ESCALA 1/37.5

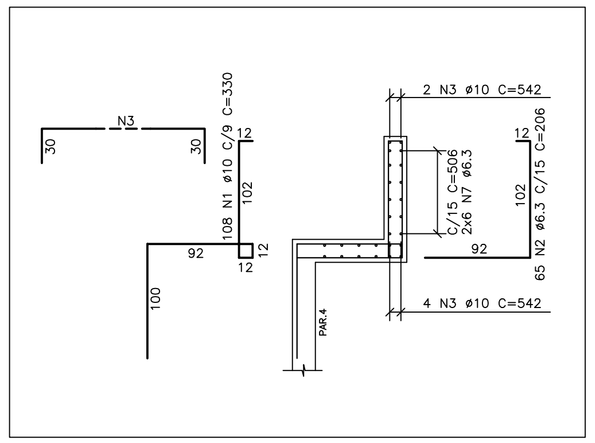

PAR.6 (20x110)
ESCALA 1/37.5

TABELA DE FERROS					
TIPO	POS.	BIT.	QUANT.	C.Unt. (cm)	C.Tot. (cm)
CHICANA (15x120) (2 X)					
CA-50A	1	10	2	542	1084
CA-50A	2	6.3	14	496	6944
CA-50A	3	6.3	3	253	759
CA-50A	4	12.5	2	542	1084
PAR.5 (20x110) (1 X)					
CA-50A	1	10	108	330	35640
CA-50A	2	6.3	65	206	13390
CA-50A	3	10	6	542	3252
CA-50A	7	6.3	12	506	6072
PAR.6 (20x110) (1 X)					
CA-50A	1	10	108	330	35640
CA-50A	2	6.3	65	206	13390
CA-50A	3	10	6	542	3252
CA-50A	7	6.3	12	506	6072
CANTOS VERTICAIS DAS PAREDES (20x405) (4 X)					
CA-50A	1	12.5	4	397	1588
CA-50A	2	8	36	132	4752
CANTOS VERTICAIS DAS PAREDES DAS CAIXAS 1 E 2					
CA-50A	1	8	4	127	508
CA-60B	2	5	14	57	798
CANTOS VERTICAIS DAS PAREDES (20x110) (4 X)					
CA-50A	1	10	4	102	408
CA-50A	2	6.3	12	132	1584

RESUMO DO AÇO		
PESO CA-60B ø 5	31.92 m	5.01kg
PESO CA-50A ø 6.3	606.66 m	150.01kg
PESO CA-50A ø 8	210.40 m	82.58kg
PESO CA-50A ø 10	815.84 m	512.35kg
PESO CA-50A ø 12.5	85.20 m	83.60kg
PESO TOTAL CA-50A		828.54kg
PESO TOTAL CA-60B		5.01kg
PESO TOTAL =		833.56kg

DET. TÍPICO DE ARMAÇÃO:
DAS PAREDES 20x405
CANTOS VERTICAIS DAS PAREDES (x4)
ESCALA 1/25

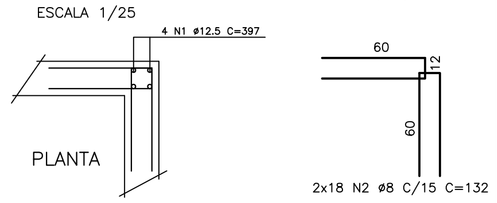

DET. TÍPICO DE ARMAÇÃO:
DAS PAREDES 15x135- CAIXAS 1 E 2
CANTOS VERTICAIS DAS PAREDES (x4)
ESCALA 1/25

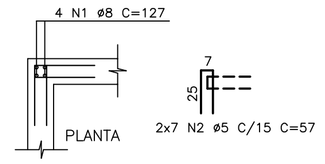

DET. TÍPICO DE ARMAÇÃO:
DAS PAREDES 20x110
CANTOS VERTICAIS DAS PAREDES (x4)
ESCALA 1/25

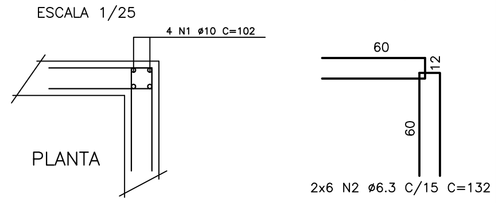

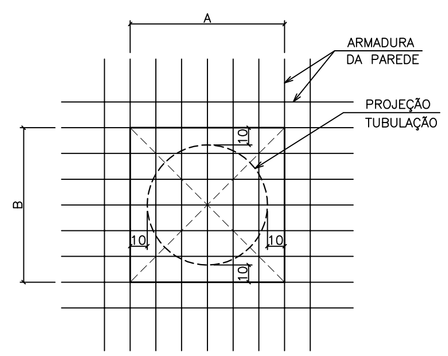

1 – DEIXAR DIMENSÕES A e B SEM CONCRETAR, PRESERVANDO ARMADURA
2 – LOCAR TUBOS
3 – CORTAR ARMADURA
4 – GRAUTEAR

DETALHE TÍPICO:
FURO NAS PARDES
ESCALA 1/25

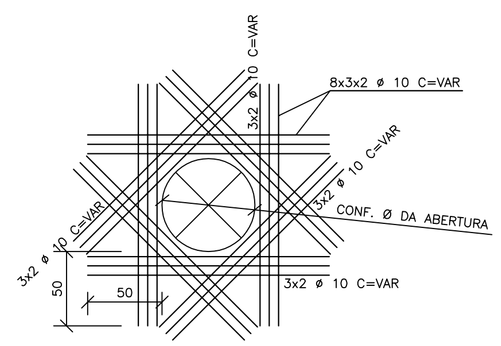

DETALHE TÍPICO DE REFORÇO:
FURO NAS PAREDES
SEM ESCALA

NOTAS

1 – COTAS E DIMENSÕES EM CENTÍMETROS / ELEVAÇÕES EM METROS
2 – AÇO CA-50 (Fyk = 500 MPa) E CA-60 (Fyk = 600 MPa)
3 – COBRIMENTO DAS ARMADURAS (CA-50A): 4,0cm (TOLERÂNCIA PARA COBRIMENTO = 5,0mm)
4 – CONFIRMAR AS MEDIDAS NO LOCAL

ESTE DESENHO É PROPRIEDADE DA COMPANHIA ESPÍRITO SANTENSE DE SANEAMENTO – CESAN E NÃO PODE SER COPIADO SEM SUA AUTORIZAÇÃO.

NÚMEROS	TÍTULOS
PRINCIPAIS DESENHOS DE REFERÊNCIA	

Nº	LOCAL	DISCRIMINAÇÃO	DES.	DIV.	GER.	DATA
REVISÃO						

CANCELA E SUBSTITUI O DESENHO NÚMERO:

CANCELADO E SUBSTITUÍDO PELO DESENHO NÚMERO:

CENTRO DE DOCUMENTAÇÃO
RECEBIDO: / /
Nº DOC.: ASS.:
APROVAÇÃO CESAN:
ASS.: MATR.:
UNID.: DATA: / /
ESTA APROVAÇÃO NÃO ISENTA A CONTRATADA DE SUAS RESPONSABILIDADES LEGAIS.

EMITENTE: Etep Consultoria, Gerenciamento e Serviços

PROJETADO:	COORDENADOR:
ARTUR AUGUSTO OLIVEIRA NEVES	ARTUR AUGUSTO OLIVEIRA NEVES
CREA: 045302/D REGIÃO: RJ	CREA: 045302/D REGIÃO: RJ
DESENHO: OZIMAR CORREA	Nº DES. PROJETISTA:
DATA: 28 / 02 / 2011	0876.DS.02.C.037-00

RESPONSÁVEL TÉCNICO: ENGº ARTUR AUGUSTO OLIVEIRA NEVES
CREA: 045302/D REGIÃO: RJ ART Nº 082011002094 DATA: 22/02/2011

EMISSÃO CESAN	DATAS
PROJETADO:	
CREA:	
DESENHADO:	
VERIFICADO: ENGº NESTOR GORZA JUNIOR	
DIVISÃO: ENGº NESTOR GORZA JUNIOR	
GERÊNCIA: ENGª SANDRA SILY	

CESAN

MUNICÍPIO: VIANA | DISTRITO: | BAIRRO: JUCU/ANTÁRTICA

NOME DO EMPREENDIMENTO: SISTEMA DE ABASTECIMENTO DE ÁGUA DA GRANDE VITÓRIA

TÍTULO: ESTAÇÃO DE TRATAMENTO DE ÁGUA – JUCU/ANTÁRTICA
TANQUE DE CLARIFICAÇÃO – PROJETO ESTRUTURAL
ARMAÇÃO DAS PAREDES

ESCALA:	FOLHA:	Nº CESAN	REV:
INDICADA	03/03	A-048-001-40-4-XX-0048	00