CONFIGURAÇÃO DE PENAS P/ PLOTAGEM

COR		ESP.
1	07	0,1
2	07	0,2
3	07	0,3
4	07	0,4
5	07	0,5
6	07	0,6
7	07	0,25
8	07	0,09
9	07	0,15
140	140	0,15
162	162	0,15

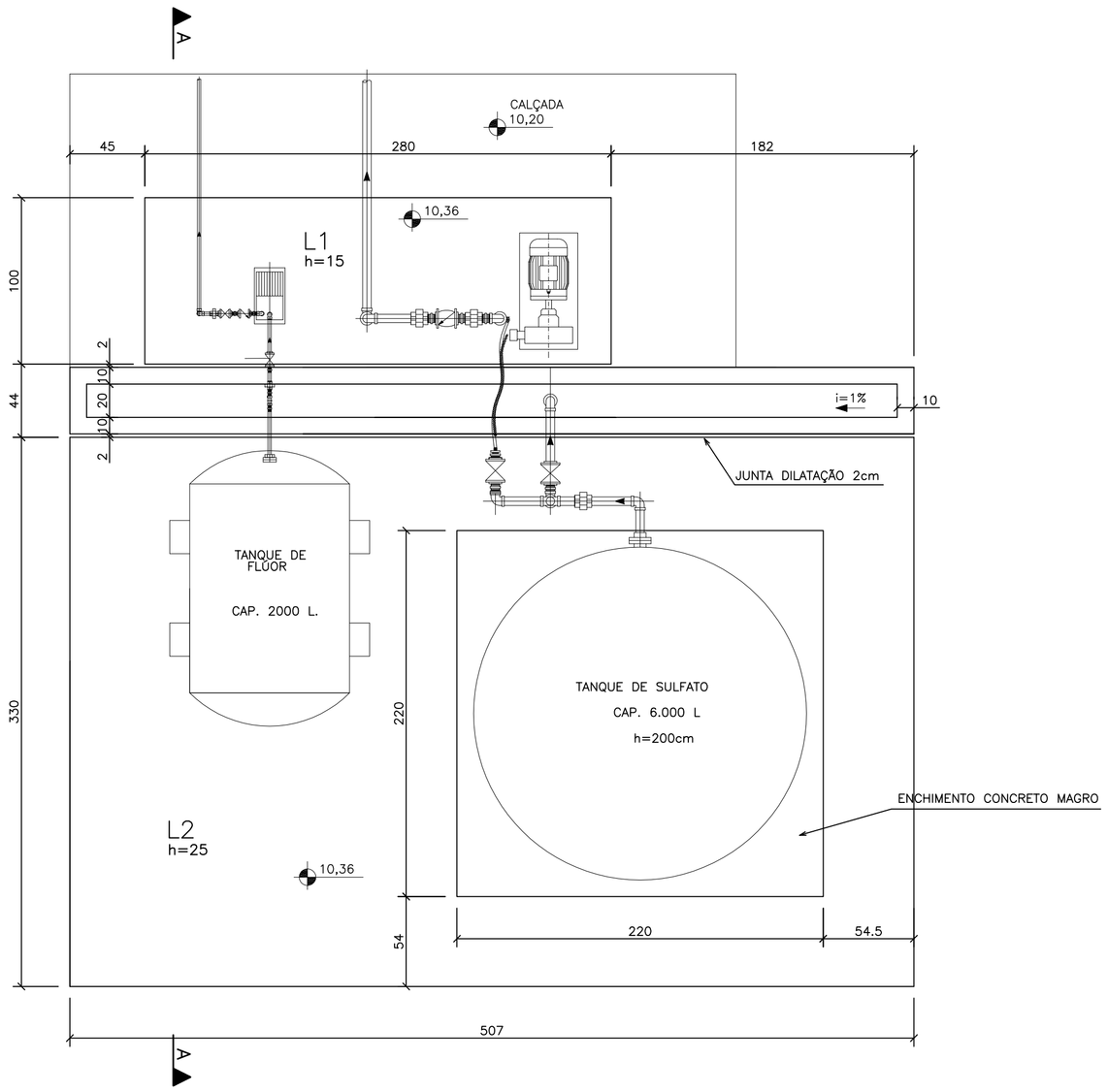

VISTA SUPERIOR

FORMAS DAS BASES–PLANTA

ESCALA 1/25

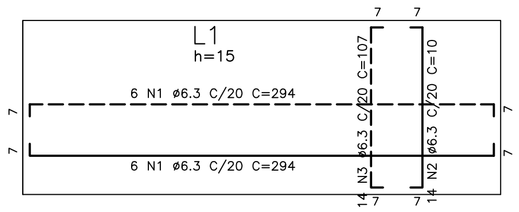

BASE MENOR–ARMAÇÃO

ESCALA 1/25

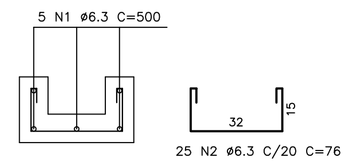

CANALETA–ARMAÇÃO

ESCALA 1/15

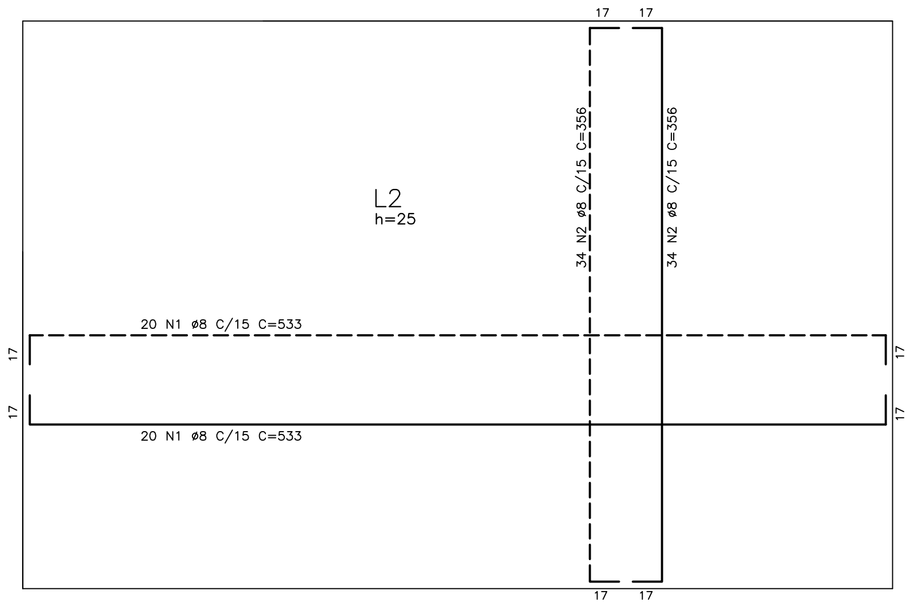

BASE MAIOR–ARMAÇÃO

ESCALA 1/25

TABELA DE FERROS					
TIPO	POS.	BIT.	QUANT.	C.Unt. (cm)	C.Tot. (cm)
BASE MENOR–ARMAÇÃO (1 X)					
CA–50A	1	6.3	12	294	3528
CA–50A	2	6.3	14	10	140
CA–50A	3	6.3	14	107	1498
BASE MAIOR–ARMAÇÃO (1 X)					
CA–50A	1	8	40	533	21320
CA–50A	2	8	68	356	24208
CANALETA–ARMAÇÃO (1 X)					
CA–50A	1	6.3	5	500	2500
CA–50A	2	6.3	25	76	1900
RESUMO DO AÇO					
PESO CA–50A ø 6.3			95.66 m		23.65kg
PESO CA–50A ø 8			455.28 m		178.70kg
PESO TOTAL CA–50A					202.35kg
PESO TOTAL = 202.35kg					

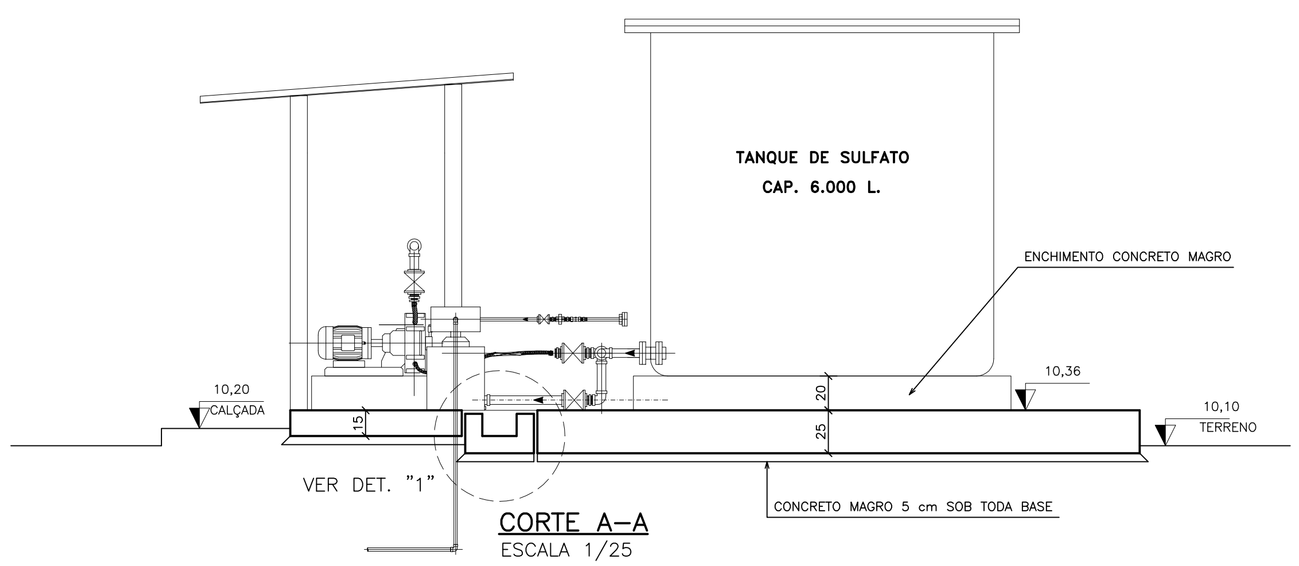

CORTE A–A

ESCALA 1/25

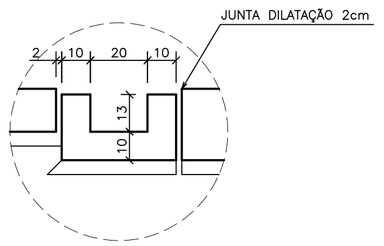

DETALHE "1"

ESCALA 1/15

NOTAS

1 – COTAS E DIMENSÕES EM CENTÍMETROS / ELEVAÇÕES EM METROS

2 – AÇO CA–50 (Fyk = 500 MPa) E CA–60 (Fyk = 600 MPa)

3 – COBRIMENTO DAS ARMADURAS (CA–50A): 4,0cm (TOLERÂNCIA PARA COBRIMENTO = 5,0mm)

4 – CARACTERÍSTICAS DO CONCRETO:

PROPRIEDADES EXIGIDAS:

ELEMENTOS ESTRUTURAIS EM GERAL		
RESISTÊNCIA CARACTERÍSTICA (Fck) MÍNIMA	25	MPa
MÓDULO DE DEFORMAÇÃO TANGENTE INICIAL MÍNIMA	28	GPa
CONSUMO MÍNIMO DE CIMENTO	≥ 280	kg/m3
FATOR ÁGUA/CIMENTO MÁXIMO	< 0,55	*****

5 – CONFIRMAR AS MEDIDAS NO LOCAL

6 – A EXECUÇÃO DA ESTRUTURA É DE RESPONSABILIDADE DA EMPRESA CONSTRUTORA, E DEVERÁ CONTAR COM A CONSULTORIA DE UM TECNOLOGISTA DE MATERIAIS. O ENGENHEIRO RESPONSÁVEL DEVERÁ OBEDECER AS RECOMENDAÇÕES DA NBR–14931 EXECUÇÃO DE ESTRUTURAS CONCRETO–PROCEDIMENTOS.

7 – PRESSÃO ADMISSÍVEL NO TERRENO DE FUNDAÇÃO: > 1,0 kgf/cm2

QUANTIDADES:

1– FORMAS: 11,11 m2
2– CONCRETO ESTRUTURAL: 5,00 m3
3– CONCRETO MAGRO: 2,07 m3

ESTE DESENHO É PROPRIEDADE DA COMPANHIA ESPÍRITO SANTENSE DE SANEAMENTO – CESAN E NÃO PODE SER COPIADO SEM SUA AUTORIZAÇÃO.

NÚMEROS	TÍTULOS	Nº	LOCAL	DISCRIMINAÇÃO	DES.	DIV.	GER.	DATA
PRINCIPAIS DESENHOS DE REFERÊNCIA		REVISÃO						

CANCELA E SUBSTITUI O DESENHO NÚMERO:

CANCELADO E SUBSTITUÍDO PELO DESENHO NÚMERO:

CENTRO DE DOCUMENTAÇÃO

RECEBIDO: __/__/__

Nº DOC.: _____ ASS.: _____

APROVAÇÃO CESAN:

ASS.: _____ MATR.: _____

UNID.: _____ DATA: __/__/__

ESTA APROVAÇÃO NÃO ISENTA A CONTRATADA DE SUAS RESPONSABILIDADES LEGAIS.

EMITENTE: Etep Consultoria, Gerenciamento e Serviços

PROJETADO:	COORDENADOR:
ARTUR AUGUSTO OLIVEIRA NEVES	ARTUR AUGUSTO OLIVEIRA NEVES
CREA: 045302/D REGIÃO: RJ	CREA: 045302/D REGIÃO: RJ
DESENHO: OZIMAR CORREA	Nº DES. PROJETISTA: 0876.DS.02.C.038–00
DATA: 03 / 03 /2011	

RESPONSÁVEL TÉCNICO: ENGº ARTUR AUGUSTO OLIVEIRA NEVES
CREA: 045302/D REGIÃO: RJ ART Nº:92011002094 DATA: 22/02/2011

EMISSÃO CESAN	DATAS
PROJETADO:	
CREA:	
DESENHADO:	
VERIFICADO: ENGº NESTOR GORZA JUNIOR	
DIVISÃO: ENGº NESTOR GORZA JUNIOR	
GERÊNCIA: ENGª SANDRA SILY	

CESAN

MUNICÍPIO: VIANA | DISTRITO: | BAIRRO: JUCU/ANTARTICA

NOME DO EMPREENDIMENTO: SISTEMA DE ABASTECIMENTO DE ÁGUA DA GRANDE VITÓRIA

TÍTULO: ESTAÇÃO DE TRATAMENTO DE ÁGUA – JUCU/ANTARTICA
PROJETO ESTRUTURAL – SISTEMA DE DOSAGEM
PLANTA DE FORMAS, CORTE, DETALHE E ARMAÇÕES

ESCALA:	FOLHA:	Nº CESAN	REV:
INDICADA	01/01	A–048–001–40–4–XX–0051	00