CONFIGURAÇÃO DE PENAS P/ PLOTAGEM

COR		ESP.
1	07	0,1
2	07	0,2
3	07	0,3
4	07	0,4
5	07	0,5
6	07	0,6
7	07	0,25
8	07	0,09
9	07	0,15
140	140	0,15
162	162	0,15

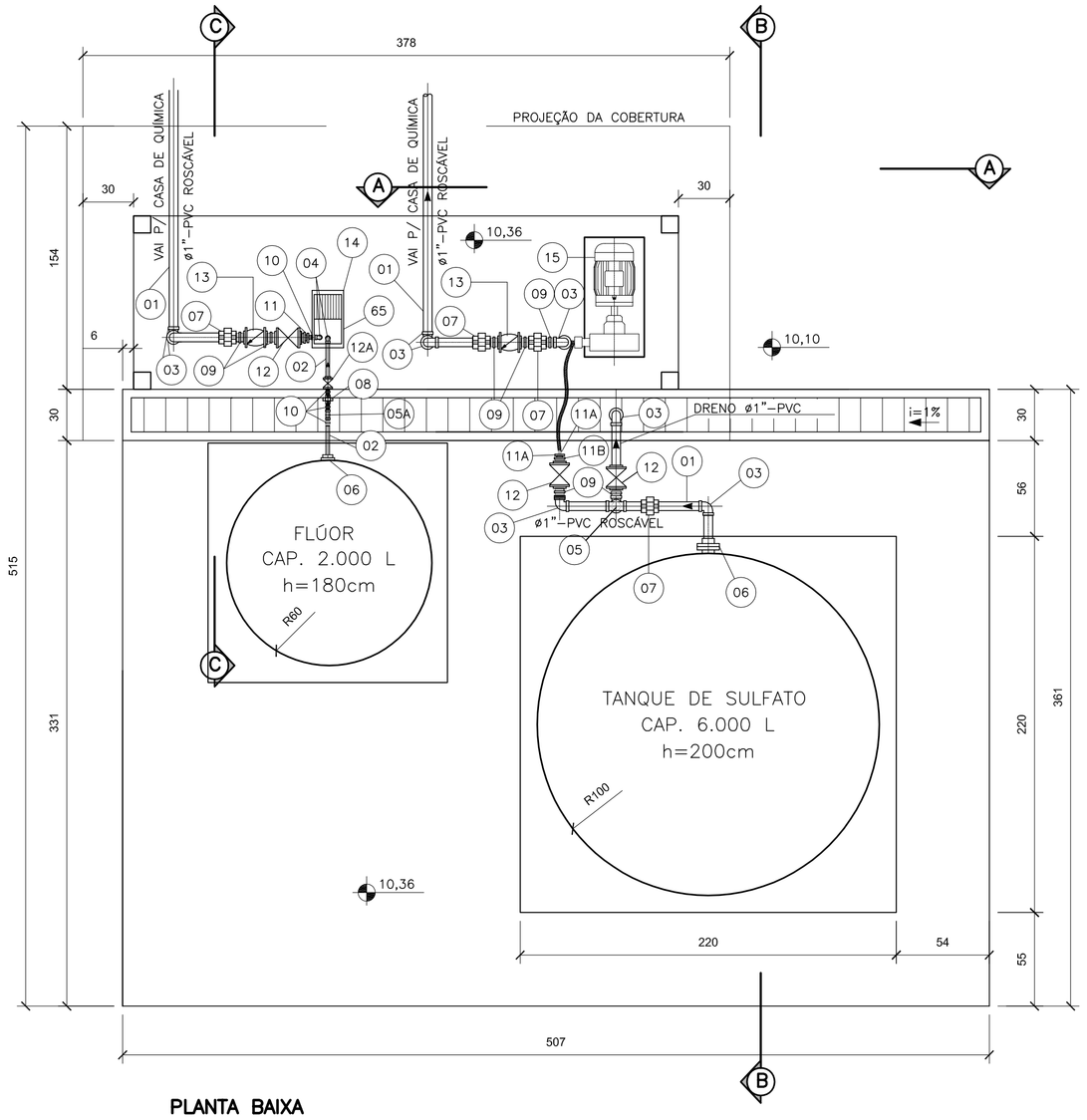

PLANTA BAIXA

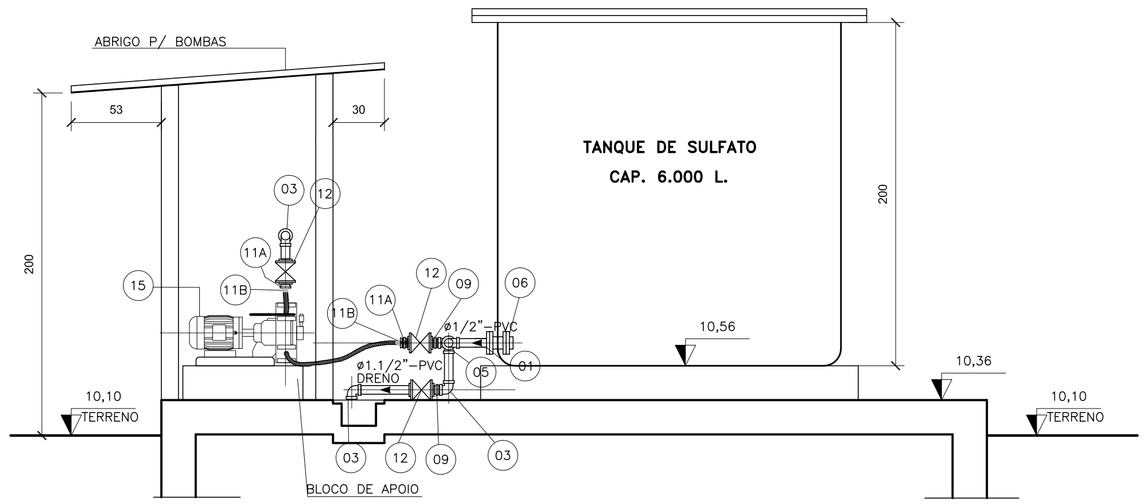

CORTE BB
ESC. 1:25

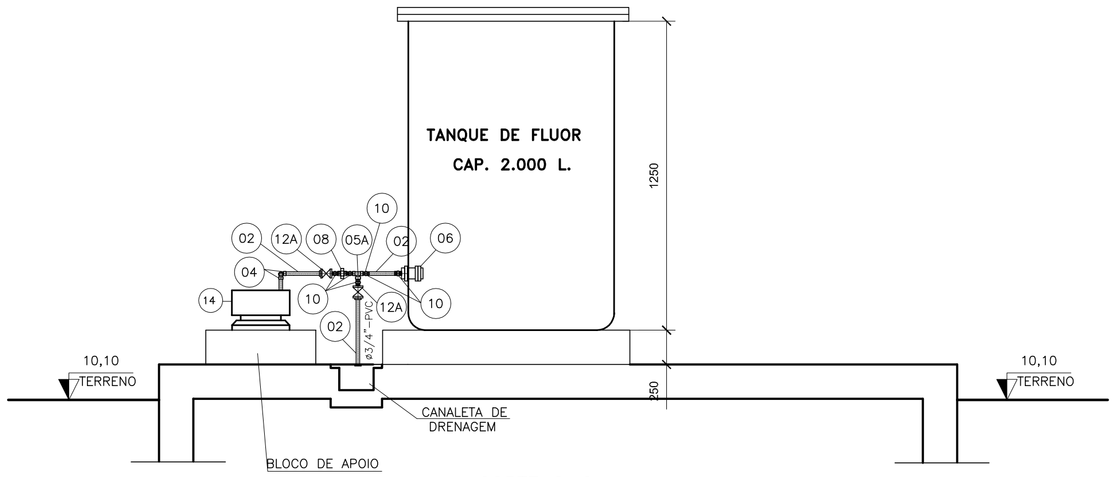

CORTE C–C
ESC. 1:25

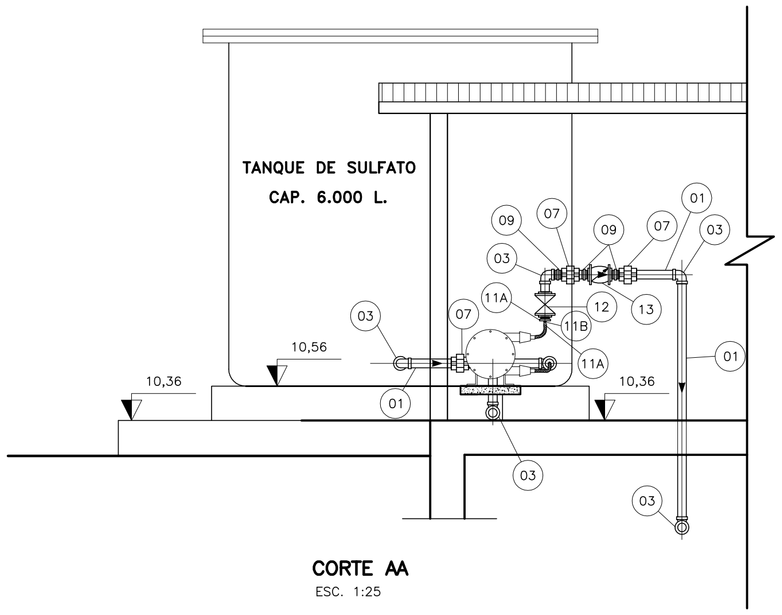

CORTE AA
ESC. 1:25

LISTA DE MATERIAL – FLUOR

Nº	DISCRIMINAÇÃO	UN.	MAT.	DIÂM.	QUANT.	OBS.
	TUBOS					
01	TUBO PVC RÍGIDO ROSCÁVEL	m	PVC	1"	125,00	C/ 5%
02	TUBO PVC RÍGIDO ROSCÁVEL	m	PVC	3/4"	2,00	C/ 5%
	CONEXÕES					
03	JOELHO 90° ROSCÁVEL	pç	PVC	1''	11	
04	JOELHO 90° ROSCÁVEL	pç	PVC	3/4''	02	
04A	JOELHO 45° ROSCÁVEL	pç	PVC	1'	02	NOTA X
05	TÊ 90° ROSCÁVEL	pç	PVC	1''	01	
05A	TÊ 90° ROSCÁVEL	pç	PVC	3/4''	01	
06	FLANGE ROSCÁVEL	pç	AÇO G.	3/4''	01	
07	UNIÃO ROSCÁVEL	pç	PVC	1''	01	
08	UNIÃO ROSCÁVEL	pç	PVC	3/4''	01	
09	NIPLE ROSCÁVEL	pç	PVC	1''	02	
10	NIPLE ROSCÁVEL	pç	PVC	3/4''	05	
11	BUCHA DE REDUÇÃO ROSCÁVEL	pç	PVC	3/4''X1'	01	
	VÁLVULAS E EQUIPAMENTOS					
12	VÁLVULA ESFERA VS	pç	PVC	1''	01	
12A	VÁLVULA ESFERA VS	pç	PVC	3/4"	02	
13	VÁLVULA DE RETENÇÃO ROSCÁVEL	pç	BRONZE	1"	01	
14	BOMBA CENTRÍFUGA HORIZONTAL DE TRANSFERENCIA DE FLUOR, Q=0,6l/h, Hm=8,5m, MOTOR 0,5cv	pç	–	–	01	

LISTA DE MATERIAL – SULFATO

ITEM	DISCRIMINAÇÃO	UN.	MAT.	DIÂM.	QUANT.	OBS.
	TUBOS					
01	TUBO PVC RÍGIDO ROSCÁVEL	m	PVC	1"	130,00	C/ 5%
	CONEXÕES					
03	JOELHO 90° ROSCÁVEL	pç	PVC	1''	17	
04A	JOELHO 45° ROSCÁVEL	pç	PVC	1'	02	NOTA X
05	TÊ 90° ROSCÁVEL	pç	PVC	1''	02	
06	FLANGE ROSCÁVEL	pç	AÇO G.		01	
07	UNIÃO ROSCÁVEL	pç	PVC	1''	03	
09	NIPLE ROSCÁVEL	pç	PVC	1''	05	
11A	BUCHA DE REDUÇÃO ROSCÁVEL	pç	PVC	1.1/2''X1''	02	
11B	ADAPTADOR PARA MANGUEIRA	pç	PVC	20X1/2''	02	
	VÁLVULAS E EQUIPAMENTOS					
12	VÁLVULA ESFERA VS	pç	PVC	1''	03	
13	VÁLVULA DE RETENÇÃO ROSCÁVEL	pç	BRONZE	1"	01	
14	BOMBA CENTRÍFUGA HORIZONTAL DE TRANSFERENCIA DE SULFATO, Q=5/h, Hm=8,5m, MOTOR 0,75cv	pç	–	–	01	

ESTE DESENHO É PROPRIEDADE DA COMPANHIA ESPÍRITO SANTENSE DE SANEAMENTO – CESAN E NÃO PODE SER COPIADO SEM SUA AUTORIZAÇÃO.

NÚMEROS	TÍTULOS
PRINCIPAIS DESENHOS DE REFERÊNCIA	

Nº	LOCAL	DISCRIMINAÇÃO	DES.	DIV.	GER.	DATA
REVISÃO						

CANCELA E SUBSTITUI O DESENHO NÚMERO:

CANCELADO E SUBSTITUÍDO PELO DESENHO NÚMERO:

CENTRO DE DOCUMENTAÇÃO
RECEBIDO: __/__/__
Nº DOC.: _____ ASS.: _____
APROVAÇÃO CESAN:
ASS.: _____ MATR.: _____
UNID.: _____ DATA: __/__/__
ESTA APROVAÇÃO NÃO ISENTA A CONTRATADA DE SUAS RESPONSABILIDADES LEGAIS.

EMITENTE: Etep Consultoria, Gerenciamento e Serviços

PROJETADO:	COORDENADOR:
ARTUR AUGUSTO OLIVEIRA NEVES	ARTUR AUGUSTO OLIVEIRA NEVES
CREA: 045302/D REGIÃO: RJ	CREA: 045302/D REGIÃO: RJ
DESENHO: FERNANDA	Nº DES. PROJETISTA: 0876.DS.002.H.0036/00
DATA: 15 / 02 /2011	

RESPONSÁVEL TÉCNICO: ENGº ARTUR AUGUSTO OLIVEIRA NEVES
CREA: 045302/D REGIÃO: RJ ART Nº:82011002094 DATA: 22/02/2011

EMISSÃO CESAN	DATAS
PROJETADO:	
CREA:	
DESENHADO:	
VERIFICADO: ENGº NESTOR GORZA JUNIOR	
DIVISÃO: ENGº NESTOR GORZA JUNIOR	
GERÊNCIA: ENGª SANDRA SILY	

CESAN

MUNICÍPIO: VIANA | DISTRITO: | BAIRRO: JUCU/ANTÁRTICA

NOME DO EMPREENDIMENTO: MELHORIA E AMPLIAÇÃO DO SISTEMA DE ABASTECIMENTO DE ÁGUA JUCU/ANTÁRTICA

TÍTULO: ESTAÇÃO DE TRATAMENTO DE ÁGUA JUCU/ANTÁRTICA
PROJETO HIDRÁULICO – SISTEMA DE DOSAGEM
SIST. DE DOSAGEM DE SULFATO E FLÚOR–RECALQUE–PLANTA BAIXA E CORTES

ESCALA:	FOLHA:	Nº CESAN	REV:
INDICADA	07 / 19	A–048–000–40–5–XX–0039	00