CONFIGURAÇÃO DE PENAS P/ PLOTAGEM

COR		ESP.
1	07	0,1
2	07	0,2
3	07	0,3
4	07	0,4
5	07	0,5
6	07	0,6
7	07	0,25
8	07	0,09
9	07	0,15
140	140	0,15
162	162	0,15

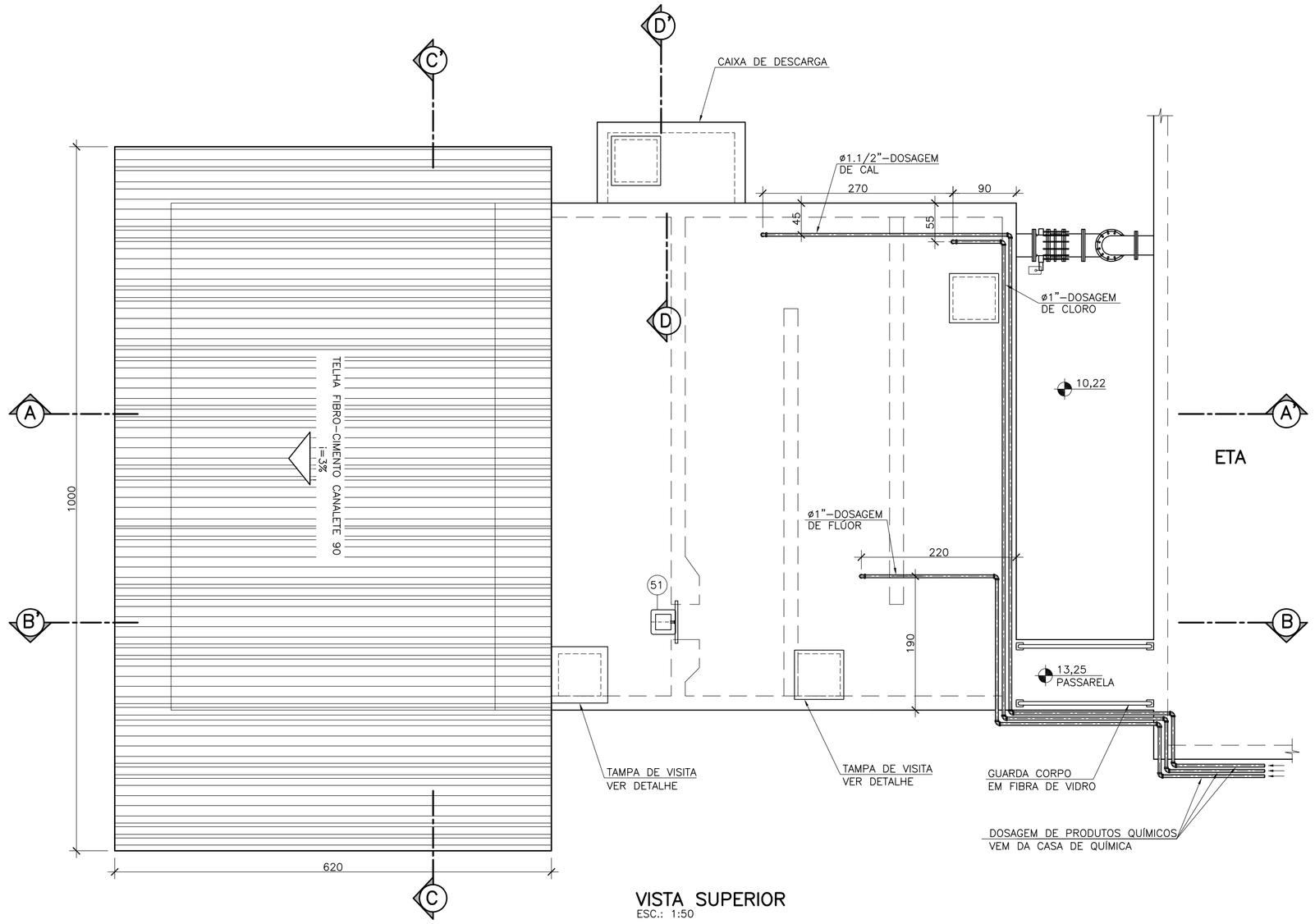

VISTA SUPERIOR
ESC.: 1:50

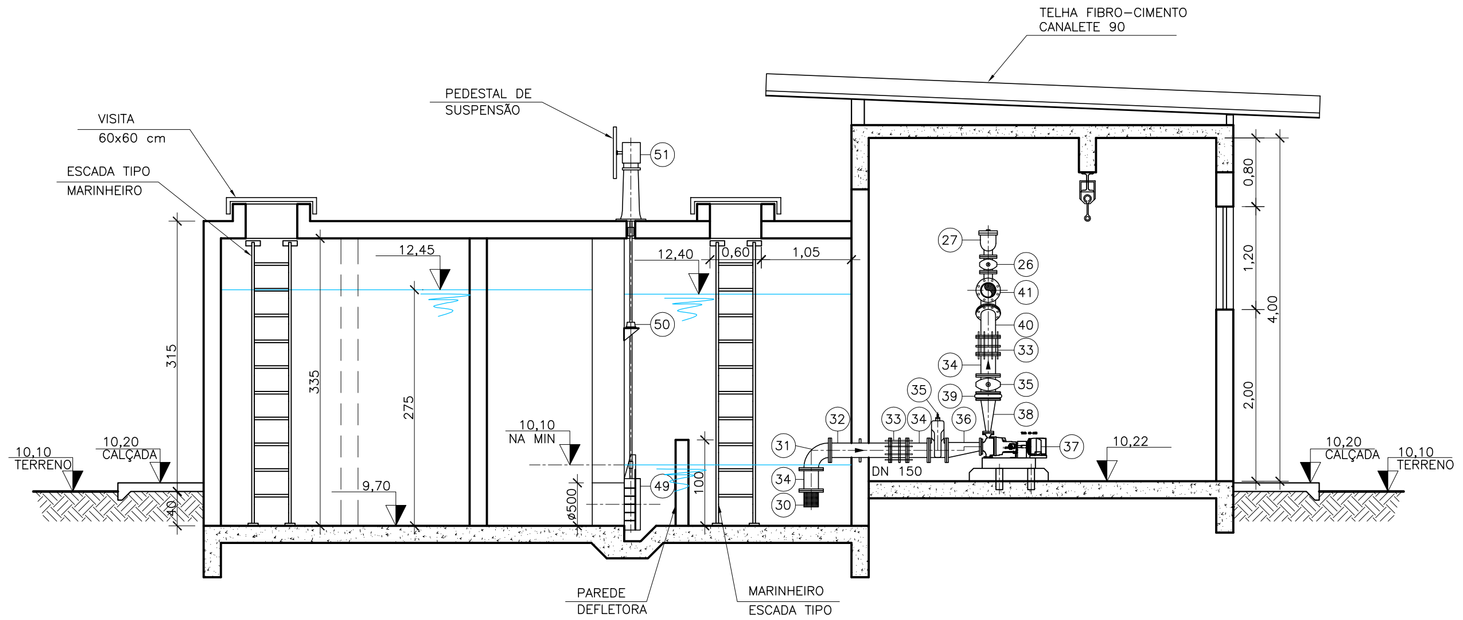

CORTE – BB'
ESC.: 1:50

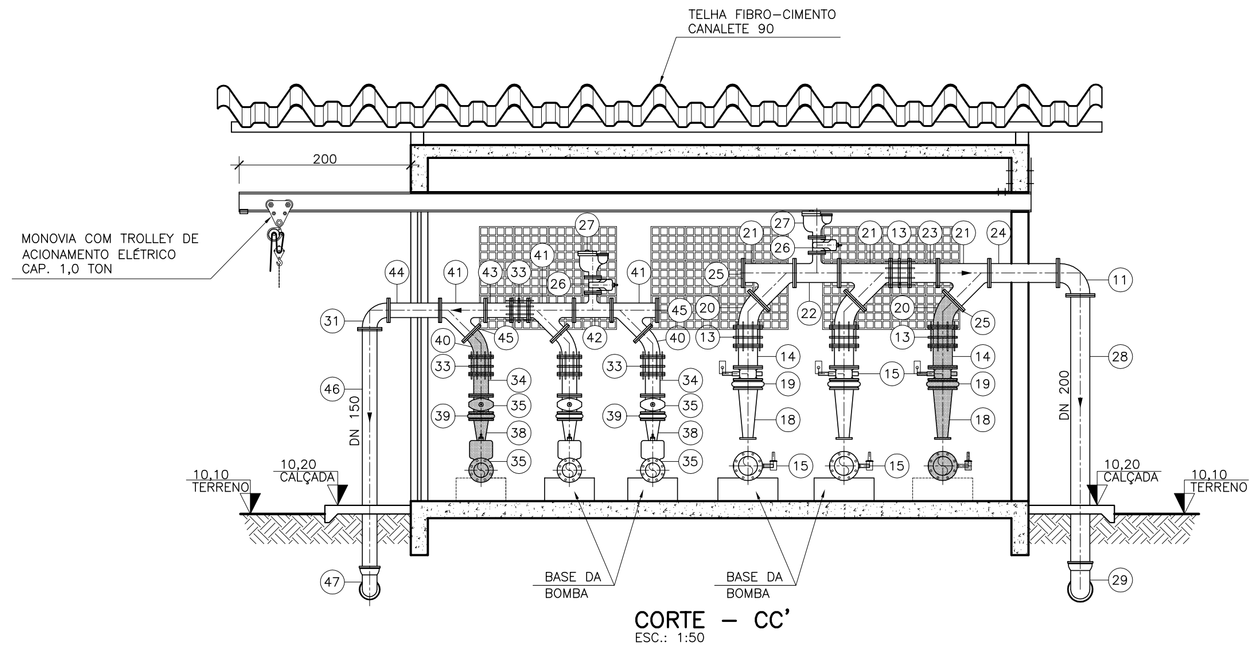

CORTE – CC'
ESC.: 1:50

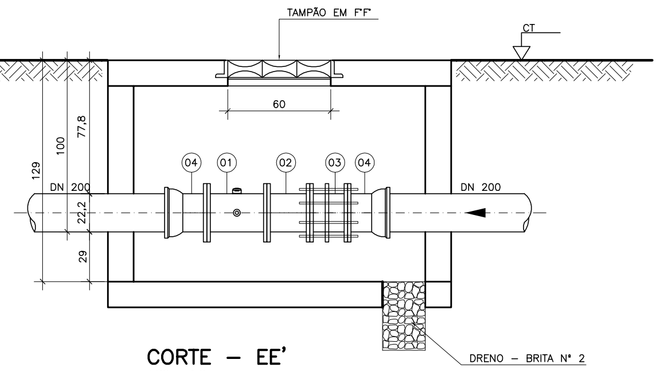

CORTE – EE'
ESC. : 1:25

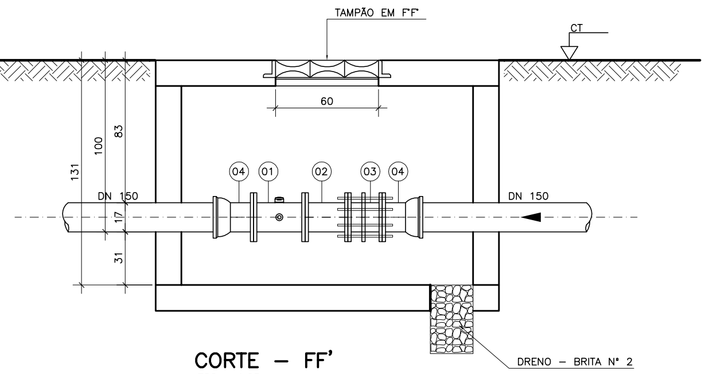

CORTE – FF'
ESC. : 1:25

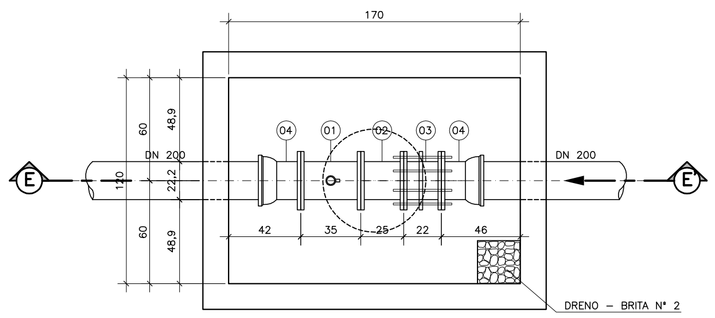

MACROMEDIDOR – PLANTA
ESC. : 1:25

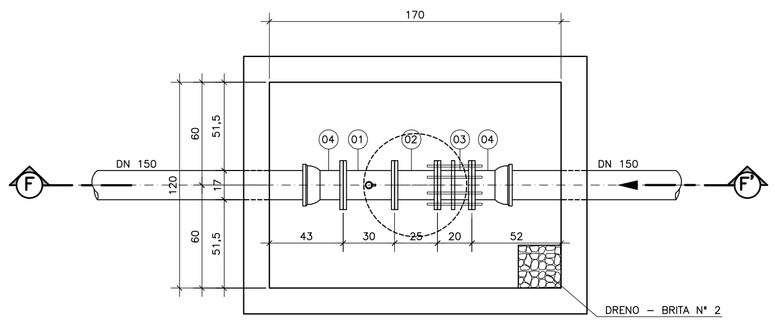

MACROMEDIDOR – PLANTA
ESC. : 1:25

ITEM	DISCRIMINAÇÃO	UNID.	MATERIAL	DIÂMETRO	QUANT.	OBS.
01	MEDIDOR DE VAZÃO ELETROMAGNÉTICO C/ FLANGES	PÇ	F°F°	200	01	
02	TOF 10 – L=0,25 m	PÇ	F°F°	200	01	
03	JUNTA DE DESMONTAGEM – JDTA 10	PÇ	F°F°	200	01	
04	E BF 10	PÇ	F°F°	200	01	
	ABF 10	PÇ	BORRACHA	200	04	
	PPF 10 (20x90)mm	PÇ	AÇO INOX	–	32	

ITEM	DISCRIMINAÇÃO	UNID.	MATERIAL	DIÂMETRO	QUANT.	OBS.
01	MEDIDOR DE VAZÃO ELETROMAGNÉTICO C/ FLANGES	PÇ	F°F°	150	01	
02	TOF 10 – L=0,25 m	PÇ	F°F°	150	01	
03	JUNTA DE DESMONTAGEM – JDTA 10	PÇ	F°F°	150	01	
04	E BF 10	PÇ	F°F°	150	01	
	ABF 10	PÇ	BORRACHA	150	04	
	PPF 10 (20x90)mm	PÇ	AÇO INOX	–	32	

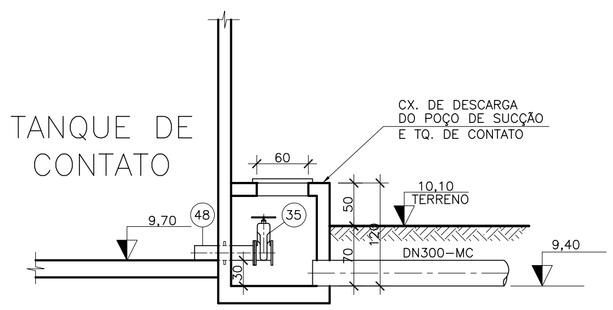

CORTE – DD'
ESC.: 1:50

LEGENDA

IMPLANTAÇÃO

AMPLIAÇÃO

NOTAS:

1–DIMENSÕES EM CENTÍMETROS, ELEVAÇÕES EM METRO E DIÂMETROS EM MILÍMETRO, EXCETO ONDE INDICADO.
2–A BOMBA DEVERÁ SER FORNECIDA COMPLETA PELO FABRICANTE, INCLUINDO MANÔMETRO.
3–PARA PLANTA BAIXA, CORTE AA E LISTA DE MATERIAIS VER DES. N° A–048–000–40–5–XX–0046
4–PARA DRENAGEM SUBESTRUTURAL, ESCAD E DETALHES VER DES. A–048–000–40–5–XX–0048
5–PARA CASA DE QUÍMICA VER DES. N° A–048–000–40–5–XX–0040 a 0043.
6–PARA IMPLANTAÇÃO/LOCAÇÃO/URBANIZAÇÃO VER DES. N° A–048–000–40–5–XX–0033
7–NA ADUTORA DE ÁGUA TRATADA ARAÇATIBA/COMPLEXO PENITENCIÁRIO INSTALAR TRANSMISSOR DE PRESSÃO MANOMÉTRICA ELÉTRICO.

ESTE DESENHO É PROPRIEDADE DA COMPANHIA ESPÍRITO SANTENSE DE SANEAMENTO – CESAN E NÃO PODE SER COPIADO SEM SUA AUTORIZAÇÃO.

NÚMEROS	TÍTULOS
PRINCIPAIS DESENHOS DE REFERÊNCIA	

Nº	LOCAL	DISCRIMINAÇÃO	DES.	DIV.	GER.	DATA
REVISÃO						

CANCELA E SUBSTITUI O DESENHO NÚMERO:

CANCELADO E SUBSTITUÍDO PELO DESENHO NÚMERO:

CENTRO DE DOCUMENTAÇÃO
RECEBIDO: / /
Nº DOC.: ASS.:
APROVAÇÃO CESAN:
ASS.: MATR.:
UNID.: DATA: / /
ESTA APROVAÇÃO NÃO ISENTA A CONTRATADA DE SUAS RESPONSABILIDADES LEGAIS.

EMITENTE: Etep Consultoria, Gerenciamento e Serviços

PROJETADO:	COORDENADOR:
ARTUR AUGUSTO OLIVEIRA NEVES	ARTUR AUGUSTO OLIVEIRA NEVES
CREA: 045302/D REGIÃO: RJ	CREA: 045302/D REGIÃO: RJ
DESENHO: ELIANE AMITE	Nº DES. PROJETISTA: 0876.DS.002.H.0044/00
DATA: 15 / 02 /2011	

RESPONSÁVEL TÉCNICO: ENG° ARTUR AUGUSTO OLIVEIRA NEVES
CREA: 045302/D REGIÃO: RJ ART Nº 08201100209485 DATA: 22/02/2011

EMISSÃO CESAN	DATAS
PROJETADO:	
CREA:	
DESENHADO:	
VERIFICADO: ENG° NESTOR CORZA JUNIOR	
DIVISÃO: ENG° NESTOR CORZA JUNIOR	
GERÊNCIA: ENG° SANDRA SILY	

CESAN

MUNICÍPIO: VIANA | DISTRITO: | BAIRRO: JUCU/ANTÁRTICA

NOME DO EMPREENDIMENTO: MELHORIA E AMPLIAÇÃO DO SISTEMA DE ABASTECIMENTO DE ÁGUA JUCU/ANTÁRTICA

TÍTULO: ESTAÇÃO DE TRATAMENTO DE ÁGUA JUCU/ANTÁRTICA
TANQUE DE CONTATO E ELEVATÓRIA DE ÁGUA TRATADA
VISTA SUPERIOR, CORTES BB', CC' E DD' E DETALHES – 02/03

ESCALA:	FOLHA:	Nº CESAN	REV:
INDICADA	15/19	A–048–000–40–5–XX–0047	00