CONFIGURAÇÃO DE PENAS P/ PLOTAGEM

COR		ESP.
1	07	0,1
2	07	0,2
3	07	0,3
4	07	0,4
5	07	0,5
6	07	0,6
7	07	0,25
8	07	0,09
9	07	0,15
140	140	0,15
162	162	0,15

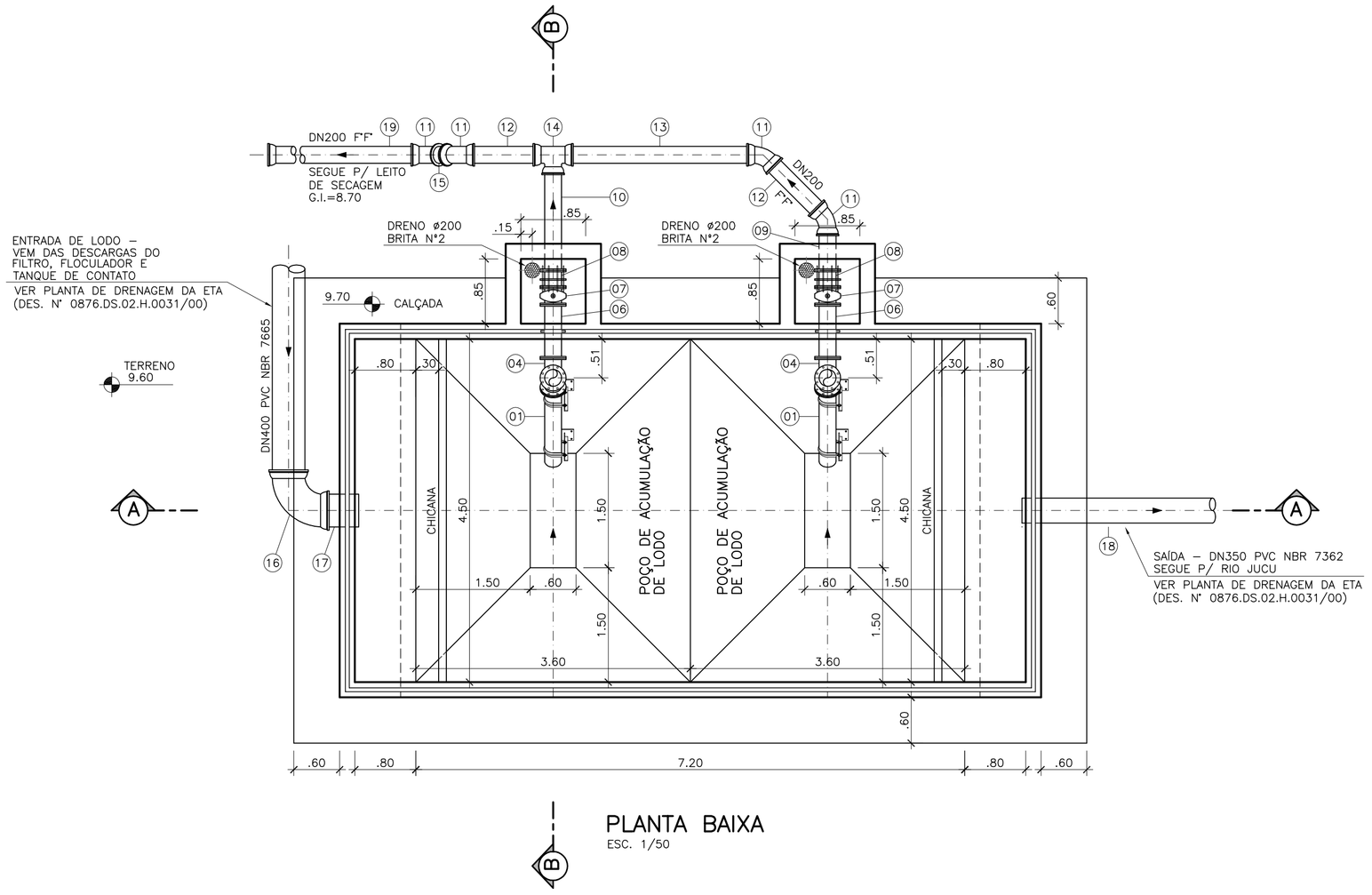

PLANTA BAIXA
ESC. 1/50

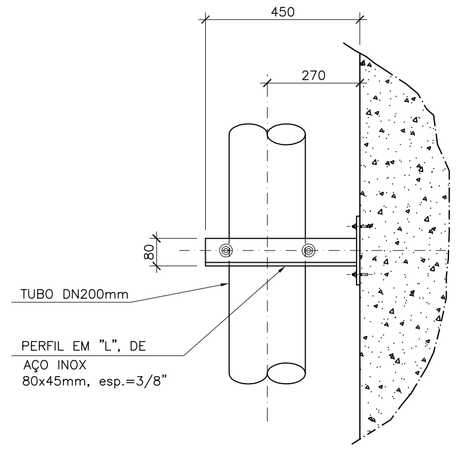

VISTA LATERAL
ESC. 1/12.5

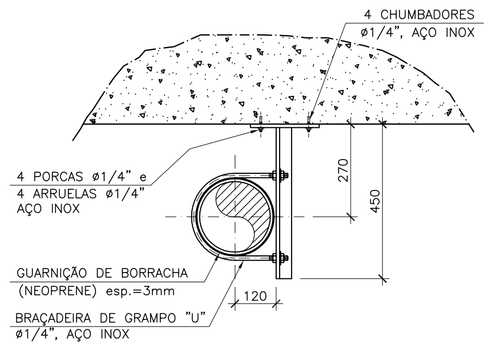

VISTA SUPERIOR
ESC. 1/12.5

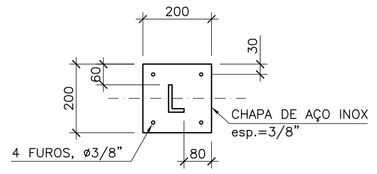

DETALHE DA BASE
ESC 1/12,5

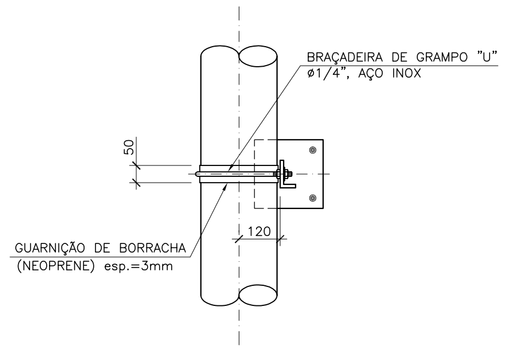

PLANTA
ESC. 1/12.5

DETALHE – SUPORTE S.01
ESCALA INDICADA
COTAS EM MILÍMETROS

LISTA DE MATERIAL

ITEM	DISCRIMINAÇÃO	UNID.	MATERIAL	DN (mm)	QUANT.	OBS.
01	TUBO COM PONTA E FLANGE PN10 – L=1.37m	PÇ	F"F"	200	02	
02	CURVA 45° COM FLANGES PN10	PÇ	F"F"	200	02	
03	TUBO COM FLANGES PN10 – L=1.20m	PÇ	F"F"	200	02	
04	TÊ COM FLANGES PN10	PÇ	F"F"	200	02	
05	TUBO COM PONTA E FLANGE PN10 – L=1.63m	PÇ	F"F"	200	02	
06	EXTREMIDADE COM FLANGES E ABA DE VEDAÇÃO PN10 – L=0.70m	PÇ	F"F"	200	02	
07	VÁLVULA DE GAVETA COM FLANGES E CUNHA DE BORR. CORPO CURTO COM CABEÇOTE EURO 23 PN10	PÇ	F"F"	200	02	
08	JUNTA DE DESMONTAGEM TRAVADA AXIALMENTE PN10	PÇ	F"F"	200	02	
09	TUBO COM PONTA E FLANGE PN10 – L=0.56m	PÇ	F"F"	200	01	
10	TUBO COM PONTA E FLANGE PN10 – L=1.36m	PÇ	F"F"	200	01	
11	CURVA 45° COM BOLSAS JTE	PÇ	F"F"	200	04	
12	TUBO CILÍNDRICO P/ JGS – L=0.98m	PÇ	F"F"	200	02	
13	TUBO CILÍNDRICO P/ JGS – L=2.49m	PÇ	F"F"	200	01	
14	TÊ COM BOLSAS JTE	PÇ	F"F"	200	01	
15	TUBO CILÍNDRICO P/ JGS – L=0.35m	PÇ	F"F"	200	01	
16	CURVA 45° COM BOLSAS JTE	PÇ	F"F"	400	04	
17	TUBO PVC RÍGIDO NBR 7665 DEF"F" – L=0.50m	PÇ	PVC	400	01	
18	TUBO PVC RÍGIDO NBR 7362 – L=6.00m	PÇ	PVC	300	01	
19	TUBO COM PONTA E BOLSA JGS – L=4.95m	PÇ	F"F"	200	01	
	ACESSÓRIOS					
	ARRUELA PARA JUNTA DE FLANGES (ABF 10)	PÇ	BORRACHA	200	16	
	PARAFUSO PARA JUNTA DE FLANGES (PPF10)	PÇ	AÇO	20x90	128	

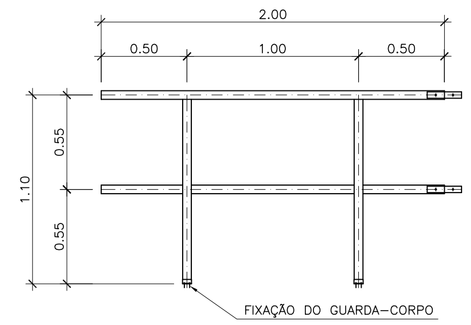

GUARDA–CORPO EM FIBRA DE VIDRO
DETALHE TÍPICO
ESC. 1:25

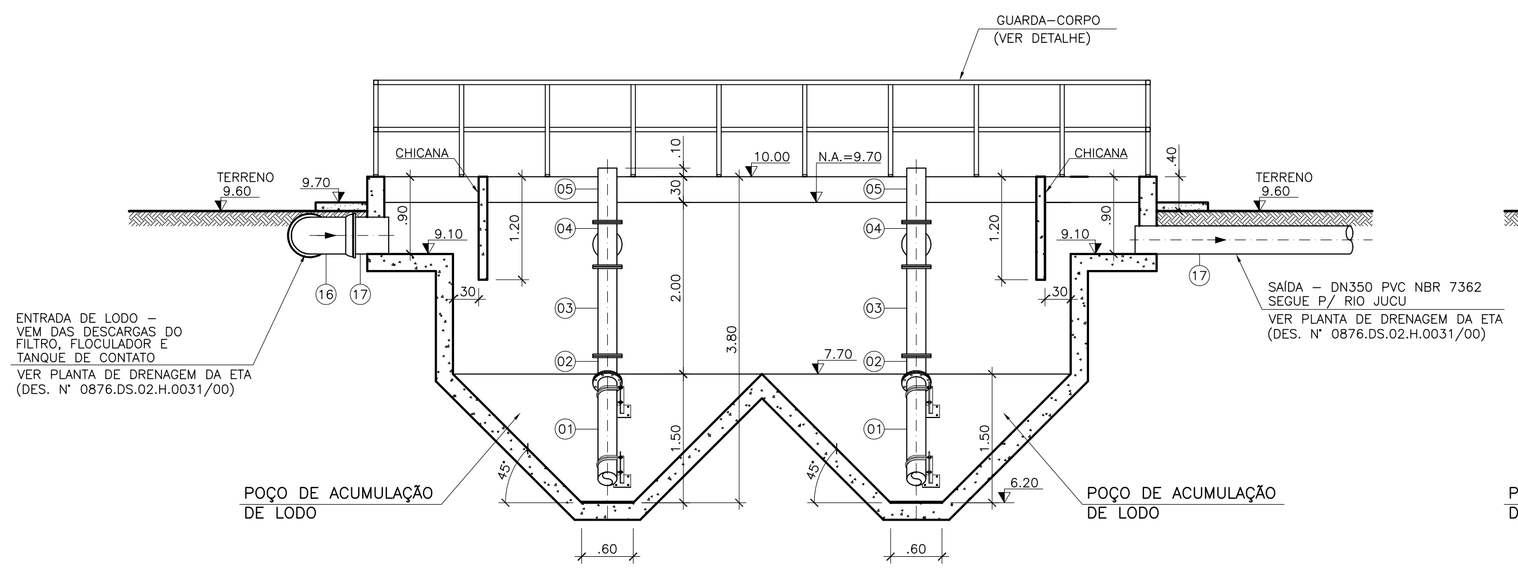

CORTE AA
ESC. 1/50

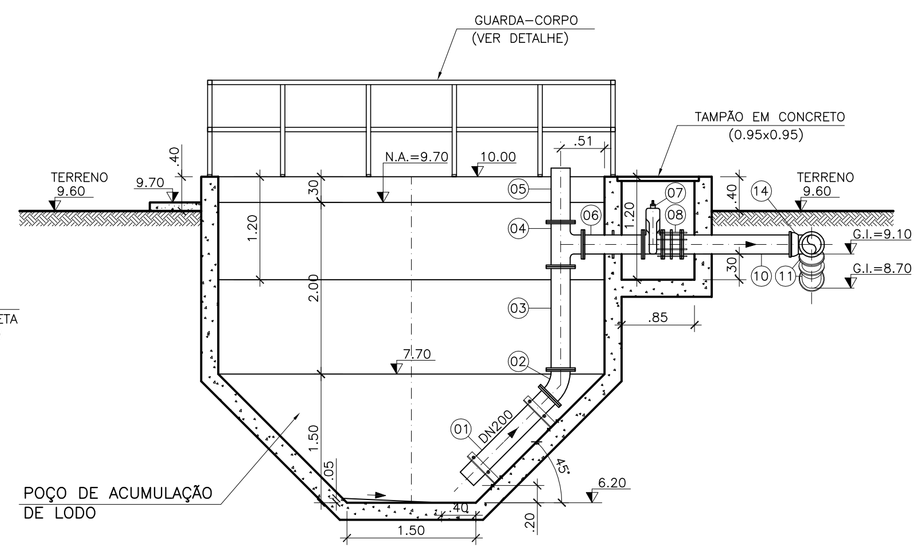

CORTE BB
ESC. 1/50

NOTAS:

1–DIMENSÕES E ELEVAÇÕES EM METRO, DIÂMETROS EM MILÍMETRO, EXCETO ONDE INDICADO
2–PARA LEITO DE SECAGEM, VER DES. A–048–000–40–5–XX–0050 E A–048–000–40–5–XX–0051
3–PARA TUBULAÇÕES EXTERNAS, VER DES. A–048–000–40–5–XX–0037
4–PARA DRENAGEM PLUVIAL, VER DES. A–048–000–40–5–XX–0034

ESTE DESENHO É PROPRIEDADE DA COMPANHIA ESPÍRITO SANTENSE DE SANEAMENTO – CESAN E NÃO PODE SER COPIADO SEM SUA AUTORIZAÇÃO.

NÚMEROS	TÍTULOS	N°	LOCAL	DISCRIMINAÇÃO	DES.	DIV.	GER.	DATA
PRINCIPAIS DESENHOS DE REFERÊNCIA		REVISÃO						

CANCELA E SUBSTITUI O DESENHO NÚMERO:

CANCELADO E SUBSTITUÍDO PELO DESENHO NÚMERO:

CENTRO DE DOCUMENTAÇÃO
RECEBIDO: __/__/__
N° DOC.: _____ ASS.: _____
APROVAÇÃO CESAN:
ASS.: _____ MATR.: _____
UNID.: _____ DATA: __/__/__
ESTA APROVAÇÃO NÃO ISENTA A CONTRATADA DE SUAS RESPONSABILIDADES LEGAIS.

EMITENTE: Etep Consultoria, Gerenciamento e Serviços

PROJETADO:	COORDENADOR:
ARTUR AUGUSTO OLIVEIRA NEVES	ARTUR AUGUSTO OLIVEIRA NEVES
CREA: 045302/D REGIÃO: RJ	CREA: 045302/D REGIÃO: RJ
DESENHO: GLORINHA	N° DES. PROJETISTA: 0876.DS.002.H.0046/00
DATA: 15 / 02 /2011	

RESPONSÁVEL TÉCNICO: ENG° ARTUR AUGUSTO OLIVEIRA NEVES
CREA: 045302/D REGIÃO: RJ ART N°:82011002094 DATA: 22/02/2011

EMISSÃO CESAN	DATAS
PROJETADO:	
CREA:	
DESENHADO:	
VERIFICADO: ENG° NESTOR GORZA JUNIOR	
DIVISÃO: ENG° NESTOR GORZA JUNIOR	
GERÊNCIA: ENG° SANDRA SIEY	

CESAN

MUNICÍPIO: VIANA | DISTRITO: | BAIRRO: JUCU/ANTÁRTICA

NOME DO EMPREENDIMENTO: MELHORIA E AMPLIAÇÃO DO SISTEMA DE ABASTECIMENTO DE ÁGUA JUCU/ANTÁRTICA

TÍTULO: ESTAÇÃO DE TRATAMENTO DE ÁGUA JUCU/ANTÁRTICA
PROJETO HIDRÁULICO – TANQUE DE CLARIFICAÇÃO
PLANTA BAIXA, CORTES E LISTA DE MATERIAL – 01/01

ESCALA:	FOLHA:	N° CESAN	REV:
1:50	17 / 19	A–048–000–40–5–XX–0049	00