CONFIGURAÇÃO DE PENAS P/ PLOTAGEM

COR		ESP.
1	07	0,1
2	07	0,2
3	07	0,3
4	07	0,4
5	07	0,5
6	07	0,6
7	07	0,25
8	07	0,09
9	07	0,15
140	140	0,15
162	162	0,15

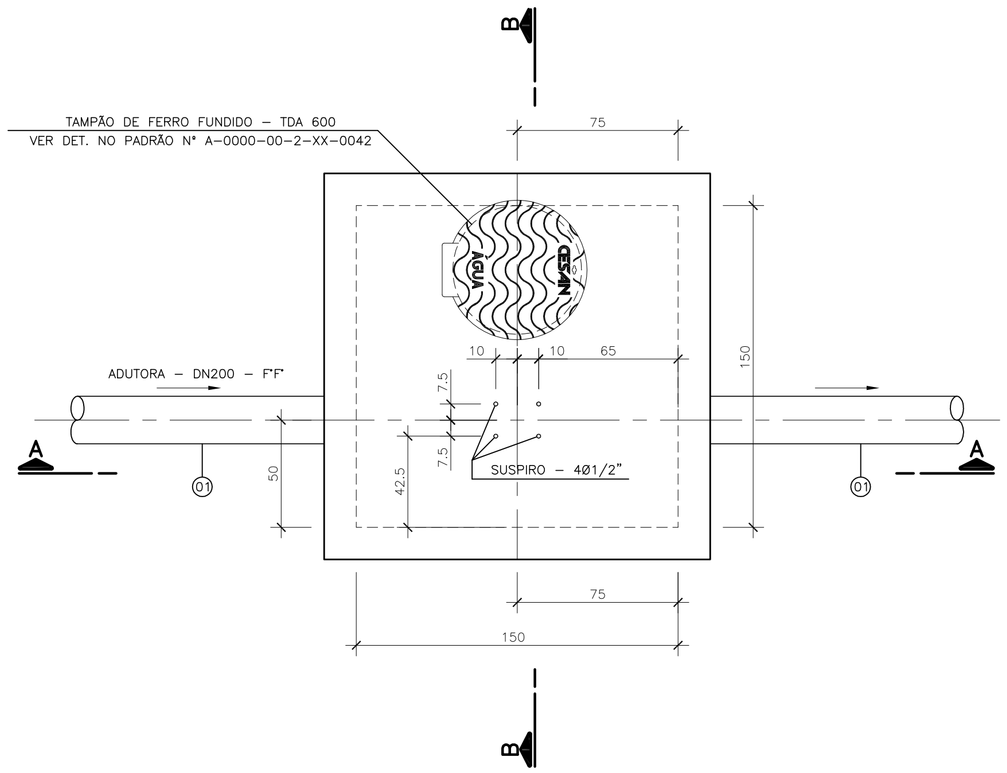

PLANTA SUPERIOR

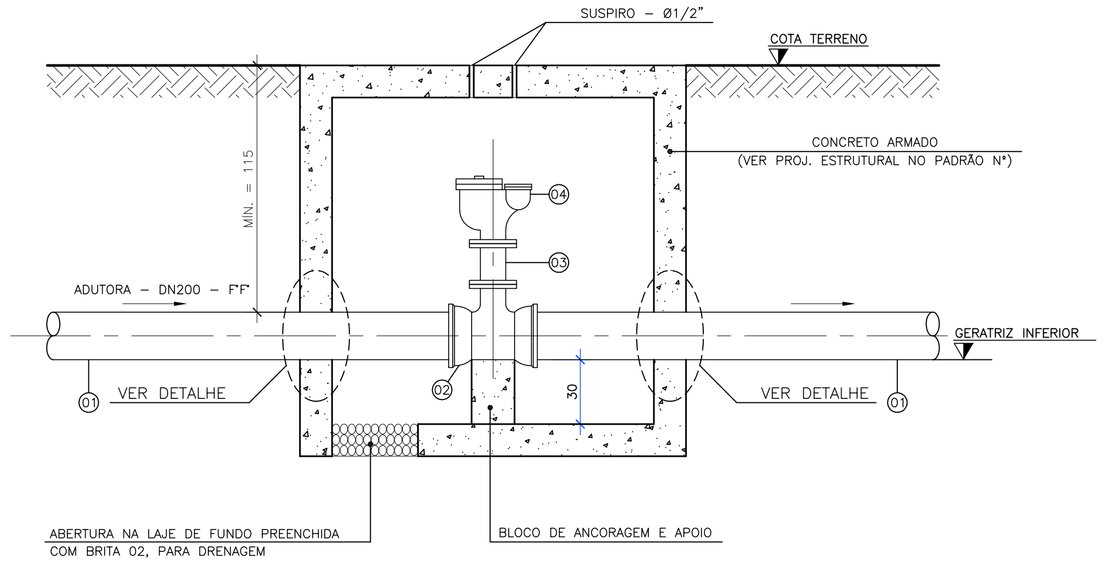

CORTE A–A
ESCALA 1:20

LISTA DE MATERIAIS

ITEM	DISCRIMINAÇÃO	UNID.	MATERIAL	DIÂM.	QUANT.
01	TUBO PONTA E BOLSA (JGS)	–	F°F°	200	–
02	TÊ COM BOLSAS E FLANGE (TJGSF)	PÇ	F°F°	200x100	12
03	REGISTRO COM FLANGES COM CUNHA DE BORRACHA, CORPO CURTO TIPO EURO 23 (REUROC)	PÇ	F°F°	100	12
04	VENTOSA TRÍPLICE FUNÇÃO COM FLANGES (VTF)	PÇ	F°F°	100	12
	ACESSÓRIOS				
	PARAFUSO P/ JUNTA DE FLANGES (PPF)	un	–	16x80	192
	ARRUELA P/ JUNTA DE FLANGES (ABF)	un	–	100	24

NOTA:

1– COTAS E DIMENSÕES EM CENTÍMETROS, DIÂMETROS EM MILÍMETROS, EXCETO ONDE INDICADO

OBS.:

1 – CAIXA A SER EXECUTADA ACIMA DO N.A. DO TERRENO

2 – OCORRENDO A NECESSIDADE DA EXECUÇÃO DA CX. EM LOCAIS ABAIXO DO N.A. DO TERRENO, NÃO DEVERÁ SER EXECUTADO O DRENO COM BRITAS NA LAJE DE FUNDO

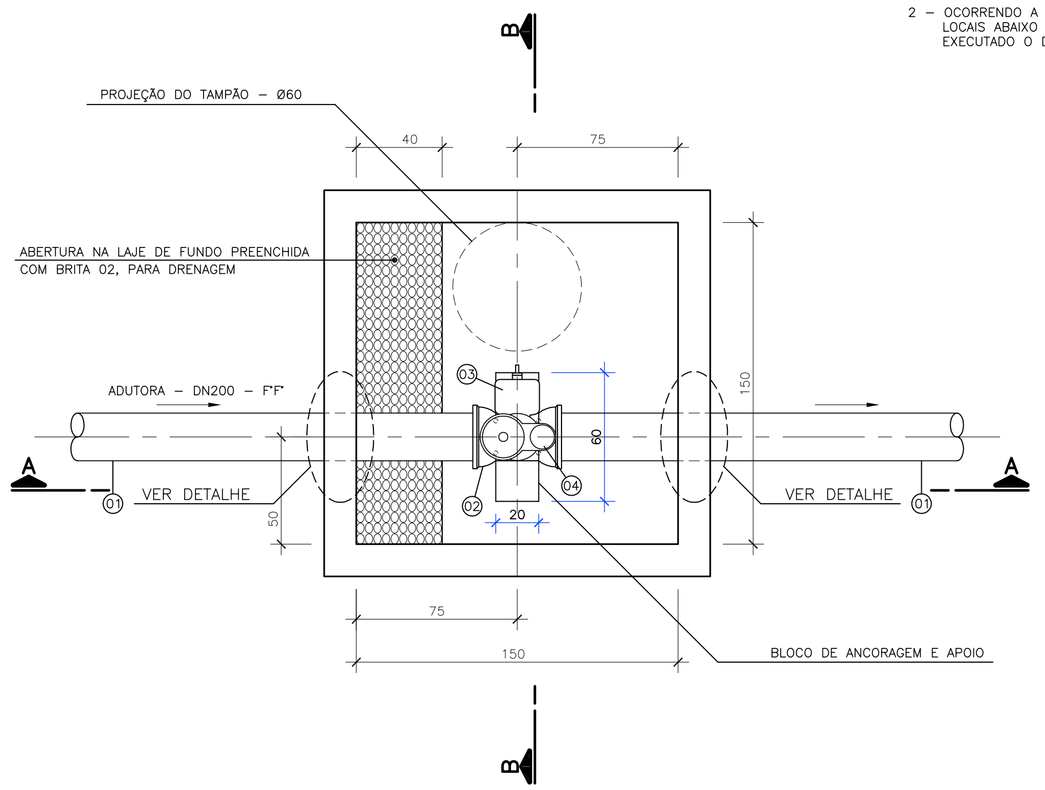

PLANTA BAIXA

DETALHE CX. P/ VENTOSA – DN200x100
ESCALA 1:20

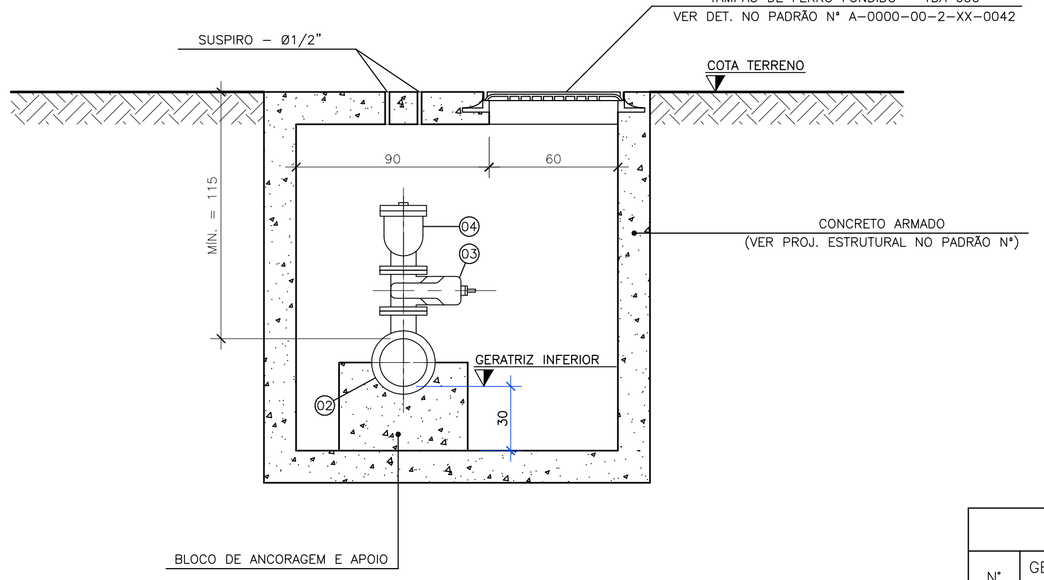

CORTE B–B
ESCALA 1:20

RELAÇÃO DE VENTOSAS

Nº	GERATRIZ INFERIOR (m)	COTA TERRENO (m)	ESTACA
01	8,756	10,406	53+13,00
02*	8,590	9,465	109+5,11
03	15,290	16,991	142+18,70
04	11,643	13,343	176+10,22
05	11,887	13,587	218+9,30
06	14,954	16,654	252+9,00
07	14,364	16,064	265+9,00
08	14,370	16,070	274+9,00
09	28,704	29,903	315+9,50
10	36,803	38,000	327+4,80
11	59,872	61,393	341+11,50
12	48,500	50,000	370+18,00
13	49,886	51,585	388+11,10

* A VENTOSA 2 ESTÁ LISTADA NO DETALHE DA TRAVESSIA–1

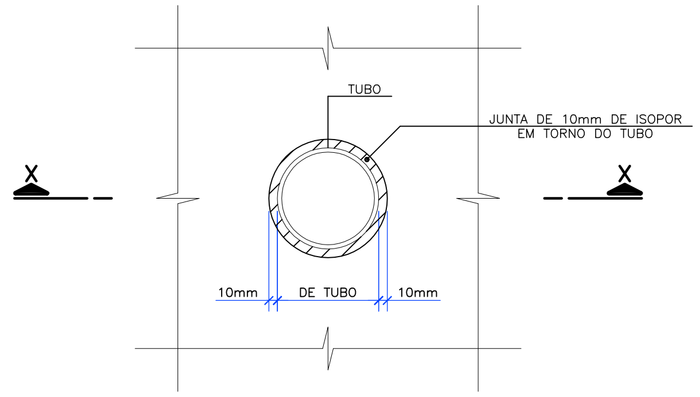

VISTA

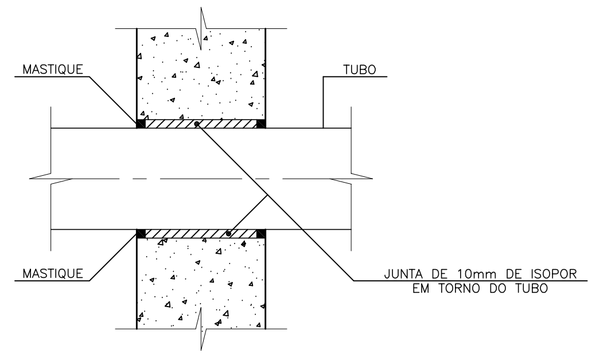

CORTE X–X

PROCEDIMENTOS:

1– COLOCAR EM TORNO DO TUBO ISOPOR DE 10mm, NA EXECUÇÃO DA FORMA

2– CONCRETAR

3– APÓS A DESFORMA DA ESTRUTURA APLICAR NAS EXTREMIDADES UM MASTIQUE, MONOCOMPONENTE, À BASE DE ELASTÔMEROS E RESINAS HIDROEXPANSIVAS, MASTERFLEX 610 OU SIMILAR QUÍMICO

DETALHE DO ENCAIXE DO TUBO COM A PAREDE
SEM ESCALA

NOTA:

1– COTAS E DIMENSÕES EM CENTÍMETROS, DIÂMETROS EM MILÍMETROS, EXCETO ONDE INDICADO

ESTE DESENHO É PROPRIEDADE DA COMPANHIA ESPÍRITO SANTENSE DE SANEAMENTO – CESAN E NÃO PODE SER COPIADO SEM SUA AUTORIZAÇÃO.

NÚMEROS	TÍTULOS
PRINCIPAIS DESENHOS DE REFERÊNCIA	

Nº	LOCAL	DISCRIMINAÇÃO	DES.	DIV.	GER.	DATA
REVISÃO						

CANCELA E SUBSTITUI O DESENHO NÚMERO:

CANCELADO E SUBSTITUÍDO PELO DESENHO NÚMERO:

CENTRO DE DOCUMENTAÇÃO
RECEBIDO: __/__/__
Nº DOC.: _____ ASS.: _____
APROVAÇÃO CESAN:
ASS.: _____ MATR.: _____
UNID.: _____ DATA: __/__/__
ESTA APROVAÇÃO NÃO ISENTA A CONTRATADA DE SUAS RESPONSABILIDADES LEGAIS.

EMITENTE: Etep Consultoria, Gerenciamento e Serviços

PROJETADO:	COORDENADOR:
ARTUR AUGUSTO OLIVEIRA NEVES	ARTUR AUGUSTO OLIVEIRA NEVES
CREA: 045302/D REGIÃO: RJ	CREA: 045302/D REGIÃO: RJ
DESENHO: ELIANE AMITE	Nº DES. PROJETISTA: 0876.05.002.H.0011/00
DATA: 30 / 08 /2010	

RESPONSÁVEL TÉCNICO: ENGº ARTUR AUGUSTO OLIVEIRA NEVES
CREA: 045302/D REGIÃO: RJ ART Nº 8202110020948 DATA: 22/02/2011

EMISSÃO CESAN	DATAS
PROJETADO:	
CREA:	
DESENHADO:	
VERIFICADO: ENGº NESTOR GORZA JUNIOR	
DIVISÃO: ENGº NESTOR GORZA JUNIOR	
GERÊNCIA: ENGª SANDRA SILY	

CESAN

MUNICÍPIO: VIANA | DISTRITO: | BAIRRO: JUCU/ANTÁRTICA

NOME DO EMPREENDIMENTO: MELHORIA E AMPLIAÇÃO DO SISTEMA DE ABASTECIMENTO DE ÁGUA JUCU/ANTÁRTICA

TÍTULO: ADUTORA DE ÁGUA TRATADA DN 200 FoFo
PROJETO HIDRÁULICO – CAIXA PARA VENTOSA EM CONCRETO ARMADO
PLANTA, CORTES E LISTA DE MATERIAIS– 01/01

ESCALA:	FOLHA:	Nº CESAN	REV:
INDICADA	09 / 13	A–048–000–50–5–XX–0047	00