CONFIGURAÇÃO DE PENAS P/ PLOTAGEM

COR		ESP.
1	07	0,1
2	07	0,2
3	07	0,3
4	07	0,4
5	07	0,5
6	07	0,6
7	07	0,25
8	07	0,09
9	07	0,15
140	140	0,15
162	162	0,15

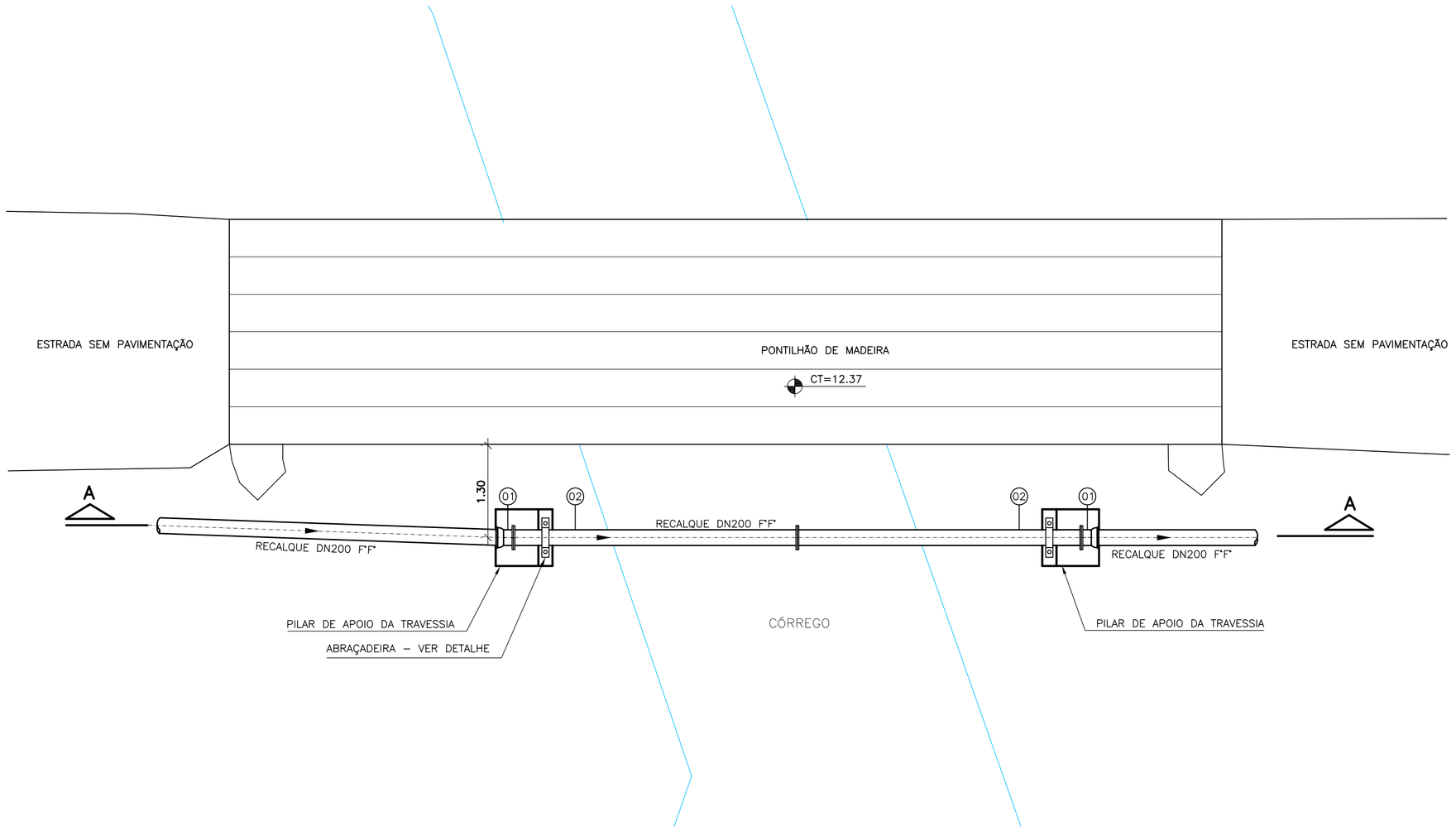

PLANTA – TRAVESSIA

ESCALA.: 1:50

LISTA DE MATERIAL DA TRAVESSIA						
ITEM	DISCRIMINAÇÃO	UNID.	MATERIAL	DN (mm)	QUANT.	OBS.
	CONEXÕES					
01	E PF 10	pç	F"F"	200	02	
	TUBOS					
04	TK 12 FF (L=4000mm)	pç	F"F"	200	02	
	ACESSÓRIOS					
	ABF	pç	BORRACHA	200	03	
	PPF 10 (20X90)mm	pç	AÇO	–	24	

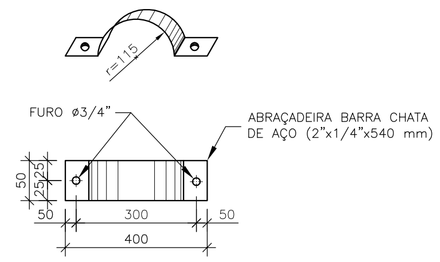

DETALHE DA ABRAÇADEIRA

S/ ESCALA

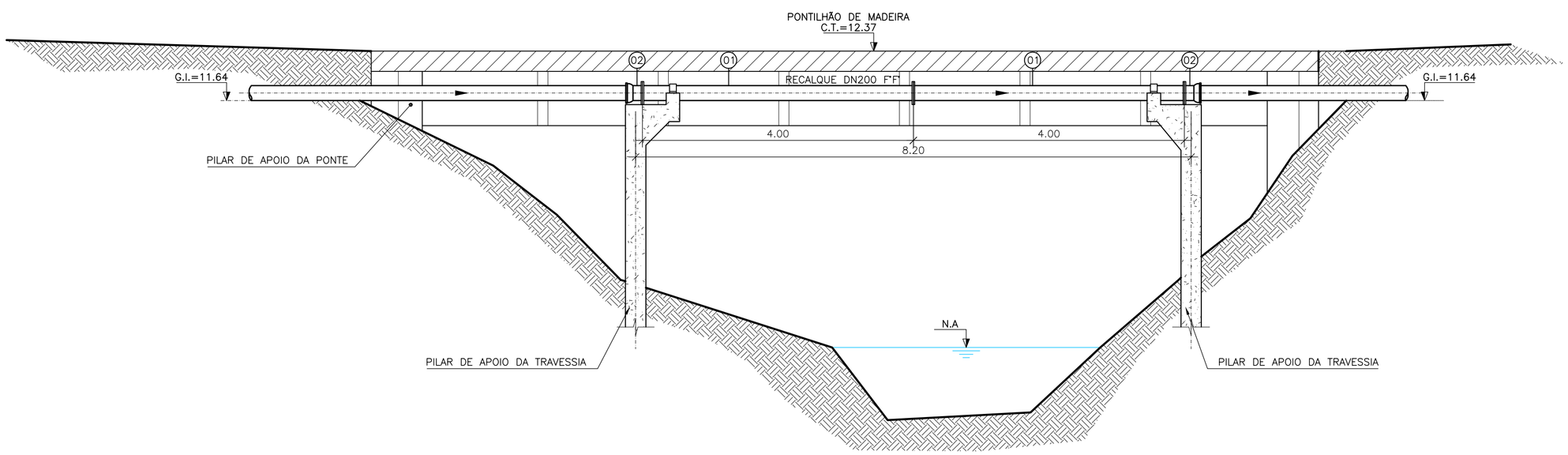

CORTE AA – TRAVESSIA

ESCALA.: 1:50

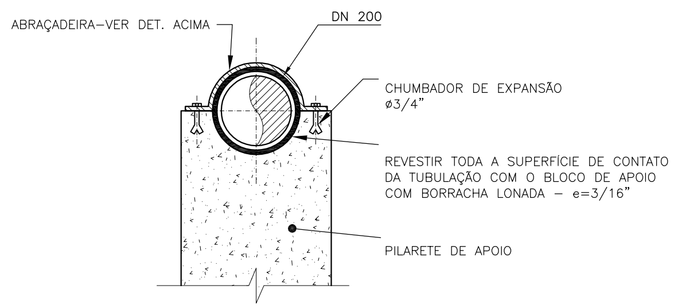

DETALHE DO PILARETE DE APOIO

S/ ESCALA

NOTAS:

1 – DIMENSÕES E ELEVAÇÕES EM METROS, EXCETO ONDE INDICADO.
2 – PARA DETALHE DAS DESCARGAS E VENTOSAS, VER DES. N° A–048–000–50–5–XX–0046 E 0047.

ESTE DESENHO É PROPRIEDADE DA COMPANHIA ESPÍRITO SANTENSE DE SANEAMENTO – CESAN E NÃO PODE SER COPIADO SEM SUA AUTORIZAÇÃO.

NÚMEROS	TÍTULOS
PRINCIPAIS DESENHOS DE REFERÊNCIA	

Nº	LOCAL	DISCRIMINAÇÃO	DES.	DIV.	GER.	DATA
REVISÃO						

CANCELA E SUBSTITUI O DESENHO NÚMERO:

CANCELADO E SUBSTITUÍDO PELO DESENHO NÚMERO:

CENTRO DE DOCUMENTAÇÃO
RECEBIDO: __/__/__
Nº DOC.: _____ ASS.: _____
APROVAÇÃO CESAN:
ASS.: _____ MATR.: _____
UNID.: _____ DATA: __/__/__
ESTA APROVAÇÃO NÃO ISENTA A CONTRATADA DE SUAS RESPONSABILIDADES LEGAIS.

EMITENTE: Etep Consultoria, Gerenciamento e Serviços

PROJETADO:	COORDENADOR:
ARTUR AUGUSTO OLIVEIRA NEVES	ARTUR AUGUSTO OLIVEIRA NEVES
CREA: 045302/D REGIÃO: RJ	CREA: 045302/D REGIÃO: RJ
DESENHO: ELIANE AMITE	Nº DES. PROJETISTA:
DATA: 13 / 09 /2010	0876.DS.002.H.0013/00

RESPONSÁVEL TÉCNICO: ENG° ARTUR AUGUSTO OLIVEIRA NEVES
CREA: 045302/D REGIÃO: RJ ART N°:082011002094 DATA: 22/02/2011

EMISSÃO CESAN	DATAS
PROJETADO:	
CREA:	
DESENHADO:	
VERIFICADO: ENG° NESTOR GORZA JUNIOR	
DIVISÃO: ENG° NESTOR GORZA JUNIOR	
GERÊNCIA: ENG° SANDRA SILY	

CESAN

MUNICÍPIO: VIANA | DISTRITO: | BAIRRO: JUCU/ANTÁRTICA

NOME DO EMPREENDIMENTO: MELHORIA E AMPLIAÇÃO DO SISTEMA DE ABASTECIMENTO DE ÁGUA JUCU/ANTÁRTICA

TÍTULO: ADUTORA DE ÁGUA TRATADA DN 200 FoFo
PROJETO HIDRÁULICO – TRAVESSIA SOBRE CÓRREGO – TRAVESSIA 2
PLANTA E CORTE– 02/04

ESCALA:	FOLHA:	Nº CESAN	REV:
INDICADA	11/13	A–048–000–50–5–XX–0049	00