CONFIGURAÇÃO DE PENAS P/ PLOTAGEM

COR		ESP.
1	07	0,1
2	07	0,2
3	07	0,3
4	07	0,4
5	07	0,5
6	07	0,6
7	07	0,25
8	07	0,09
9	07	0,15
140	140	0,15
162	162	0,15

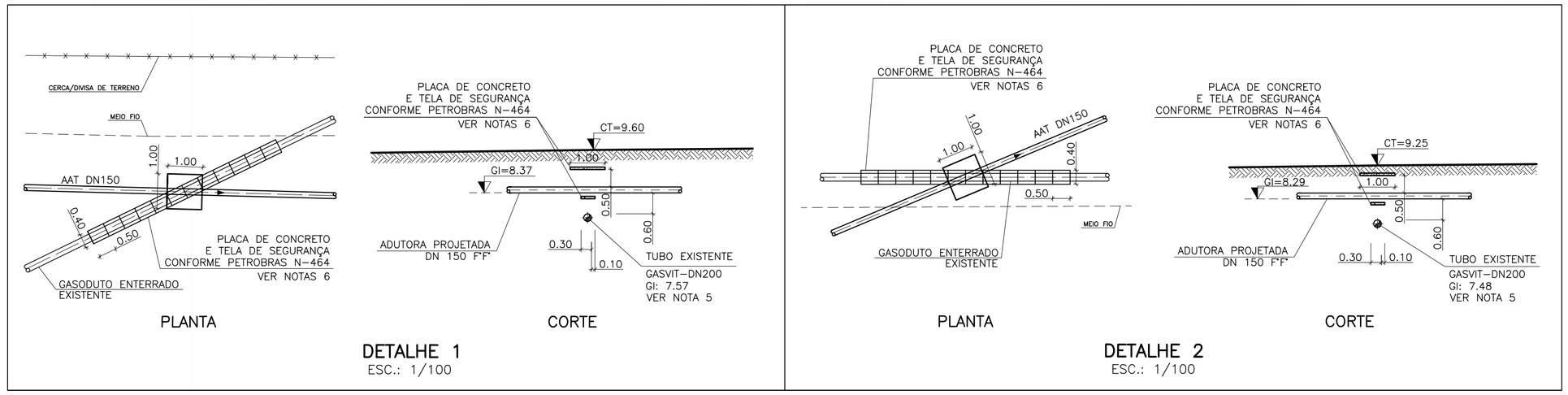

RELAÇÃO DE MATERIAL

Nº	DISCRIMINAÇÃO	UND.	MATER.	DIÂM.	QUANT.
01	TUBO K7 COM BOLSAS JGS	m	FºFº	150	1.213,33
02	CURVA 90° COM BOLSAS JGS	PÇ	FºFº	150	01
03	CURVA 45° COM BOLSAS JGS	PÇ	FºFº	150	03
04	CURVA 22° COM BOLSAS JGS	PÇ	FºFº	150	06
05	CURVA 11° COM BOLSAS JGS	PÇ	FºFº	150	03
	A JE	PÇ	BORRACHA	150	202

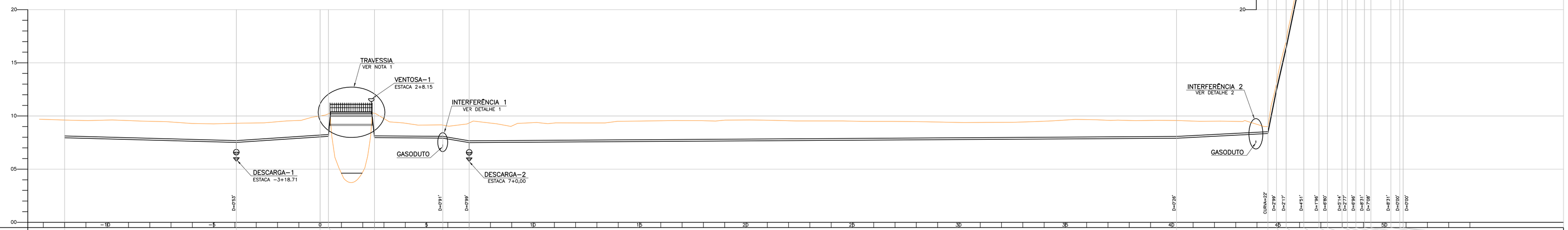

| | | |