CONFIGURAÇÃO DE PENAS P/ PLOTAGEM

COR		ESP.
1	07	0,1
2	07	0,2
3	07	0,3
4	07	0,4
5	07	0,5
6	07	0,6
7	07	0,25
8	07	0,09
9	07	0,15
140	140	0,15
162	162	0,15

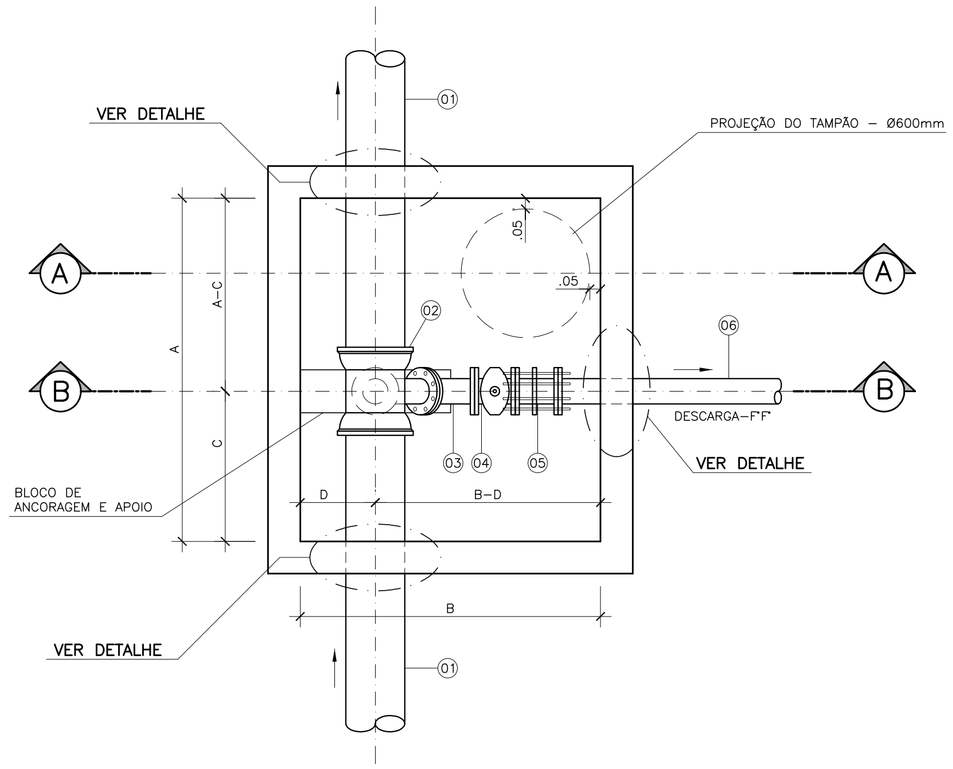

PLANTA BAIXA
ESC. 1:20

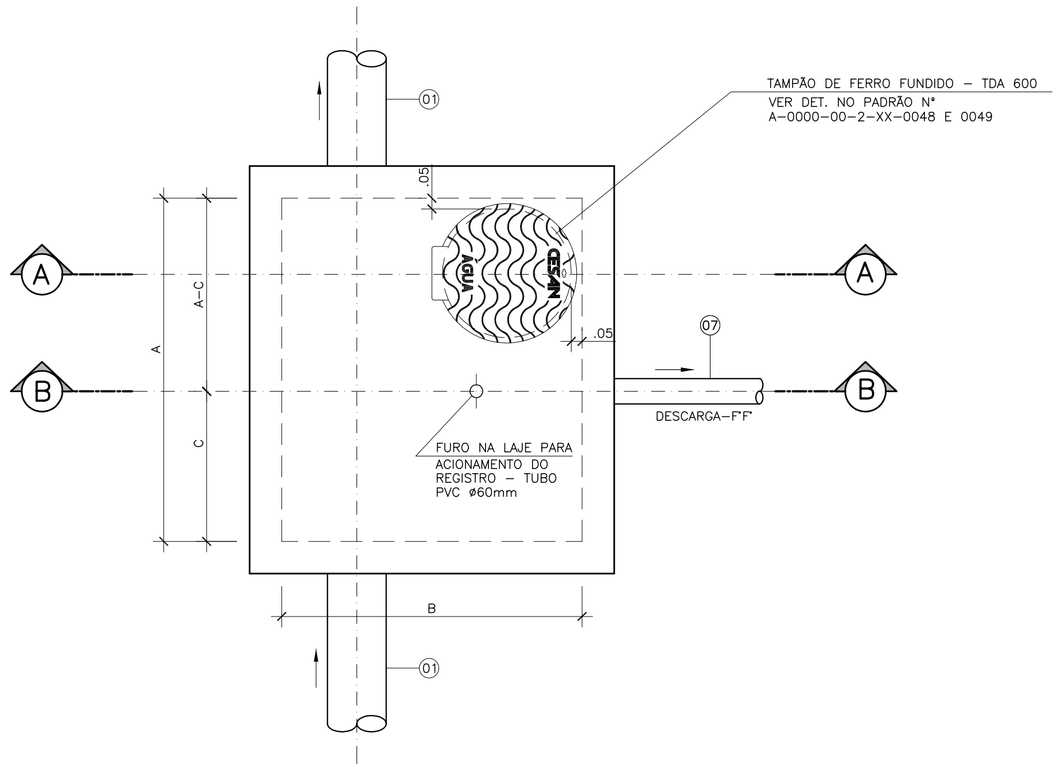

PLANTA SUPERIOR
ESC. 1:20

LISTA DE MATERIAIS

ITEM	DISCRIMINAÇÃO	UNID.	MATERIAL	DIÂM.	QUANT.
01	TUBO PONTA E BOLSA (JGS)	–	F"F"	150	–
02	TÊ COM BOLSAS E FLANGE (TJGSF)	PÇ	F"F"	150x100	01
03	CURVA 45° COM FLANGES (C45FF)	PÇ	F"F"	100	01
04	REGISTRO COM FLANGES COM CUNHA DE BORRACHA, CORPO CURTO TIPO EURO 23 (REUROC)	PÇ	F"F"	100	01
05	JUNTA DE DESMONTAGEM TRAVADA AXIALMENTE (JDTA)	PÇ	F"F"	100	01
06	TUBO COM FLANGE E PONTA (TFP) L=5,80m	PÇ	F"F"	100	01
–	ACESSÓRIOS				
	PARAFUSO P/ JUNTA DE FLANGES (PPF)	un	–	16x80	32
	ARRUELA P/ JUNTA DE FLANGES (ABF)	un	–	100	04

NOTAS:

1– COTAS E DIMENSÕES EM METRO, DIÂMETROS EM MILÍMETROS, EXCETO ONDE INDICADO

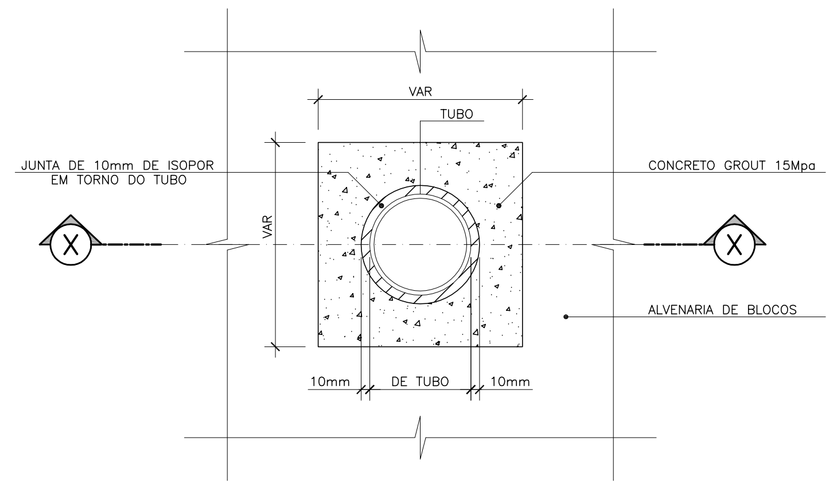

VISTA

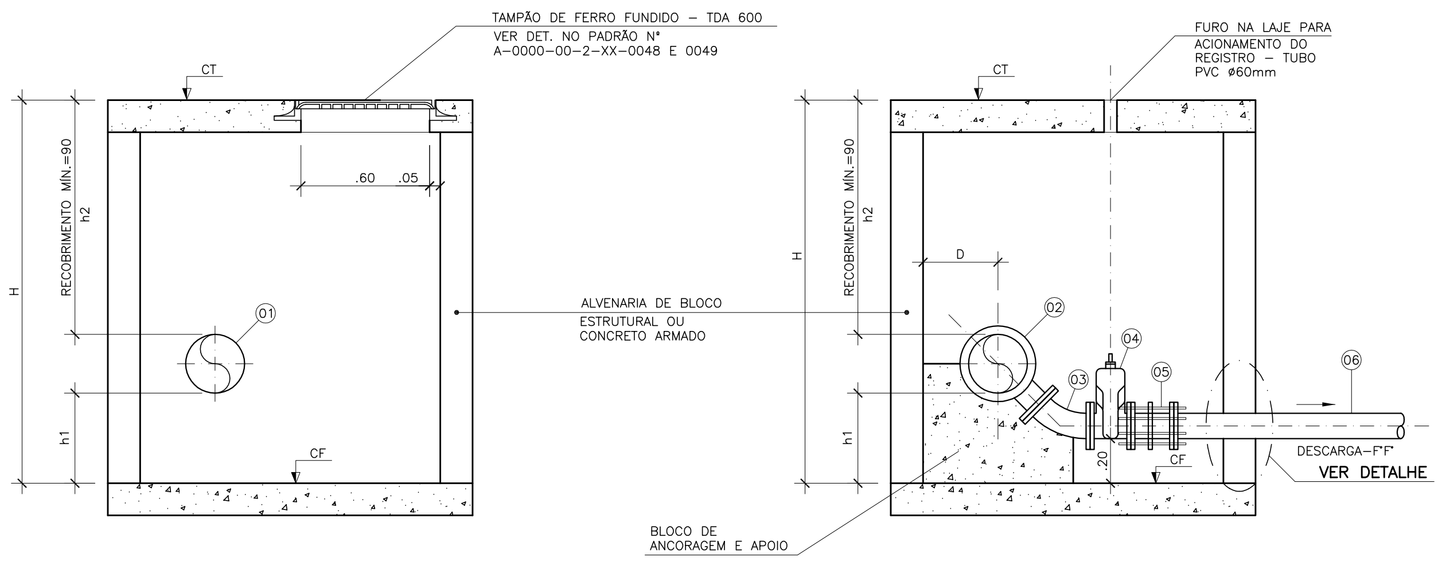

CORTE A–A
ESC. 1:20

CORTE B–B
ESC. 1:20

DIMENSÕES DAS CAIXAS DE DESCARGAS – ADUTORA DN150mm

	DN mm	dn mm	A	B	C	D	H	h1	h2	CT	CF
DESCARGA–1	150	100	1.60	1.40	0.70	0.35	2.228	0.43	1.628	9.315	7.087
DESCARGA–2	150	100	1.60	1.40	0.70	0.35	2.272	0.43	1.672	9.342	7.070

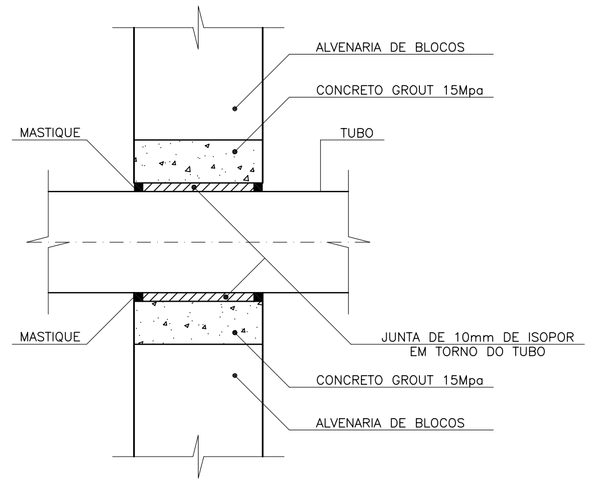

CORTE X–X

PROCEDIMENTOS:

1– INTERROMPER O ASSENTAMENTO DOS BLOCOS, NA PASSAGEM DA TUBULAÇÃO
2– COLOCAR EM TORNO DO TUBO ISOPOR DE 10mm
3– FAZER A FORMA E CONCRETAR COM GROUT 15 Mpa
4– APÓS A DESFORMA DA ESTRUTURA APLICAR NAS EXTREMIDADES UM MASTIQUE, MONOCOMPONENTE, À BASE DE ELASTÔMEROS E RESINAS HIDROEXPANSIVAS, MASTERFLEX 610 OU SIMILAR QUÍMICO

DET. DO ENCAIXE DO TUBO COM A PAREDE
SEM ESCALA

ESTE DESENHO É PROPRIEDADE DA COMPANHIA ESPÍRITO SANTENSE DE SANEAMENTO – CESAN E NÃO PODE SER COPIADO SEM SUA AUTORIZAÇÃO.

NÚMEROS	TÍTULOS
PRINCIPAIS DESENHOS DE REFERÊNCIA	

Nº	LOCAL	DISCRIMINAÇÃO	DES.	DIV.	GER.	DATA
REVISÃO						

CANCELA E SUBSTITUI O DESENHO NÚMERO:

CANCELADO E SUBSTITUÍDO PELO DESENHO NÚMERO:

CENTRO DE DOCUMENTAÇÃO
RECEBIDO: / /
Nº DOC.: ASS.:
APROVAÇÃO CESAN:
ASS.: MATR.:
UNID.: DATA: / /
ESTA APROVAÇÃO NÃO ISENTA A CONTRATADA DE SUAS RESPONSABILIDADES LEGAIS.

EMITENTE: Etep Consultoria, Gerenciamento e Serviços

PROJETADO:	COORDENADOR:
ARTUR AUGUSTO OLIVEIRA NEVES	ARTUR AUGUSTO OLIVEIRA NEVES
CREA: 045302/D REGIÃO: RJ	CREA: 045302/D REGIÃO: RJ
DESENHO: GLORINHA	Nº DES. PROJETISTA: 0876.DS.002.H.0018/00
DATA: 15 / 12 /2010	

RESPONSÁVEL TÉCNICO: ENGº ARTUR AUGUSTO OLIVEIRA NEVES
CREA: 045302/D REGIÃO: RJ ART Nº:82021100020948 DATA: 22/02/2011

EMISSÃO CESAN	DATAS
PROJETADO:	
CREA:	
DESENHADO:	
VERIFICADO: ENGº NESTOR GORZA JUNIOR	
DIVISÃO: ENGº NESTOR GORZA JUNIOR	
GERÊNCIA: ENGª SANDRA SILY	

CESAN

MUNICÍPIO: VIANA | DISTRITO: | BAIRRO: JUCU/ANTÁRTICA

NOME DO EMPREENDIMENTO: MELHORIA E AMPLIAÇÃO DO SISTEMA DE ABASTECIMENTO DE ÁGUA JUCU/ANTÁRTICA

TÍTULO: ADUTORA DE ÁGUA TRATADA DN150 FoFo TRECHO ETA–RESERVATÓRIO 150m3
PROJETO HIDRÁULICO – CAIXA DE DESCARGA – CÂMARA ÚNICA
PLANTA, CORTES E LISTA DE MATERIAIS 01/01

ESCALA:	FOLHA:	Nº CESAN	REV:
INDICADA	03 / 04	A–048–000–50–5–XX–0054	00