CONFIGURAÇÃO DE PENAS P/ PLOTAGEM

PENA	COR	ESP.
1	7	0,2
2	7	0,2
3	7	0,3
4	7	0,4
5	7	0,5
6	7	0,6
7	7	0,25
8	7	0,08
9	7	0,1

DET. TÍPICO DE ARMAÇÃO:

PAREDE 1 - 20X315

ESCALA 1/25

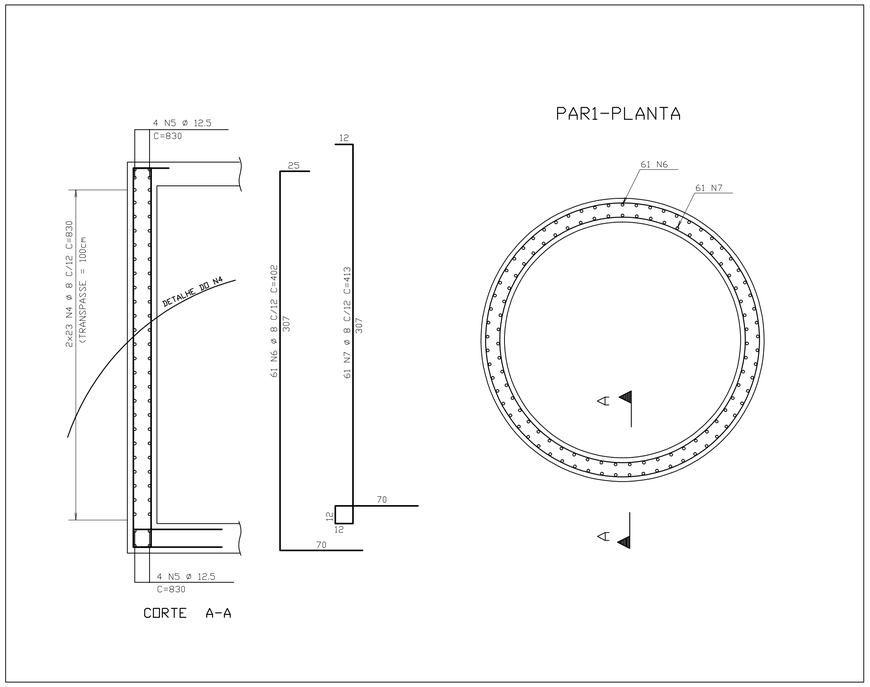

DET. TÍPICO DE ARMAÇÃO:

PAREDE 8 - 15XVAR

ESCALA 1/25

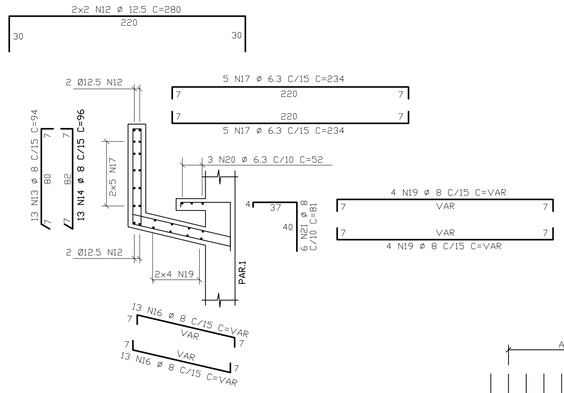

TABELA DE FERROS					
AÇO	POS	BIT (mm)	QUANT	COMPRIMENTO UNIT (cm)	COMPRIMENTO TOTAL (cm)
50A	1	10	68	--VAR-	14280
50A	2	12.5	6	175	1050
50A	3	12.5	18	--VAR-	3150
50A	4	8	46	830	38180
50A	5	12.5	8	830	6640
50A	6	8	61	402	24522
50A	7	8	61	413	25193
50A	8	12.5	3	200	600
50A	9	12.5	3	185	555
50A	10	10	8	122	976
50A	11	12.5	3	232	696
50A	12	12.5	4	280	1120
50A	13	8	13	94	1222
50A	14	8	13	96	1248
50A	15	6.3	7	22	154
50A	16	8	26	--VAR-	2470
50A	17	6.3	10	234	2340
50A	18	6.3	7	155	1085
50A	19	8	8	--VAR-	1680
50A	20	6.3	3	52	156
50A	21	8	6	81	486
50A	22	6.3	7	27	189

RESUMO AÇO CA 50-60			
AÇO	BIT (mm)	COMPR (m)	PESO (kg)
50A	6.3	40	10
50A	8	950	380
50A	10	153	96
50A	12.5	138	138
Peso Total		50A =	625 kg

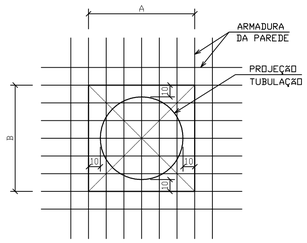

1 - DEIXAR DIMENSÕES A e B SEM CONCRETAR, PRESERVANDO ARMADURA
2 - LOCAR TUBOS
3 - CORTAR ARMADURA
4 - GRAUTEAR

DETALHE TÍPICO:

FURO NAS PARDES

ESCALA 1/25

NOTAS

1 - COTAS E DIMENSÕES EM CENTÍMETROS / ELEVAÇÕES EM METROS
2 - AÇO CA-50 (Fyk = 500 MPa) E CA-60 (Fyk = 600 MPa)
3 - COBRIMENTO DAS ARMADURAS (CA-50A): 4cm
4 - CONFIRMAR AS MEDIDAS NO LOCAL

DET. TÍPICO DE ARMAÇÃO:

LAJE DE FUNDO

ESCALA 1/25

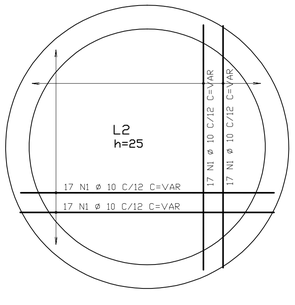

DET. TÍPICO DE ARMAÇÃO:

LAJE DE TAMPA

ESCALA 1/25

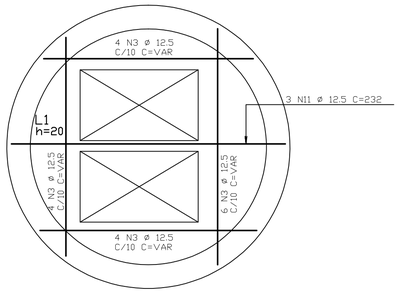

DET. TÍPICO DE ARMAÇÃO:

LAJE DE TAMPA-REFORÇO ABERTURA

ESCALA 1/25

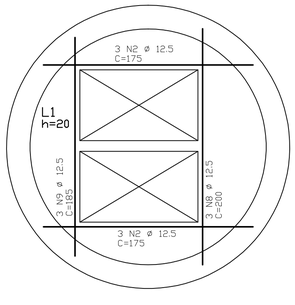

DET. TÍPICO DE ARMAÇÃO:

LAJE L4 - PLATAFORMA

ESCALA 1/25

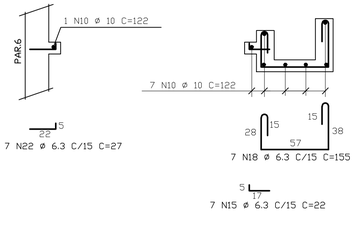

ESTE DESENHO É PROPRIEDADE DA COMPANHIA ESPÍRITO SANTENSE DE SANEAMENTO - CESAN E NÃO PODE SER COPIADO SEM SUA AUTORIZAÇÃO.

NÚMEROS	TÍTULOS	N°	LOCAL	DISCRIMINAÇÃO	DES.	DIV.	GER.	DATA
PRINCIPAIS DESENHOS DE REFERÊNCIA		REVISÃO						

CANCELA E SUBSTITUI O DESENHO NÚMERO:

CANCELADO E SUBSTITUÍDO PELO DESENHO NÚMERO:

CENTRO DE DOCUMENTAÇÃO
RECEBIDO: __/__/__
N° DOC.: _____ ASS.: _____
APROVAÇÃO CESAN:
ASS.: _____ MATR.: _____
UNID.: _____ DATA: __/__/__
ESTA APROVAÇÃO NÃO ISENTA A CONTRATADA DE SUAS RESPONSABILIDADES LEGAIS.

EMITENTE: ENCIBRA S. A. Estudos e Projetos de Engenharia

PROJETADO: ENG° EDISON LYRIO	COORDENADOR: RENAN CARATTI ALVES
CREA: 1359/D REGIÃO: ES	CREA: 0601159690 REGIÃO: SP
DESENHO:	N° DES. PROJETISTA: 0913-B-PE-EST-DE-010
DATA:	

RESPONSÁVEL TÉCNICO: RENAN CARATTI ALVES
CREA 0601159690 REGIÃO SP ART n° 20100005486 DATA 09/09/2009

EMISSÃO CESAN	DATAS
PROJETADO:	
CREA:	
DESENHADO:	
VERIFICADO: ENG° NESTOR GORZA JR	
DIVISÃO: ENG° NESTOR GORZA JR	
GERÊNCIA: ENG° SANDRA SILY	

CESAN

MUNICÍPIO: PANCAS | DISTRITO: SEDE | BAIRRO:

NOME DO EMPREENDIMENTO: AMPLIAÇÃO E MELHORIA DO SISTEMA DE ESGOTAMENTO SANITÁRIO DE PANCAS

TÍTULO: ESTAÇÃO ELEVATÓRIA DE ESGOTO BRUTO - EEEB-B
PROJETO ESTRUTURAL
PAR.1, PAR.8, FUNDO, TAMPA - ARMAÇÕES

ESCALA:	FOLHA:	N° CESAN	REV:
INDICADA	03 / 07	C-022-000-91-4-XX-0010	00