CONFIGURAÇÃO DE PENAS P/ PLOTAGEM

| PENA | COR | ESP. |
|---|---|---|
| 1 | 7 | 0,1 |
| 2 | 7 | 0,2 |
| 3 | 7 | 0,3 |
| 4 | 7 | 0,4 |
| 5 | 7 | 0,5 |
| 6 | 7 | 0,6 |
| 7 | 7 | 0,25 |
| 8 | 7 | 0,08 |
| 9 | 7 | 0,1 |
| REST.COLOR | | 0,25 |

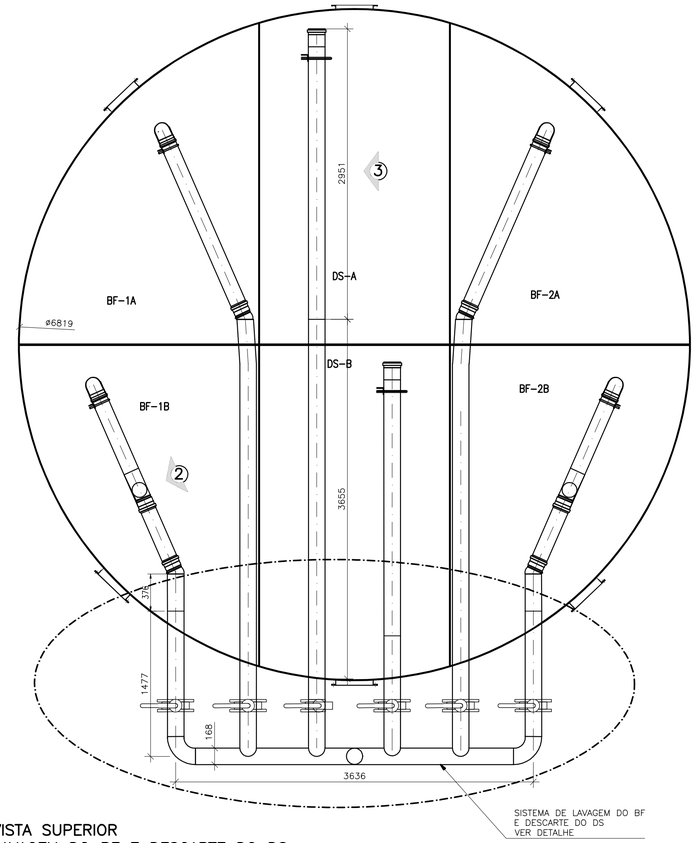


VISTA SUPERIOR
LAVAGEM DO BF E DESCARTE DO DS
ESCALA: 1/30

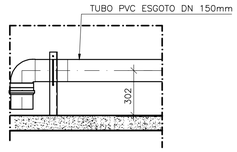


VISTA 2
ESCALA: 1/20

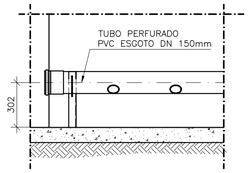


VISTA 3
ESCALA: 1/20

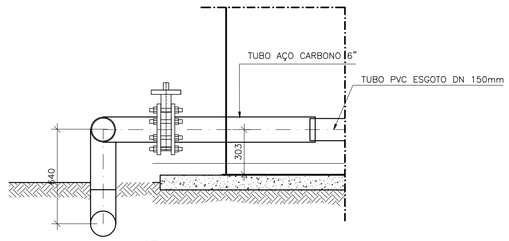


VISTA 4
ESCALA: 1/20

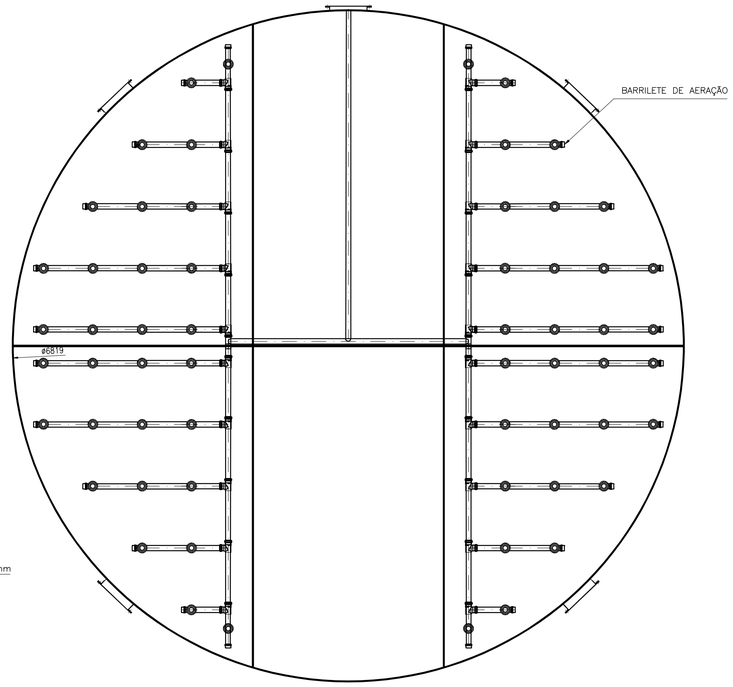


VISTA SUPERIOR
SISTEMA DE AERAÇÃO
ESCALA: 1/30

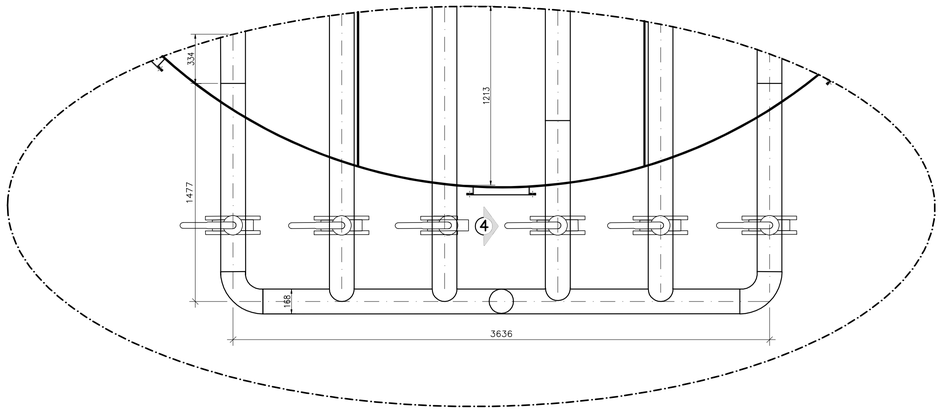


DETALHE 02 BARRILETE
LAVAGEM DO BF E DESCARTE DO DS
ESCALA: 1/20

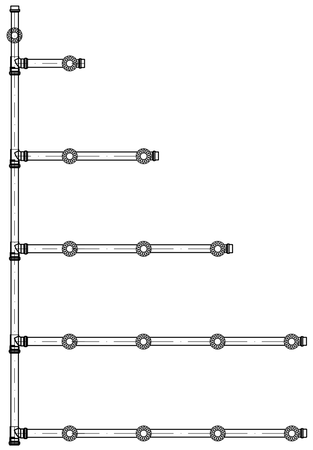

DETALHE 05 BARRILETE AERAÇÃO
QTDE: 04 PÇ
ESCALA: 1/10

| NÚMEROS | TÍTULOS | Nº | LOCAL | DISCRIMINAÇÃO | DES. | DIV. | GER. | DATA |
|---|---|---|---|---|---|---|---|---|
| | | 02 | ENCIBRA | ENTREGA FINAL | JULIANA | – | – | ABR/11 |
| | | 01 | ENCIBRA | CONFORME SOLICITADO PELA CESAN | JULIANA | – | – | JUL/10 |

PRINCIPAIS DESENHOS DE REFERÊNCIA — REVISÃO

CANCELA E SUBSTITUI O DESENHO NÚMERO:

CANCELADO E SUBSTITUÍDO PELO DESENHO NÚMERO:

CENTRO DE DOCUMENTAÇÃO
RECEBIDO: / /
Nº DOC.: ASS.:
APROVAÇÃO CESAN:
ASS.: MATR.:
UNID.: DATA: / /
ESTA APROVAÇÃO NÃO ISENTA A CONTRATADA DE SUAS RESPONSABILIDADES LEGAIS.

EMITENTE: ENCIBRA S. A. Estudos e Projetos de Engenharia
PROJETADO: SIMONE DE JESUS SILVA — CREA: 6432/D REGIÃO: ES
COORDENADOR: RENAN CARATTI ALVES — CREA: 0601159690 REGIÃO: SP
DESENHO: JULIANA
Nº DES. PROJETISTA: 0913-B-PE-HID-DE-405
DATA: 05/04/2011
RESPONSÁVEL TÉCNICO: RENAN CARATTI ALVES
CREA 0601159690 REGIÃO SP ART nº 20100005486 DATA 09/09/2009

| EMISSÃO CESAN | DATAS |
|---|---|
| PROJETADO: | |
| CREA: | |
| DESENHADO: | |
| VERIFICADO: ENGº NESTOR GORZA JR | |
| DIVISÃO: ENGº NESTOR GORZA JR | |
| GERÊNCIA: ENGª SANDRA SILY | |

CESAN

MUNICÍPIO: PANCAS — DISTRITO: SEDE — BAIRRO:

NOME DO EMPREENDIMENTO: AMPLIAÇÃO E MELHORIA DO SISTEMA DE ESGOTAMENTO SANITÁRIO DE PANCAS

TÍTULO: ESTAÇÃO DE TRATAMENTO DE ESGOTO
HIDRÁULICO
SISTEMA DE LAVAGEM E DESCARTE DO LODO NO BF E SISTEMA DE AERAÇÃO

ESCALA: INDICADA — FOLHA: 05 / 13 — Nº CESAN C-022-000-92-5-XX-0004 — REV: 02

ESTE DESENHO É PROPRIEDADE DA COMPANHIA ESPÍRITO SANTENSE DE SANEAMENTO – CESAN E NÃO PODE SER COPIADO SEM SUA AUTORIZAÇÃO.