CONFIGURAÇÃO DE PENAS P/ PLOTAGEM

PENA	COR	ESP.
1	7	0,1
2	7	0,2
3	7	0,3
4	7	0,4
5	7	0,5
6	7	0,6
7	7	0,25
8	7	0,08
9	7	0,1

REST.COLOR 0,25

DESCARGAS

NÚMERO PV	ESTACA	CT (m) COTA TERRENO	GI GERATRIZ TUBO	CF COTA FUNDO	ALTURA
DESCARGA 1	10+2,65	–	–	–	1,30

VENTOSAS

NÚMERO PV	ESTACA	CT (m) COTA TERRENO	GI GERATRIZ TUBO	CF COTA FUNDO	ALTURA
VENTOSA 1	10+2,65	–	–	–	1,60

LISTA DE MATERIAL DO RECALQUE C

ITEM	DISCRIMINAÇÃO	UNID.	MATERIAL	DN (mm)	QUANT.	OBS.
	TUBOS					
01	TK 7 JE	M	F'F'	150	666.71	
02	MANILHA DE CONCRETO	–	–	–	–	
	CONEXÕES					
03	C 11 JE	PÇ	F'F'	150	06	
04	C 22 JE	PÇ	F'F'	150	08	
05	C 45 JE	PÇ	F'F'	150	01	
06	C 90 JE	PÇ	F'F'	150	01	
07	T RD JEXFF	PÇ	F'F'	150x50	01	
08	C 45 FF	–	–	–	–	
09	E PF 10	–	–	–	–	
	VÁLVULAS					
10	VÁLVULA DE GAVETA – EURO 23	PÇ	F'F'	50	01	
11	VENTOSA PARA ESGOTO	PÇ	F'F'	50	01	
	TAMPÕES					
	TDA–600	PÇ	F'F'	600	01	
	ACESSÓRIOS					
	A JE	PÇ	BORRACHA	150	01	
	ABF 10	PÇ	BORRACHA	50	01	
	PPF 10	PÇ	AÇO	16X80	01	

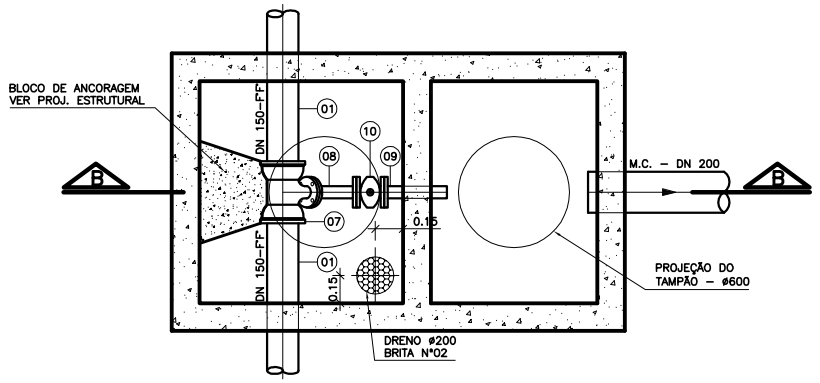

DETALHE DE DESCARGA – DN 50
ESCALA 1:20

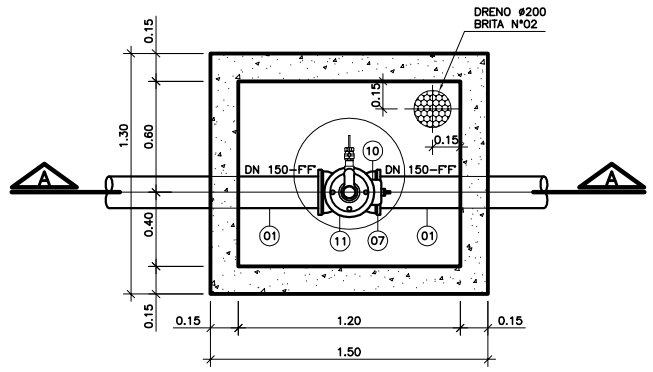

DETALHE DE VENTOSA – DN 50
ESCALA 1:20

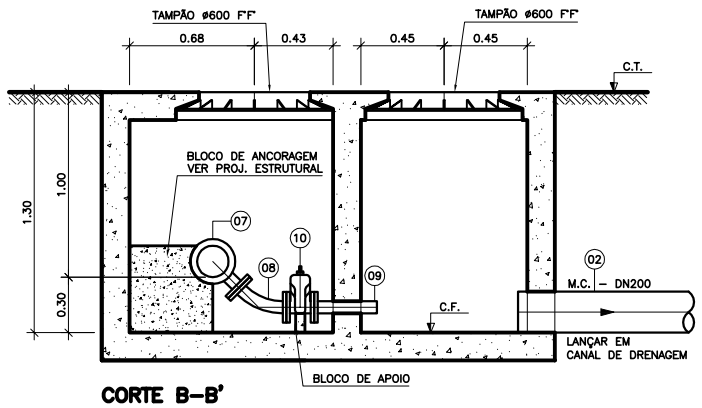

CORTE B–B'
ESCALA 1:20

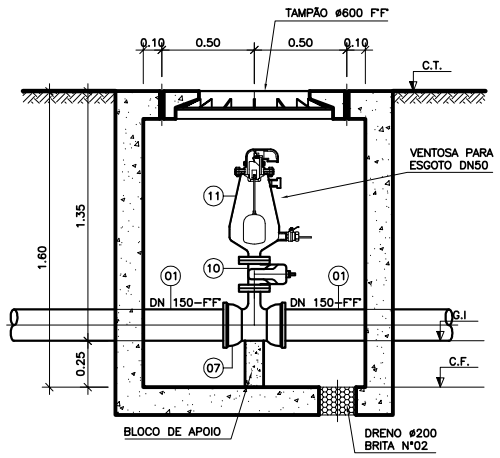

CORTE A–A'
ESC. 1/20

LEGENDA:

- TUBULAÇÃO DE RECALQUE DE ESGOTO BRUTO
- LINHA DO TERRENO
- VENTOSAS
- DESCARGAS
- BACIA Nº — NOME DA SUB–BACIA

NOTAS

1–COTAS E ELEVAÇÕES EM METRO, DIÂMETRO EM MILÍMETRO, EXCETO ONDE INDICADO
2–CONFIRMAR MEDIDAS NO LOCAL.
3–PARA PLANTA E PERFIL VER PRANCHA 01/02

ESTE DESENHO É PROPRIEDADE DA COMPANHIA ESPÍRITO SANTENSE DE SANEAMENTO – CESAN E NÃO PODE SER COPIADO SEM SUA AUTORIZAÇÃO.

NÚMEROS	TÍTULOS	Nº	LOCAL	DISCRIMINAÇÃO	DES.	DIV.	GER.	DATA
PRINCIPAIS DESENHOS DE REFERÊNCIA		REVISÃO						

CANCELA E SUBSTITUI O DESENHO NÚMERO:

CANCELADO E SUBSTITUÍDO PELO DESENHO NÚMERO:

CENTRO DE DOCUMENTAÇÃO
RECEBIDO: / /
Nº DOC.: ASS.:
APROVAÇÃO CESAN:
ASS.: MATR.:
UNID.: DATA: / /
ESTA APROVAÇÃO NÃO ISENTA A CONTRATADA DE SUAS RESPONSABILIDADES LEGAIS.

EMITENTE: ENCIBRA S. A. Estudos e Projetos de Engenharia

PROJETADO:	COORDENADOR:
SIMONE DE JESUS SILVA	RENAN CARATTI ALVES
CREA: 6432/D REGIÃO: ES	CREA: 0601159890 REGIÃO: SP
DESENHO: VINICIUS S. COSTA	Nº DES. PROJETISTA:
DATA: 25/04/2010	0913–B–PE–HID–DE–303

RESPONSÁVEL TÉCNICO: RENAN CARATTI ALVES
CREA 0601159890 REGIÃO SP ART nº 20100005486 DATA 09/08/2009

EMISSÃO CESAN	DATAS
PROJETADO:	
CREA:	
DESENHADO: ENCIBRA	
VERIFICADO: ENGº NESTOR GORZA JR	
DIVISÃO: ENGº NESTOR GORZA JR	
GERÊNCIA: ENGª SANDRA SILV	

CESAN

MUNICÍPIO: PANCAS | DISTRITO: SEDE | BAIRRO:

NOME DO EMPREENDIMENTO: AMPLIAÇÃO E MELHORIA DO SISTEMA DE ESGOTAMENTO SANITÁRIO DE PANCAS

TÍTULO: TUBULAÇÃO DE RECALQUE DE ESGOTO BRUTO – TREB–C
PROJETO HIDRÁULICO
DETALHE DE VENTOSA, DETALHE DE DESCARGA E LISTA DE MATERIAIS

ESCALA:	FOLHA:	Nº CESAN	REV:
INDICADA	02 / 02	C–022–000–96–5–XX–0003	00