CONFIGURAÇÃO DE PENAS P/ PLOTAGEM

PENA	COR	ESP.
1	7	0,1
2	7	0,2
3	7	0,3
4	7	0,4
5	7	0,5
6	7	0,6
7	7	0,25
8	7	0,08
9	7	0,1
REST.COLOR		0,25

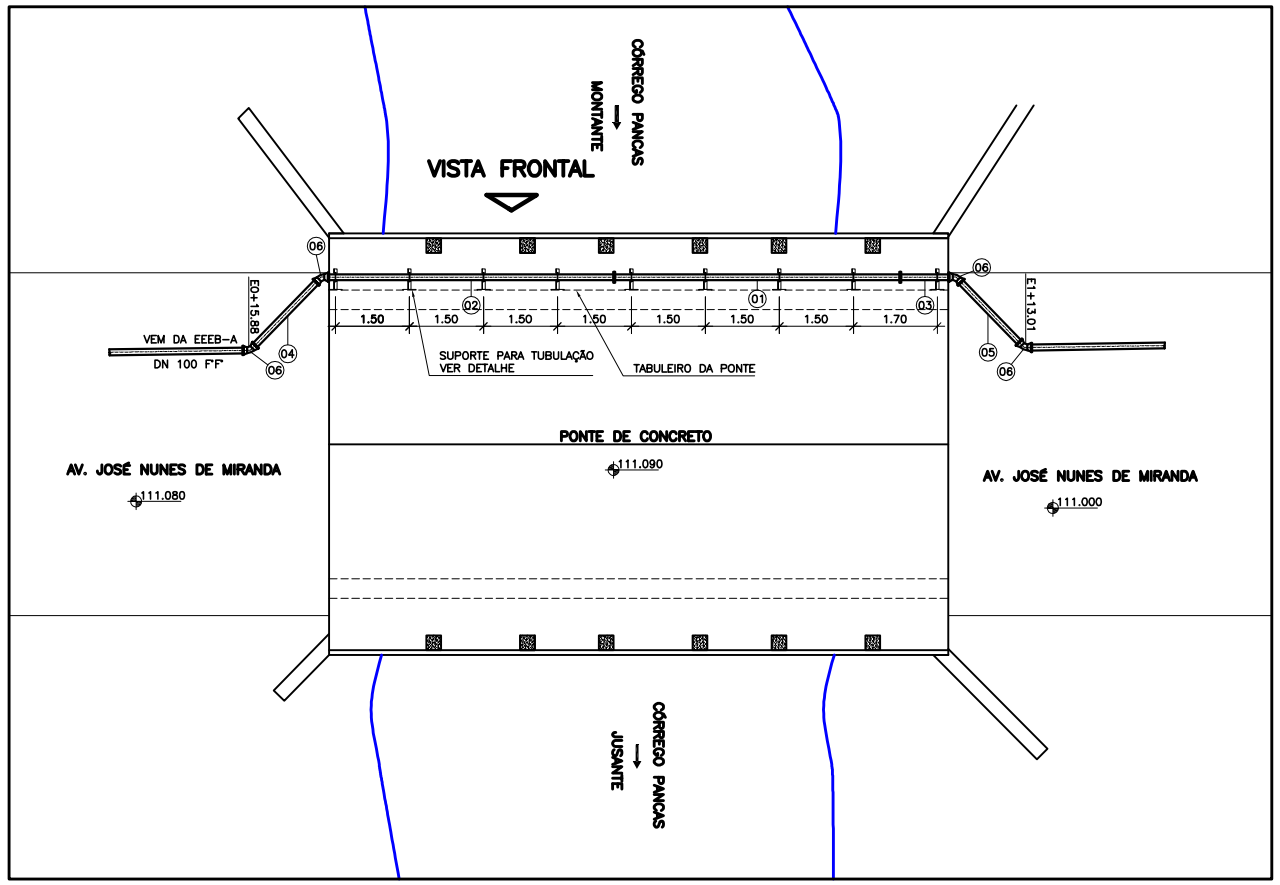

PLANTA BAIXA
ESCALA 1/75

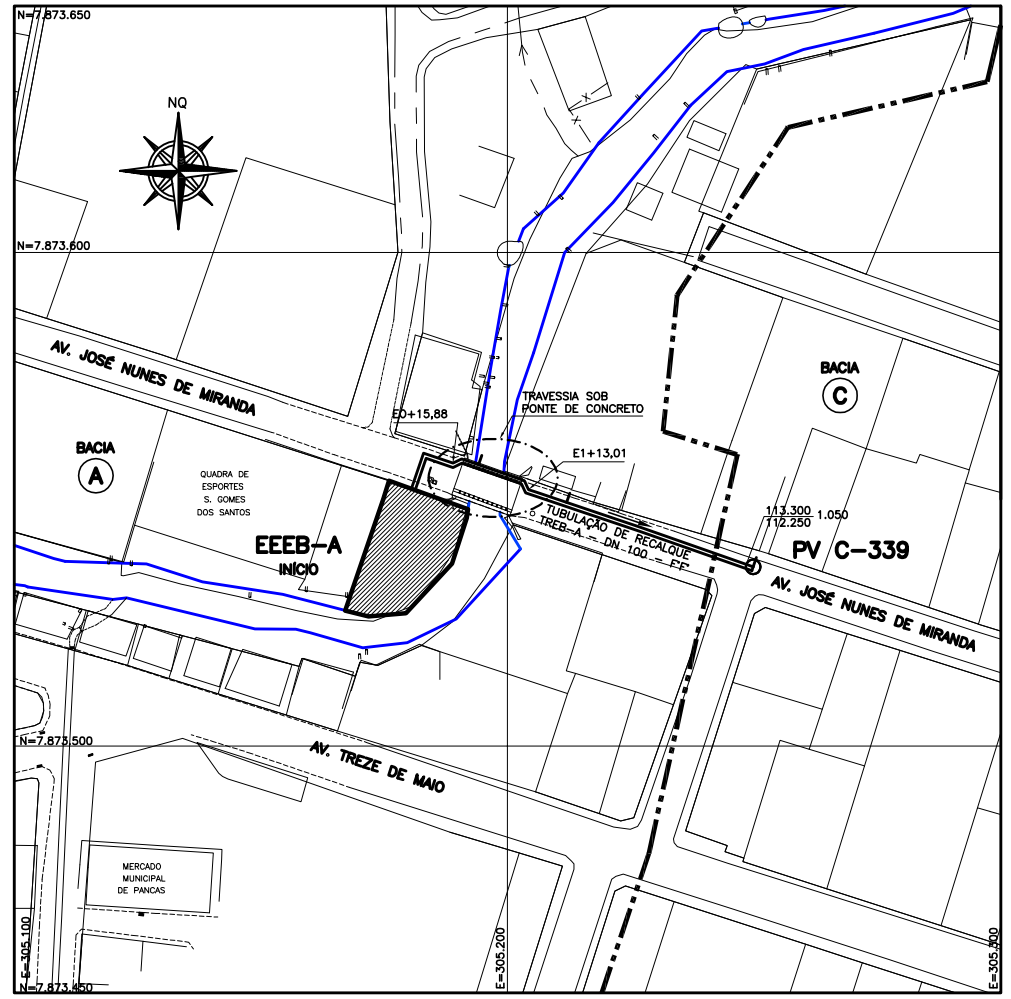

SITUAÇÃO
ESCALA 1/750

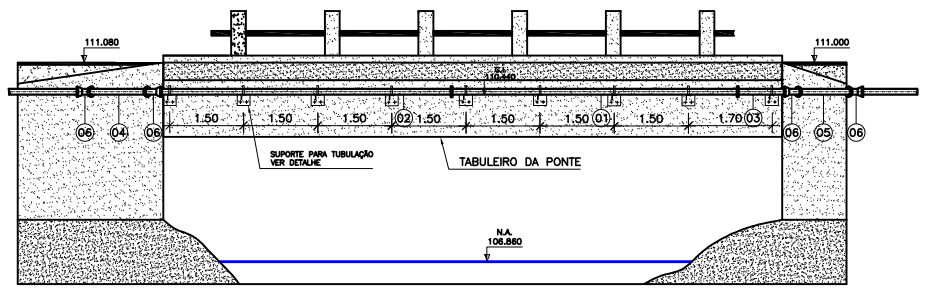

VISTA FRONTAL
ESCALA 1/75

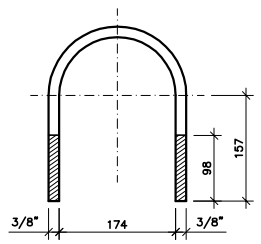

GRAMPO "U" (x9)
SEM ESCALA

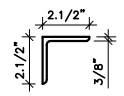

CANTONEIRA "L" (x9)
SEM ESCALA

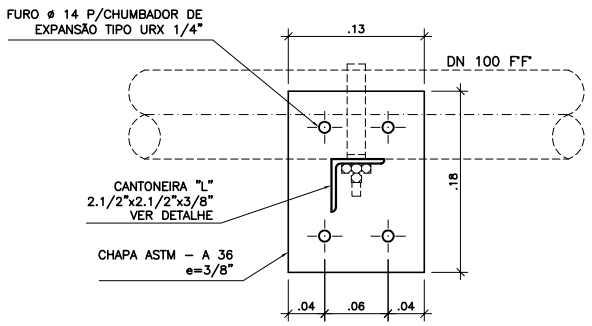

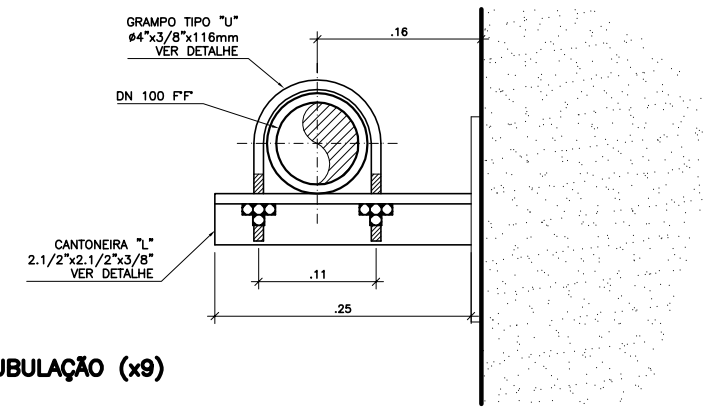

SUPORTE PARA TUBULAÇÃO (x9)
ESCALA 1/5

LISTA DE MATERIAL DA TRAVESSIA

ITEM	DISCRIMINAÇÃO	UNID.	MATERIAL	DN (mm)	QUANT.	OBS.
	TUBOS					
01	TUBO FLANGE/ FLANGE L=5,80	PÇ	F'F'	100	01	
02	TUBO FLANGE/ PONTA L=5,80	PÇ	F'F'	100	01	
03	TUBO FLANGE/ PONTA L=1,00	PÇ	F'F'	100	01	
04	TUBO CILÍNDRICO L=1,75	PÇ	F'F'	100	01	
05	TUBO CILÍNDRICO L=1,70	PÇ	F'F'	100	01	
	CONEXÕES					
06	CURVA 45° JUNTA ELÁSTICA	PÇ	F'F'	100	04	
	ACESSÓRIOS					
	A JE	PÇ	BORRACHA	100	08	
	ABF 10	PÇ	BORRACHA	100	02	
	PPF 10	PÇ	AÇO	16X80	16	
	GRAMPO TIPO "U" ø3 1/2"x3/8"x105mm	PÇ	AÇO	100	9	
	CANTONEIRA "L" 2.1/2"x2.1/2"x3/8"	M	AÇO	–	2,65	

NOTAS

1–COTAS E ELEVAÇÕES EM METRO, DIÂMETRO EM MILÍMETRO, EXCETO ONDE INDICADO

2–CONFIRMAR MEDIDAS NO LOCAL.

ESTE DESENHO É PROPRIEDADE DA COMPANHIA ESPÍRITO SANTENSE DE SANEAMENTO – CESAN E NÃO PODE SER COPIADO SEM SUA AUTORIZAÇÃO.

NÚMEROS	TÍTULOS	Nº	LOCAL	DISCRIMINAÇÃO	DES.	DIV.	GER.	DATA
		1	ENCIBRA	CONFORME ANÁLISE DA CESAN	VINICIUS	–	–	MAI/10

PRINCIPAIS DESENHOS DE REFERÊNCIA — REVISÃO

CANCELA E SUBSTITUI O DESENHO NÚMERO:

CANCELADO E SUBSTITUÍDO PELO DESENHO NÚMERO:

CENTRO DE DOCUMENTAÇÃO
RECEBIDO: / /
Nº DOC.: ASS.:
APROVAÇÃO CESAN:
ASS.: MATR.:
UNID.: DATA: / /
ESTA APROVAÇÃO NÃO ISENTA A CONTRATADA DE SUAS RESPONSABILIDADES LEGAIS.

EMITENTE: ENCIBRA S. A. Estudos e Projetos de Engenharia

PROJETADO:	COORDENADOR:
SIMONE DE JESUS SILVA	RENAN CARATTI ALVES
CREA: 6432/D REGIÃO: ES	CREA: 0601159690 REGIÃO: SP
DESENHO: JULIANA LAMAS	Nº DES. PROJETISTA: 0913–B–PE–HID–DE–151
DATA: 15/06/2010	

RESPONSÁVEL TÉCNICO: RENAN CARATTI ALVES
CREA 0601159690 REGIÃO SP ART nº 20100005486 DATA 09/09/2009

EMISSÃO CESAN	DATAS
PROJETADO:	
CREA:	
DESENHADO: ENCIBRA	
VERIFICADO: ENG° NESTOR GORZA JR	
DIVISÃO: ENG° NESTOR GORZA JR	
GERÊNCIA: ENG° SANDRA SILY	

CESAN

MUNICÍPIO: PANCAS | DISTRITO: SEDE | BAIRRO:

NOME DO EMPREENDIMENTO: AMPLIAÇÃO E MELHORIA DO SISTEMA DE ESGOTAMENTO SANITÁRIO DE PANCAS

TÍTULO: TRAVESSIA DO RECALQUE TREB–A (DN100 MM) SOB PONTE DE CONCRETO
PROJETO HIDRÁULICO
PLANTA BAIXA, VISTA FRONTAL, SITUAÇÃO E DETALHES

ESCALA:	FOLHA:	Nº CESAN	REV:
INDICADA	01 / 01	C–022–000–94–5–XX–0056	01