CONFIGURAÇÃO DE PENAS P/ PLOTAGEM

| PENA | COR | ESP. |
|---|---|---|
| 1 | 7 | 0,1 |
| 2 | 7 | 0,2 |
| 3 | 7 | 0,3 |
| 4 | 7 | 0,4 |
| 5 | 7 | 0,5 |
| 6 | 7 | 0,6 |
| 7 | 7 | 0,25 |
| 8 | 7 | 0,08 |
| 9 | 7 | 0,1 |

REST.COLOR 0,25

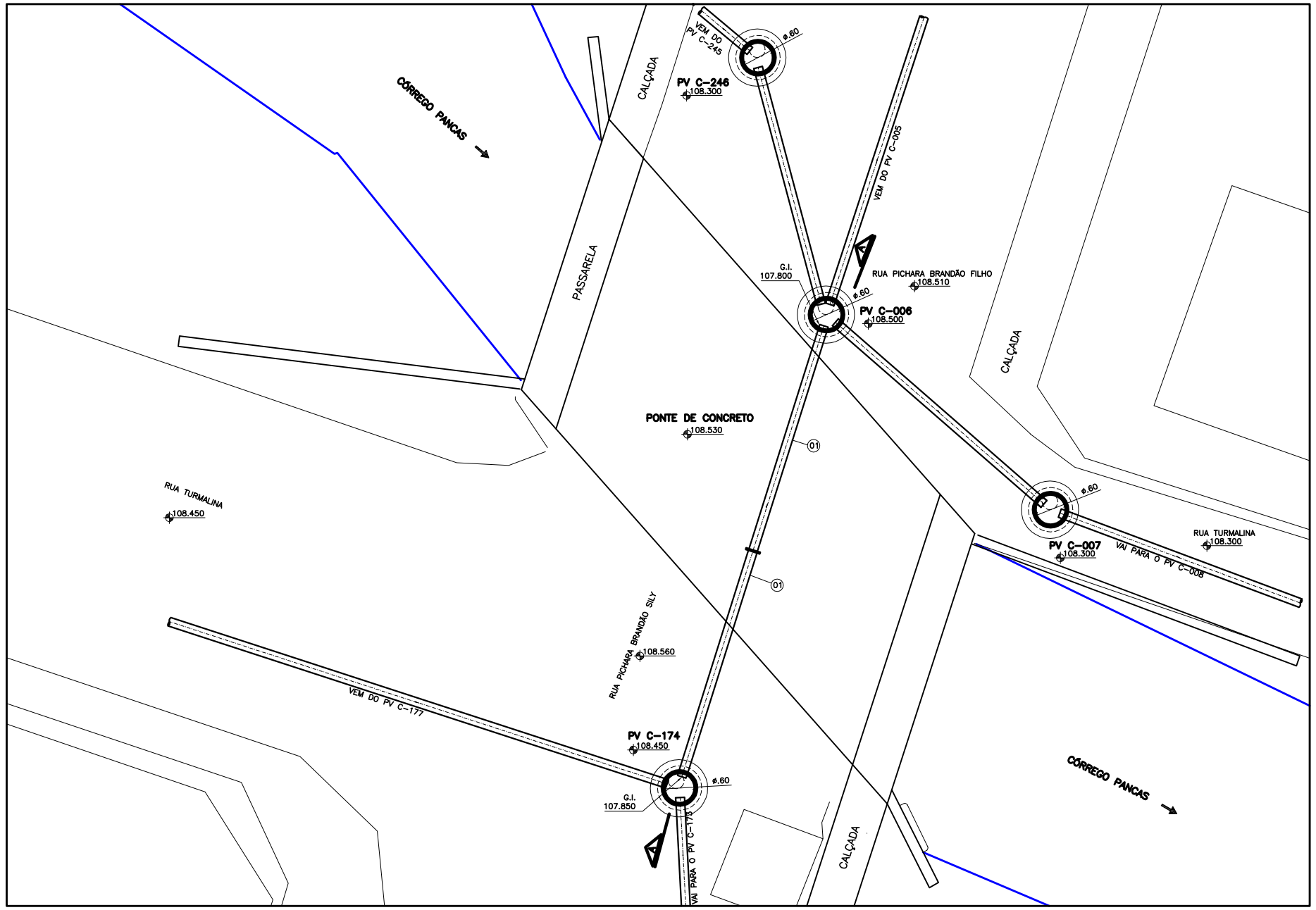


## PLANTA BAIXA
ESCALA 1/50

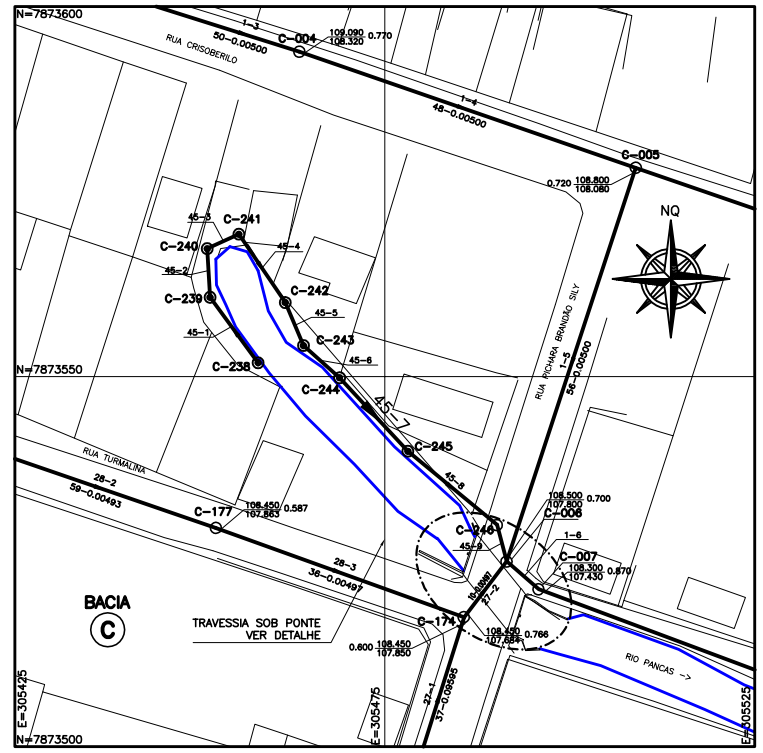


## SITUAÇÃO
ESCALA 1/500

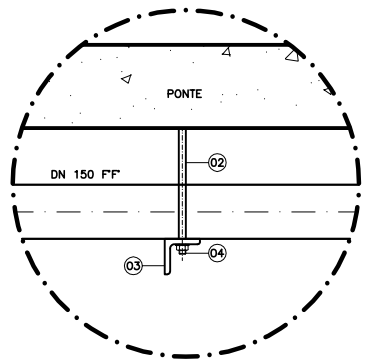


VISTA LATERAL

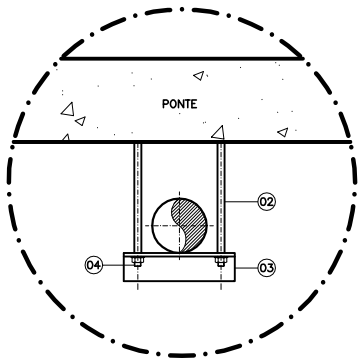


VISTA FRONTAL

## SUPORTE PARA TUBULAÇÃO
ESCALA 1/5

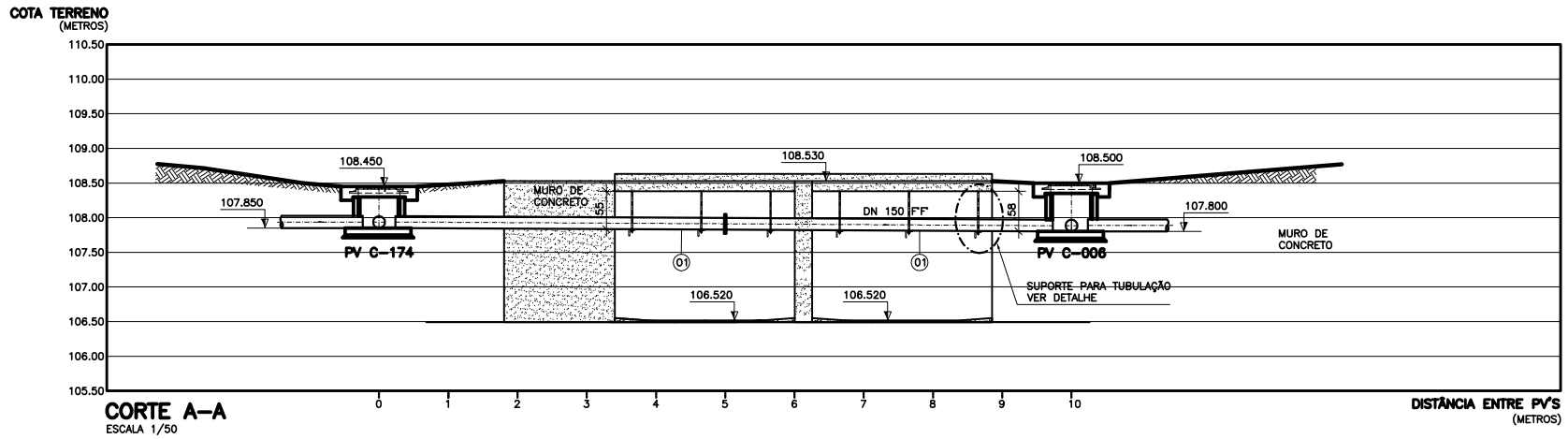


## CORTE A–A
ESCALA 1/50

## LISTA DE MATERIAL DA TRAVESSIA

| ITEM | DISCRIMINAÇÃO | UNID. | MATERIAL | DN (mm) | QUANT. | OBS. |
|---|---|---|---|---|---|---|
| | **TUBOS** | | | | | |
| 01 | TUBO FLANGE/ PONTA L=4,80m | PÇ | F"F" | 150 | 02 | |
| | | | | | | |
| | **ACESSÓRIOS** | | | | | |
| 02 | HASTE COMPRIMENTO 0.70m x DIAMETRO 3/4" | PÇ | AÇO | 3/4" | 12 | |
| 03 | CANTONEIRA L 3x3x3/8", COMPR. 0.40m | PÇ | AÇO | – | 06 | |
| 04 | PORCA SEXTAVADA | PÇ | AÇO | – | 12 | |
| | ABF 10 | PÇ | BORRACHA | 150 | 01 | |
| | PPF 10 | PÇ | AÇO | 20X90 | 08 | |

## NOTAS

1–COTAS E ELEVAÇÕES EM METRO, DIÂMETRO EM MILÍMETRO, EXCETO ONDE INDICADO

2–CONFIRMAR MEDIDAS NO LOCAL.

3–AS ESPECIFICAÇÕES DO SUPORTE DA TUBULAÇÃO DEVERÃO SER VERIFICADAS PELO PROJETO ESTRUTURAL

ESTE DESENHO É PROPRIEDADE DA COMPANHIA ESPÍRITO SANTENSE DE SANEAMENTO – CESAN E NÃO PODE SER COPIADO SEM SUA AUTORIZAÇÃO.

| NÚMEROS | TÍTULOS | Nº | LOCAL | DISCRIMINAÇÃO | DES. | DIV. | GER. | DATA |
|---|---|---|---|---|---|---|---|---|
| PRINCIPAIS DESENHOS DE REFERÊNCIA | | REVISÃO | | | | | | |

CANCELA E SUBSTITUI O DESENHO NÚMERO:

CANCELADO E SUBSTITUÍDO PELO DESENHO NÚMERO:

CENTRO DE DOCUMENTAÇÃO

RECEBIDO: / /

Nº DOC.: ASS.:

APROVAÇÃO CESAN:

ASS.: MATR.:

UNID.: DATA: / /

ESTA APROVAÇÃO NÃO ISENTA A CONTRATADA DE SUAS RESPONSABILIDADES LEGAIS.

EMITENTE:

ENCIBRA S. A.
Estudos e Projetos de Engenharia

| PROJETADO: | COORDENADOR: |
|---|---|
| SIMONE DE JESUS SILVA | RENAN CARATTI ALVES |
| CREA: 6432/D REGIÃO: ES | CREA: 0601159890 REGIÃO: SP |
| DESENHO: JULIANA B. LAMAS | Nº DES. PROJETISTA: |
| DATA: 15/08/2010 | 0913–B–PE–HID–DE–156 |

RESPONSÁVEL TÉCNICO: RENAN CARATTI ALVES

CREA 0601159890 REGIÃO SP ART nº 20100005486 DATA 09/08/2009

| EMISSÃO CESAN | DATAS |
|---|---|
| PROJETADO: | |
| CREA: | |
| DESENHADO: ENCIBRA | |
| VERIFICADO: ENGº NESTOR GORZA JR | |
| DIVISÃO: ENGº NESTOR GORZA JR | |
| GERÊNCIA: ENGª SANDRA SILV | |

CESAN

MUNICÍPIO: PANCAS | DISTRITO: SEDE | BAIRRO:

NOME DO EMPREENDIMENTO: AMPLIAÇÃO E MELHORIA DO SISTEMA DE ESGOTAMENTO SANITÁRIO DE PANCAS

TÍTULO: TRAVESSIA C–02 – REDE (DN 150 MM) SOB PONTE DE CONCRETO
TRECHO 27–2 BACIA C
PROJETO HIDRÁULICO
PLANTA BAIXA, CORTE A–A, SITUAÇÃO E DETALHES

| ESCALA: | FOLHA: | Nº CESAN | REV: |
|---|---|---|---|
| INDICADA | 01 / 01 | C–022–000–94–5–XX–0061 | 00 |