DR		ESP.
	07	0,1
	07	0,2
	07	0,3
	07	0,4
	07	0,5
	07	0,6
	07	0,25
	07	0,09
	07	0,15
40	140	0,15
52	162	0,15

DIAGRAMA MULTIFILAR

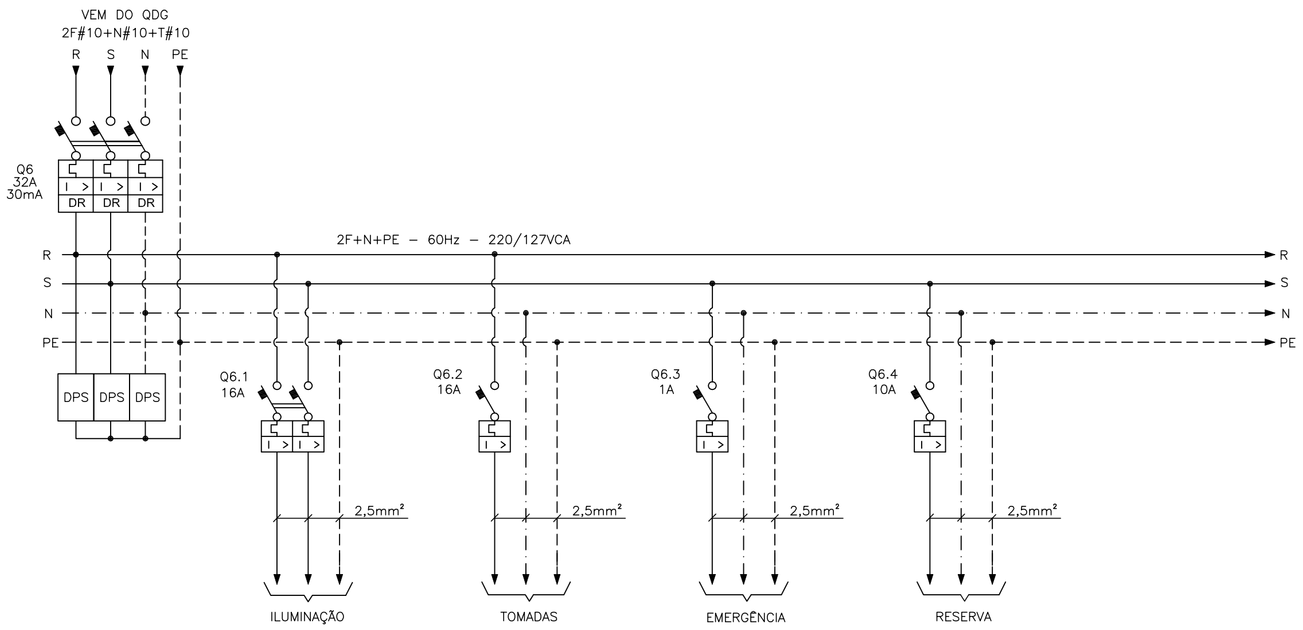

DETALHE PLAQUETAS

TIPO	TAMANHO (mm)	GRAVAÇÃO				
		DIMENSÕES (mm)			QUANT. DÍGITOS POR LINHAS	QUANT. LINHAS
	A x B	C	D	E		
1	17 x 37	5	30	–	12	3
2	25 x 30	10	25	3	4	2
3	15 x 40	5	35	3	14	2
4	17 x 60	4.5	55	3	14	3
5	20 x 60	5	55	3	14	3
6	25 x 90	5	80	3	28	3
7	50 x 120	10	110	3	17	2
8	50 x 200	12	180	3	17	3
9	35 x 90	5	80	3	28	5

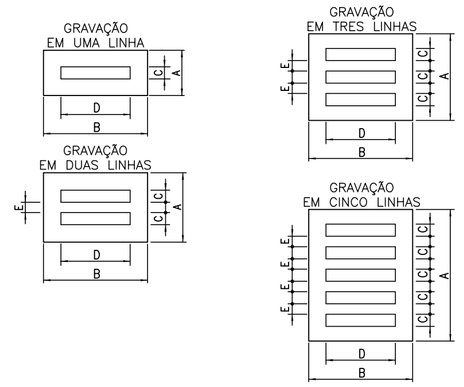

DETALHE – PLACA DE ADVERTÊNCIA

ESC.: 1/2

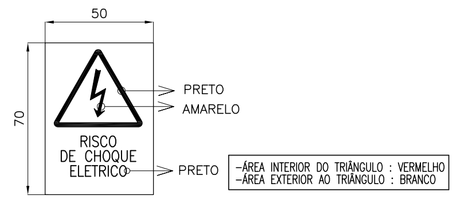

OBS.: PLACA EM CHAPA DE ALUMÍNIO, COM FIXAÇÃO POR PARAFUSO.

SIMBOLOGIA

SÍMBOLO	DESCRIÇÃO
	CONDUTOR FASE
	CONDUTOR NEUTRO
	CONDUTOR TERRA
	DISJUNTOR TERMOMAGNÉTICO MONOPOLAR
	DISJUNTOR TERMOMAGNÉTICO BIPOLAR
	DISJUNTOR TERMOMAGNÉTICO TRIPOLAR DIFERENCIAL
DPS	DISPOSITIVO DE PROTEÇÃO CONTRA SURTOS
	CONEXÃO ELÉTRICA FIXA

NOTAS

1 – DIMENSÕES EM MILÍMETRO, EXCETO ONDE INDICADO.
2 – A SEÇÃO DOS CONTUTORES ESTÃO EM mm2.
3 – OS NÚMEROS INSCRITOS NUM RETÂNGULO EX.: (2), INDICAM O ITEM DA LISTA DE PLAQUETAS, CONTIDA NESTA PRANCHA.
4 – OS NÚMEROS INSCRITOS NUM CÍRCULO EX.: (2), INDICAM O ITEM DA LISTA DE MATERIAL, CONTIDA NESTA PRANCHA.
5 – FURAR A PLACA DE POLICARBONATO PARA ACESSO AOS COMANDOS DOS DISJUNTORES.
6 – PARA LOCALIZAÇÃO DO QUADRO, VER FOLHA 08/22;
7 – PLAQUETAS RETANGULARES DE 2,4mm DE ESPESSURA, EM PLÁSTICO LAMINADO NA COR PRETA INSCRIÇÃO EM BRANCO.

OPÇÕES PARA FIXAÇÃO:

☒ PLAQUETA APARAFUSADA
☐ PLAQUETA REBITADA
☐ PLAQUETA COLADA COM LOCTITE No. 454

LISTA DE PLAQUETAS

ITEM	TIPO	INSCRIÇÕES NA PLAQUETA			QTD.
		LINHA 1	LINHA 2	LINHA 3	
1	7	QDLF–02	220/127V	Nº DE FASES: 2	01
2	3	DPS	NEUTRO		01
3	3	DPS	FASE R		01
4	3	DPS	FASE S		01
5	2	R			01
6	2	S			01
7	1	BARRA DE	NEUTRO		01
8	1	BARRA DE	TERRA		01
9	3	DISJUNTOR	RESID. GERAL		01
10	3	ILUMINAÇÃO			01
11	3	TOMADAS			01
12	3	EMERGÊNCIA			01
13	3	RESERVA			01

QUADRO DE CARGAS

EQUIPAMENTO : QUADRO DE DISTRIBUIÇÃO DE LUZ E FORÇA - QDLF -02 - CASA DE DESIDRATAÇÃO											TENSÃO NOMINAL : 220/127V				EQUIPAMENTO A MONTANTE : QUADRO DE DISTRIBUIÇÃO GERAL - QDG					CIRCUITO DE ALIMENTAÇÃO : 0.6		
CIRCUITO	FINALIDADE	POTÊNCIA NOMINAL		TENSÃO NOMINAL (VOLTS)	Nº FASES	η (%)	FD	cosφ	CORRENTE NOMINAL (A)	CORRENTE PROJETO (A)	DISJUNTOR (A)	CONDUTOR (mm²)			FASE R (W)	FASE S (W)	CARGA INSTALADA			POT. DEMANDADA		
		VALOR	UNID.									FASE	NEUTRO	TERRA			ATIVA (W)	REAT. (VAR)	APAR. (VA)	ATIVA (W)	REAT. (VAR)	APAR. (VA)
6.1	ILUMINAÇÃO	2300,0	W	220,00	2,00	1,00	1,00	1,00	10,45	13,07	16,00	2,50	-	2,50	1150,00	1150,00	2300,00	0,00	2300,00	2300,00	0,00	2300,00
6.2	TOMADAS	1500,0	W	127,00	1,00	1,00	0,50	1,00	11,81	14,76	16,00	2,50	2,50	2,50	1500,00	-	1500,00	0,00	1500,00	750,00	0,00	750,00
6.3	EMERGÊNCIA	60,0	W	127,00	1,00	1,00	0,20	0,90	0,47	0,59	1,00	2,50	2,50	2,50	-	60,00	60,00	29,06	66,67	12,00	5,81	13,33
6.4	RESERVA	1000,0	W	127,00	1,00	1,00	0,00	1,00	7,87	9,84	10,00	2,50	2,50	2,50	-	1000,00	1000,00	0,00	1000,00	0,00	0,00	0,00
6	GERAL - QDLF	4860,0	W	220,00	2,00	-	0,63	1,00	22,09	27,61	32,00	10,00	10,00	10,00	2650,00	2210,00	4860,00	29,06	4860,09	3062,00	5,81	3062,01

VISTAS E CORTES

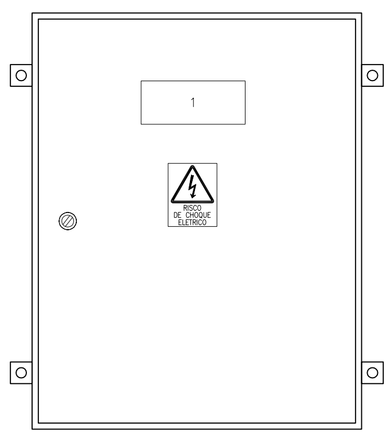

VISTA FRONTAL EXTERNA
ESC.: 1/5

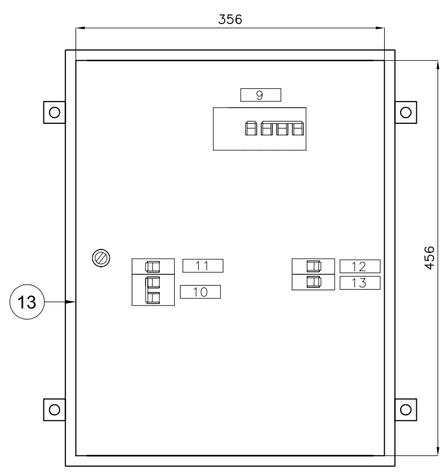

VISTA FRONTAL INTERNA DA PLACA DE POLICARBONATO
ESC.: 1/5

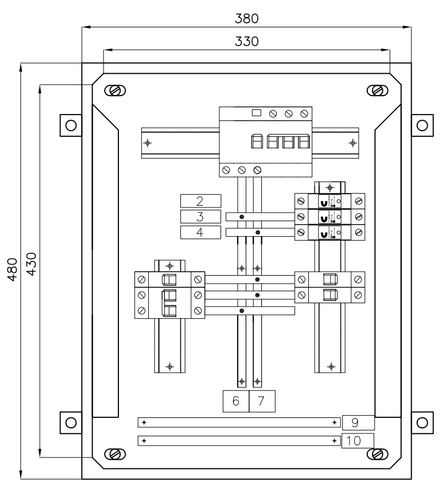

VISTA FRONTAL INTERNA
ESC.: 1/5

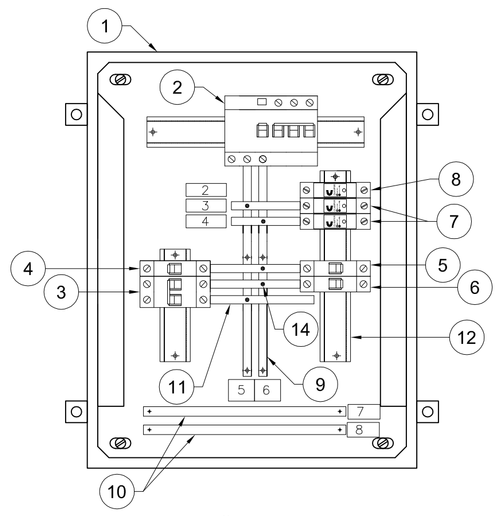

ITEMIZAÇÃO
ESC.: 1/5

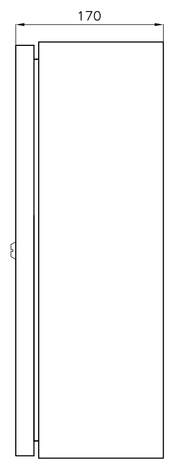

VISTA LATERAL EXTERNA
ESC.: 1/5

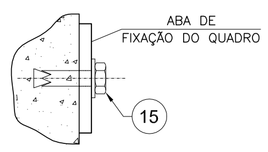

FIXAÇÃO
SEM ESCALA

LISTA DE MATERIAL

ITEM	TAG	DESCRIÇÃO	QUANT.
1	-	QUADRO ELÉTRICO NAS DIMENSÕES (480x380x170)mm, REF. CS-4838-17, CEMAR.	1
2	Q6	MINIDISJUNTOR DIFERENCIAL TRIPOLAR TERMOMAGNETICO 30mA/In=32A/CURVA C/Icu=15kA (230Vca) NBR NM 60898. REF.: DS203MAC-C32/0,03, ABB.	1
3	Q6.1	MINIDISJUNTOR BIPOLAR TERMOMAGNETICO In=16A/CURVA C/Icu=20kA (230Vca) IEC 60947-2. REF.: S202-C 16, ABB.	1
4	Q6.2	MINIDISJUNTOR MONOPOLAR TERMOMAGNETICO In=16A/CURVA C/Icu=20kA (230Vca) IEC 60947-2. REF.: S201-C 16, ABB.	1
5	Q6.3	MINIDISJUNTOR MONOPOLAR TERMOMAGNETICO In=1A/CURVA C/Icu=20kA (230Vca) IEC 60947-2. REF.: S201-C 1, ABB.	1
6	Q6.4	MINIDISJUNTOR MONOPOLAR TERMOMAGNETICO In=10A/CURVA C/Icu=20kA (230Vca) IEC 60947-2. REF.: S201-C 10, ABB.	1
7	-	DISPOSITIVO DE PROTEÇÃO CONTRA SURTOS (DPS) PARA FASES, Vn=127V, Vc=175V, Isn=15kA, Imax=40kA, REF. VCL175 V 40KA CLAMPER.	2
8	-	DISPOSITIVO DE PROTEÇÃO CONTRA SURTOS (DPS) PARA NEUTRO, Vn=127V, Vc=175V, Isn=15kA, Imax=40kA, REF. VCL N/PE CLAMPER.	1
9	-	BARRA RETANGULAR DE COBRE ELETROLÍTICO 3/8"x3/16" DIM. (9,53x4,16x445)mm	2
10	-	BARRA RETANGULAR DE COBRE ELETROLÍTICO 3/8"x3/16" DIM. (9,53x4,16x250)mm	2
11	-	BARRA RETANGULAR DE COBRE ELETROLÍTICO 3/8"x3/16" DIM. (9,53x4,16x126)mm	5
12	-	TRILHO P/FIXAÇÃO BICROMATIZADO LISO, 35mm, 2m, DIN, REF. 93.66.02 CEMAR	1
13	-	CHAPA DE PCLICARBONATO TRANSPARENTE ESPESSURA 4 mm; DIM. (448x728)mm.	1
14	-	ISOLADOR BAIXA TENSAO 0.5 kV EM EPOXI DIM. 16x25mm (DxA); ROSCA M5	6
15	-	CHUMBADOR CBA COM PARAFUSO Ø3/8"	4

ESTE DESENHO É PROPRIEDADE DA COMPANHIA ESPÍRITO SANTENSE DE SANEAMENTO – CESAN E NÃO PODE SER COPIADO SEM SUA AUTORIZAÇÃO.

NÚMEROS	TÍTULOS
PRINCIPAIS DESENHOS DE REFERÊNCIA	

Nº	LOCAL	DISCRIMINAÇÃO	DES.	DIV.	GER.	DATA
REVISÃO						

CANCELA E SUBSTITUI O DESENHO NÚMERO:

CANCELADO E SUBSTITUÍDO PELO DESENHO NÚMERO:

CENTRO DE DOCUMENTAÇÃO
RECEBIDO: __/__/__
Nº DOC.: _____ ASS.: _____
APROVAÇÃO CESAN:
ASS.: _____ MATR.: _____
UNID.: _____ DATA: __/__/__
ESTA APROVAÇÃO NÃO ISENTA A CONTRATADA DE SUAS RESPONSABILIDADES LEGAIS.

EMITENTE: ARCADIS logos

PROJETADO:	COORDENADOR:
ANDRE MIRANDA DAHER	ARTUR AUGUSTO OLIVEIRA NEVES
CREA: 16142/D REGIÃO: ES	CREA: 045302/D REGIÃO: RJ
DESENHO: Andre Miranda Daher	Nº DES. PROJETISTA:
DATA: 15 / 08 /2013	0876.DS.096.E.0009/00

RESPONSÁVEL TÉCNICO: ENG° ARTUR AUGUSTO OLIVEIRA NEVES
CREA: 045302/D REGIÃO: RJ ART Nº0820110020948DATA: 22/02/2011

EMISSÃO CESAN	DATAS
PROJETADO:	
CREA:	
DESENHADO:	
VERIFICADO: ENG° WELINGTON LIMA	
DIVISÃO: ENG° CARINA DA ROSS REZENDE	
GERÊNCIA: ENG° DOUGLAS OLIVEIRA COUZI	

CESAN

MUNICÍPIO: MARECHAL FLORIANO | DISTRITO: SEDE | BAIRRO: –

NOME DO EMPREENDIMENTO: IMPLANTAÇÃO DO SISTEMA DE TRATAMENTO DE ESGOTO DE MARECHAL FLORIANO/ES

TÍTULO: ESTAÇÃO DE TRATAMENTO DE ESGOTO
PROJETO ELÉTRICO – CASA DE DESIDRATAÇÃO DE LODO
QUADRO DE DISTRIBUIÇÃO DE LUZ E FORÇA – QDLF–02

ESCALA:	FOLHA:	Nº CESAN	REV:
–	09/22	A–063–000–92–6–XX–0157	00