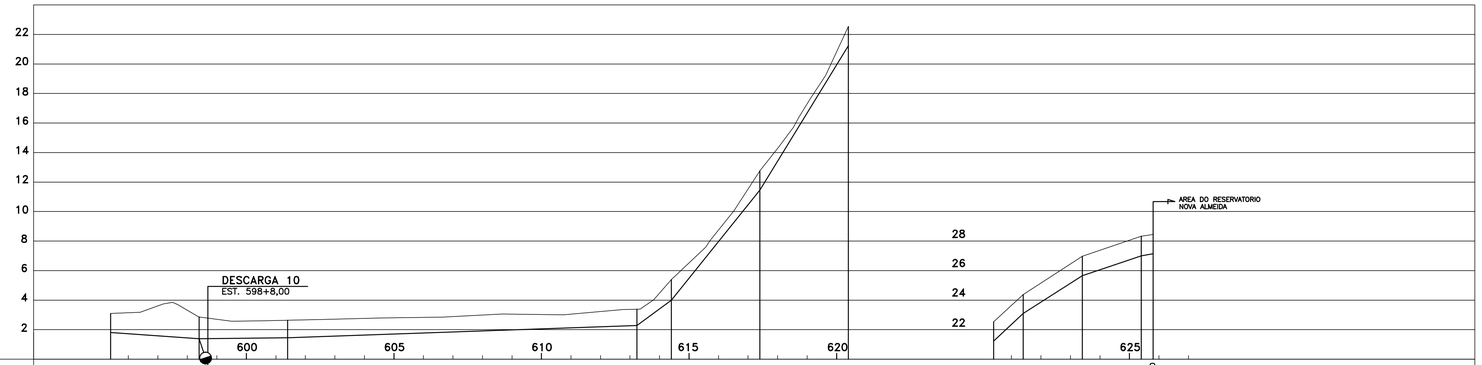

ESTACAS		595+8,00	598+8,00	601+8,00	605+8,00	613+4,70	614+8,00	617+8,00	620+5,00 / 620+8,00	620+8,00	621+8,00	623+8,00	625+8,00	625+16,00	
EXTENSAO PARCIAL (m)			60,00	60,00	236,70	23,30	60,00	60,00		20,00	40,00	40,00	8,00		EXTENSAO TOTAL = 12.516,00m (TRECHO EM TRAVESSIA – 30m)
COTAS	TERRENO (m)	3,109	2,858	2,659		3,575	5,394	12,755	22,533	22,533	24,373	26,977	28,331	28,450	
	G.I. TUBO (m)	1,800	1,390	1,450		2,275	4,050	11,450	21,230	21,230	23,100	25,650	27,000	27,150	
DECLIVIDADE (%)			–0,68	+0,10	+0,35	+7,62	+12,33	+16,30		+9,35	+6,38	+3,37	+1,87		
DEFLEXOES		CV=1°42'	CV=0°26'	CV=0°09'	CH=0°06'D	CV=4°09' CV=2°04' CH=86°23'E	CV=2°13'	CV=3°55' CH=0°40'E		CV=3°55'	CV=1°04'	CV=1°43'	CV=0°52'	CH=90°00'D	
DESENVOLVIMENTO (m)			60,00	60,00	236,70	23,37	60,45	60,79		20,09	40,08	40,02	8,00		EXTENSAO TOTAL DESENVOLVIDA (m) = 12.529,03m (TRECHO EM TRAVESSIA – 38,33m)
DIAMETRO (mm)/MATERIAL			DN 400 – FF							DN 400 – FF					

CONVENCOES

- ADUTORA EXISTENTE
- ADUTORA PROJETADA – 1ª ETAPA
- ADUTORA PROJETADA – 2ª ETAPA
- INTERFERENCIAS
- DESCARGA
- VENTOSA
- (00) ITEM DA LISTA DE MATERIAL
- M.C MANILHA DE CONCRETO
- PAVIMENTACAO ASFALTICA
- SEM PAVIMENTACAO
- PAVIMENTACAO EM BLOCOS ARTICULADOS DE CONCRETO
- CAIXA EXISTENTE / TUBULAÇÃO EXISTENTE – A MANTER
- PAREDE EXISTENTE A DEMOLIR

NOTAS:

1–DIMENSOES EM METRO, EXCETO INDICACAO CONTRARIA.

2–POR OCASIAO DA EXECUCAO DO PROJETO DE AMPLIACAO DO RESERVATORIO NOVA ALMEIDA, O MESMO DEVERA PREVER SUA INTERLIGACAO COM ESTA ADUTORA

3–PARA DETALHES DE CAIXAS DE VENTOSAS E DESCARGAS VER DES. Nº: A–3503–50–5–XX–0011

4–PARA LISTA DE MATERIAL VER DES. Nº: A–3503–50–5–XX–0011

5–DEVERAO SER UTILIZADAS ANCORAGENS P/ CURVAS E TES CONFORME PADRAO CESAN PARA 100mca

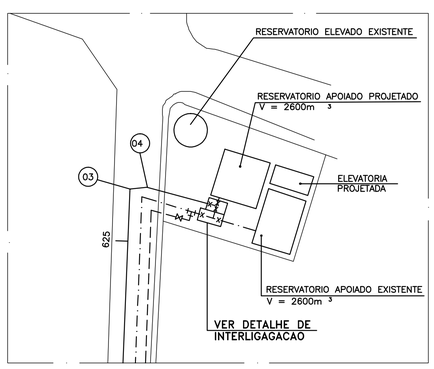

DETALHE "A"

ESC.: 1:500

PERFIL

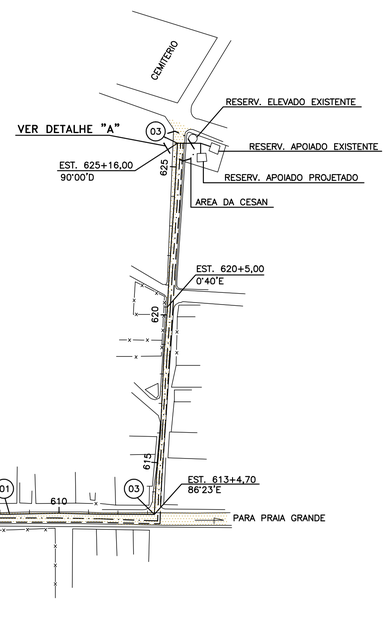

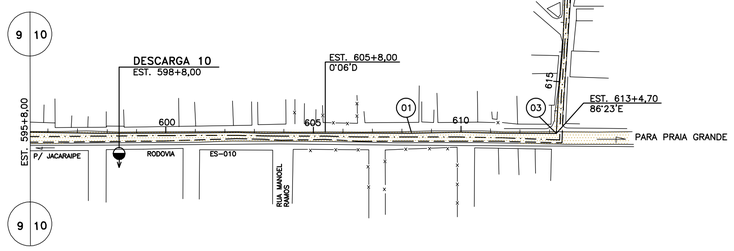

PLANTA

ESC.: HORIZ. 1:2000
VERT. : 1:200

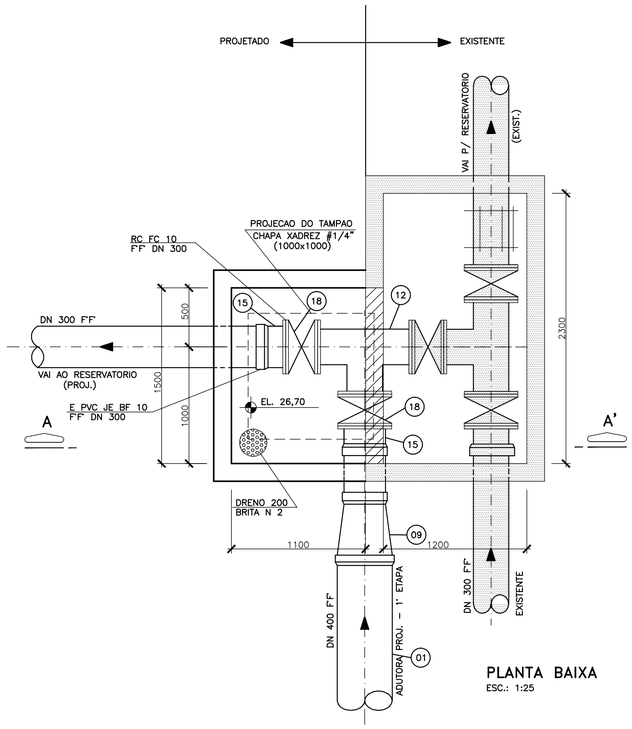

PLANTA BAIXA

ESC.: 1:25

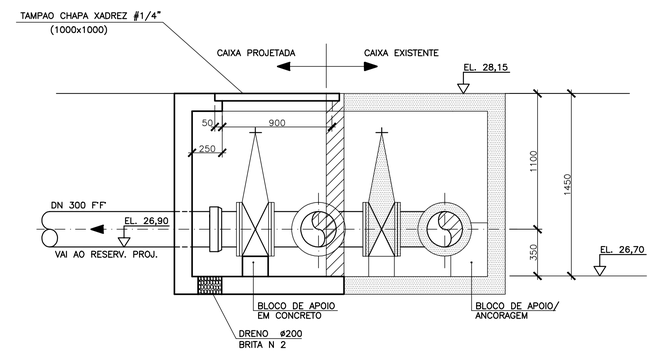

CORTE AA'

ESC.: 1:25

DETALHE DE INTERLIGAÇÃO

ESTE DESENHO E PROPRIEDADE DA CONSORCIO ASTEC/SANTOS DE SANEAMENTO – CESAN E NAO PODE SER COPIADO SEM SUA AUTORIZACAO

NUMEROS	TITULOS	N°	LOCAL	DISCRIMINACAO	DES.	DIV.	GER.	DATA
PRINCIPAIS DESENHOS DE REFERENCIA		REVISAO						

CANCELA E SUBSTITUI O DESENHO Nº:

CANCELADO E SUBSTITUIDO PELO DESENHO NUMERO :

ARQUIVO TECNICO
RECEBIDO: ___/___/___
Nº DOC.: _____ ASS.: _____

APROVACAO CESAN :
ASS.: _____ MATR.: _____
UNID.: _____ DATA: __/__/__

ESTA APROVACAO NAO ISENTA A CONTRATADA DE SUAS RESPONSABILIDADES LEGAIS

CONSORCIO AQUACONSULT–HIDROCONSULT

PROJETADO : NESTOR A. GORZA JUNIOR
CREA: 3424–D REGIÃO: ES

COORDENADOR : ALEXANDRE J. SERAFIM
CREA: 961 D REGIAO: ES

DESENHO: ANA PAULA/ NORMELY
DATA: OUTUBRO/97

Nº PROJETISTA: V–HS5–88

CONSULTOR RESPONSAVEL : ROBSON SARMENTO
CREA: 666 D REGIAO: 11º ART Nº: _____ DATA: OUT./97

EMISSAO CESAN		DATAS
PROJETADO:	AQUACONSULT/HIDROCONSULT	/10/97
CREA :	REGIAO:	
DESENHADO:	AQUACONSULT/HIDROCONSULT	/10/97
VERIFICADO:	CELSO L. CAUS	__/__/__
COORD. CONTRATO/PROJ.:	ESMAEL BARBOSA DE ALMEIDA	__/__/__
P–GEP:	FERNANDO BENEZATH FURTADO	__/__/__

CESAN

MUNICIPIO : SERRA | DISTRITO: | BAIRRO: NOVA ALMEIDA

EMPREENDIMENTO: REESTUDO DO PLANEJAMENTO GLOBAL DO SISTEMA DE ABASTECIMENTO DE AGUA DA GRANDE VITORIA — Nº P.I.

TITULO :
ADUTORA DE AGUA TRATADA – JACARAIPE – NOVA ALMEIDA
DN 400 – 1a ETAPA/DN 350 – 2a ETAPA
PLANTA E PERFIL – 10/10

ESCALA : INDICADAS | FOLHA : 10 / 11 | Nº CESAN : A 3 5 0 3 5 0 5 X X 0 0 1 0 | REV.