CONFIGURAÇÃO DE PENAS P/ PLOTAGEM

COR		ESP.
1	07	0,1
2	07	0,2
3	07	0,3
4	07	0,4
5	07	0,5
6	07	0,6
7	07	0,25
8	07	0,09
9	07	0,15
140	140	0,15
162	162	0,15

PLANTA DE DISTRIBUIÇÃO

ESCALA: 1/25

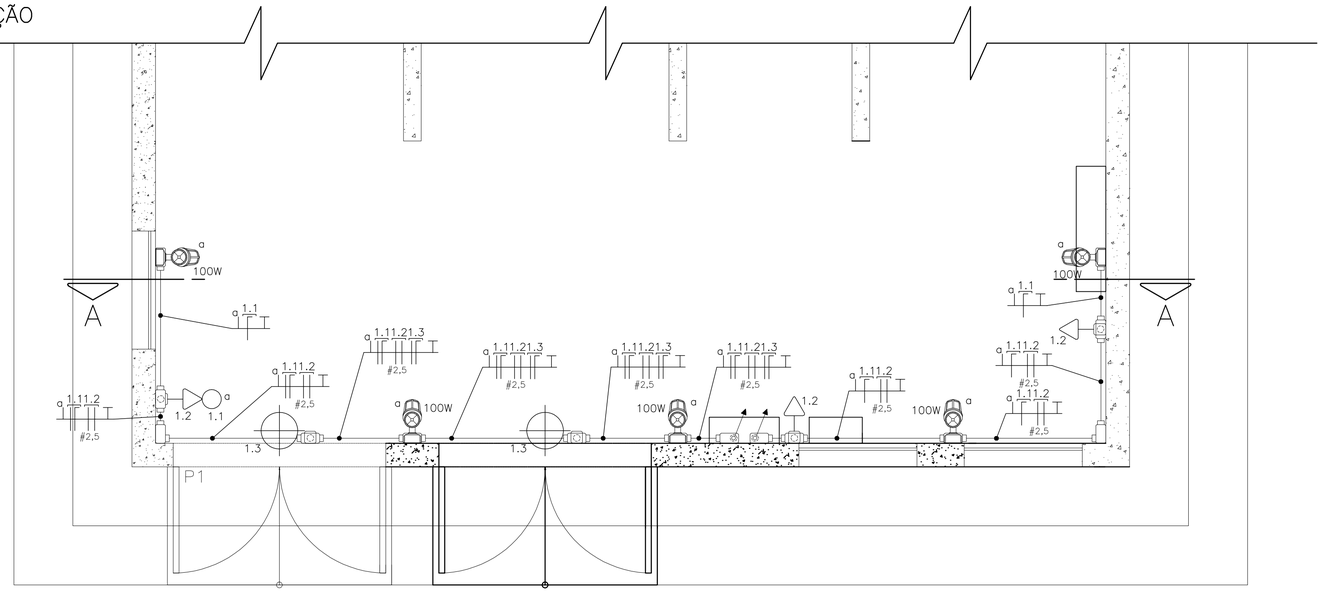

CORTE AA

ESCALA: 1/25

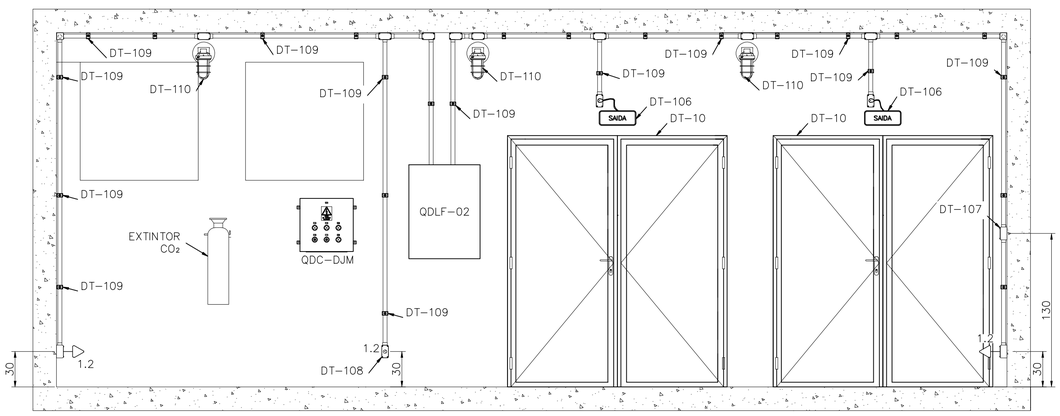

VISTA QDLF

SEM ESCALA

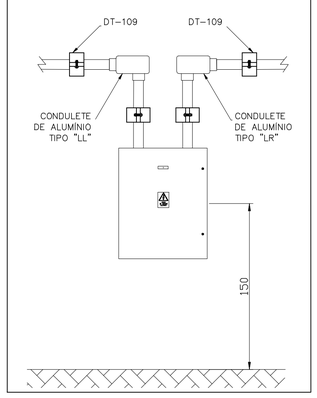

QUADRO DE CARGAS

EQUIPAMENTO : QDLF-02					TENSÃO NOMINAL :220/127V					EQUIPAMENTO A MONTANTE: QJMBT - COLUNA 6									CIRCUITO DE ALIMENTAÇÃO: Q6.21													
CIRCUITO	FINALIDADE	POTÊNCIA NOMINAL INSTALADA		TENSÃO NOMINAL (VOLTS)	Nº FASES	η (%)	FD	cosφ	CORRENTE NOMINAL (A)	CORRENTE PROJETO (A)	DISJUNTOR (A)	CONDUTOR (mm²)			FASE R (KW)	FASE S (KW)	FASE T (KW)	FASE R (KVAr)	FASE S (KVAr)	FASE T (KVAr)	FASE R (KVA)	FASE S (KVA)	FASE T (KVA)	CARGA INSTALADA			POT. DEMANDADA		
		VALOR	UNID									FASE	NEUTRO	TERRA										ATIVA (KW)	REAT. (KVAR)	APAR. (KVA)	ATIVA (KW)	REAT. (KVAR)	APAR. (KVA)
1.1	ILUMINAÇÃO	0,50	KW	127,00	1,00	0,90	1,00	0,80	5,47	6,84	10,00	1,50	1,50	1,50	-	-	0,56	-	-	0,42	-	-	0,69	0,56	0,42	0,69	0,56	0,42	0,69
1.2	TOMADAS DE SERVIÇO	1,5	KW	220,00	2,00	1,00	1,00	0,90	7,58	9,47	10,00	2,50	-	2,50	0,75	0,75	-	0,36	0,36	-	0,83	0,83	-	1,50	0,73	1,67	1,50	0,73	1,67
1.3	ILUMINAÇÃO DE EMERGÊNCIA	0,10	KW	127,00	1,00	1,00	1,00	1,00	0,79	0,98	2,00	1,50	1,50	1,50	-	-	0,10	-	-	0,00	-	-	0,10	0,10	0,00	0,10	0,10	0,00	0,10
1.4	RESERVA 127V	1,00	KW	127,00	1,00	1,00	1,00	1,00	7,87	9,84	10,00	2,50	2,50	2,50	-	-	1,00	-	-	0,00	-	-	1,00	1,00	0,00	1,00	1,00	0,00	1,00
1.5	RESERVA 220V	1,70	KW	220,00	2,00	1,00	1,00	1,00	7,73	9,66	10,00	2,50	-	2,50	0,85	0,85	-	0,00	0,00	-	0,85	0,85	-	1,70	0,00	1,70	1,70	0,00	1,70
1	GERAL	4,80	KW	220,00	3,00	-	1,00	0,97	13,09	16,36	20,00	4,00	4,00	4,00	1,60	1,60	1,66	0,36	0,36	0,42	1,68	1,68	1,79	4,86	1,14	4,99	4,86	1,14	4,99

SIMBOLOGIA

SÍMBOLO	DESCRIÇÃO
	INTERRUPTOR BIPOLAR SIMPLES – H=130cm
	LUMINÁRIA HERMÉTICA TIPO ARANDELA 45°
	LUMINÁRIA DE EMERGÊNCIA DE LED
	TOMADA BAIXA 2P+T, NOVO PADRÃO BRASILEIRO – H=30cm
	TOMADA MÉDIA 2P+T, NOVO PADRÃO BRASILEIRO – H=130cm
	TOMADA ALTA 2P+T, NOVO PADRÃO BRASILEIRO – H=220cm
	QUADRO DE LUZ E FORÇA – H=150cm,
	CONDUTOR RETORNO, FASE, NEUTRO E TERRA
	ELETRODUTO APARENTE RÍGIDO DE AÇO GALVANIZADO
	CONDULETE EM PVC TIPO "X"
	CONDULETE EM PVC TIPO "LR"
	CONDULETE EM PVC TIPO "LL"
	CONDULETE EM PVC TIPO "T"
	CONDULETE EM PVC TIPO "LB"
	CONDULETE EM PVC TIPO "TB"
	CONDULETE EM PVC TIPO "E"
	CONDULETE EM PVC TIPO "C"
	ELETRODUTO QUE DESCE, SOBE

NOTAS

1. EM ELETRODUTOS COM TERRA COMPARTILHADO, USAR CABO DE TERRA DE SEÇÃO IGUAL A MAIOR SEÇÃO DOS CIRCUITOS NO ELETRODUTO;
2. PARA ILUMINAÇÃO, UTILIZAR REATOR ELETRONICO DE ALTO FATOR DE POTÊNCIA. VER LISTA DE MATERIAIS PARA REFERÊNCIAS;
3. A ALIMENTAÇÃO DOS QUADROS SERÁ COM CABO MULTIPOLAR DE 750V E ISOLAMENTO PVC, OS CONDUTORES DOS CIRCUITOS TERMINAIS SERÃO EM COBRE FLEXÍVEL, CLASSE DE ENCORDOAMENTO "5", COM DUPLA CAMADA DE ISOLAMENTO EM PVC, 750V. VERIFICAR A BITOLA DO CONDUTOR NO QUADRO DE CARGAS;
4. AS EMENDAS DAS FIAÇÕES ELÉTRICAS SERÃO FEITAS NO INTERIOR DAS CAIXAS DE PASSAGEM, DEVENDO SER ESTANHADAS E SOLDADAS;
5. NA DISTRIBUIÇÃO DE QUALQUER CIRCUITO, OS CABOS NEUTRO DEVERÃO SER EXCLUSIVOS.
6. OS BARRAMENTOS DE TERRA NOS QUADROS DEVERÃO ESTAR ELETRICAMENTE LIGADOS ÀS CARCAÇAS (MASSAS) DOS MESMOS;
7. ELETRODUTOS APARENTES DEVERÃO SER FIXADOS POR FIXADORES, A CADA 1 METRO;
8. ELETRODUTOS NÃO COTADOS DEVERÃO SER DE ø1";
9. DEVERÃO SER COLOCADAS ETIQUETAS ACRÍLICAS PARA IDENTIFICAÇÃO DE CIRCUITOS EM TODOS OS DISJUNTORES;
10. OS QUADROS SERÃO LIVRES DE QUALQUER OBSTÁCULO (NO MÍNIMO 80cm) E INSTALADOS COM SEU CENTRO A 150cm DO PISO ACABADO;
11. TODAS AS PARTES METÁLICAS NÃO ATIVAS DEVERÃO FORMAR UM SISTEMA ELETRICAMENTE NEUTRO E LIGADO À MALHA DE ATERRAMENTO;
12. TODO CONDUTOR NEUTRO SERÁ ISOLADO E IDENTIFICADO NA COR AZUL-CLARO, COM O MESMO ISOLAMENTO DOS CONDUTORES FASE;
13. AS TOMADAS DE CORRENTE DEVERÃO SER POLARIZADAS DO TIPO 2P+T, 250V, 10A PARA TOMADAS SEM INDICAÇÃO;
14. TODO CONDUTOR DE PROTEÇÃO (TERRA) DEVERÁ SER ISOLADO E IDENTIFICADO NA COR VERDE E AMARELO, COM O MESMO ISOLAMENTO DOS CONDUTORES FASE ATÉ A BITOLA DE 16mm²;
15. OS DISJUNTORES DEVERÃO SER UNIPOLARES, BIPOLARES E TRIPOLARES, NÃO SE PERMITINDO A CONEXÃO MECÂNICA DOS MESMOS;
16. TODOS OS INTERRUPTORES DEVERÃO SER IDENTIFICADOS COM PLAQUETAS INFORMANDO O CIRCUITO A QUE PERTENCEM;
17. PARA DETALHES TÍPICOS DE MONTAGEM (DT-XXX) VER DESENHO CESAN Nº D-000-000-91-6-0001;
18. PARA DETALHES (DT-XX) VER DESENHOS CESAN Nº B-035-003-60-6-XX-0005 E B-035-003-60-6-XX-0007;
19. SIMBOLOGIA DE ACORDO COM A NORMA NBR-5444;
20. CONDUTORES NÃO COTADOS SÃO DE 2,5mm²;
21. AS COTAS DO DESENHO ESTÃO EM CM;
22. PARA QUADRO DE DISTRIBUIÇÃO DE LUZ E FORÇA, QDLF-02, VER PRANCHA Nº: B-035-003-60-6-XX-0008.

LISTA DE MATERIAL

ITEM	DESCRIÇÃO	QUANT.
1	LUMINÁRIA HERMÉTICA TIPO ARANDELA 45° COM LAMPADA; IP65 REF.:WY-26/1 WETZEL	5
5	TOMADA 2P+T E UNIVERSAL - 250V, 10A . REF.:PIAL OU EQUIVALENTE.	3
6	INTERRUPTOR SIMPLES 250V 10A REF.: PIAL OU EQUIVALENTE	1
8	ELETRODUTO Ø1" EM AÇO GALVANIZADO, PAREDE GROSSA, ROSCA GAS, COM LUVA EM UMA EXTREMIDADE. FORNECIMENTO EM PEÇAS DE 300cm DE COMPRIMENTO REF.: DAISA OU EQUIVALENTE	60
9	CABO UNIPOLAR FLEXÍVEL FORMADO POR FIOS DE COBRE ELETROLÍTICO NU, TEMPERA MOLE, ENCORDOAMENTO CLASSE 5 COM ISOLAÇÃO EM PVC (70°C) - 0,6/1KV. REF.: PIRELLI OU EQUIVALENTE.	-
9.1	#1,5 MM². COR BRANCO.	20
9.2	#1,5 MM². COR AZUL CLARO.	30
9.3	#1,5 MM². COR MARROM.	20
9.4	#2,5 MM². COR PRETO.	25
9.5	#2,5 MM². COR VERMELHO.	25
10	LUMINÁRIA DE EMERGÊNCIA DE LED BIVOLT (127/220), 39 LEDS, AUTONOMIA 6HRS. REF.: LUM-EMERG-39LEDS-PLUS AVANT	2
11	BUCHA DE NYLON S8. REF.: MOPA	30
12	PARAFUSO CABEÇA PANELA ROSCA SOBERBA Ø1"/4X38mm	30
13	ARRUELA LISA DE AÇO GALVANIZADO Ø1/4"	30
14	PARAFUSO CABEÇA SEXT. ROSCA SOBERBA Ø1/4x1.1/2"	30
15	CONDULETE ø1" EM AÇO GALVANIZADO, FORNECIDO COM TAMPA. REF.: DAISA OU EQUIVALENTE	-
15.1	TIPO LL	2
15.2	TIPO LR	2
15.3	TIPO T	6
15.5	TIPO C	3
15.6	TIPO E	6

ESTE DESENHO É PROPRIEDADE DA COMPANHIA ESPÍRITO SANTENSE DE SANEAMENTO – CESAN E NÃO PODE SER COPIADO SEM SUA AUTORIZAÇÃO.

NÚMEROS	TÍTULOS
PRINCIPAIS DESENHOS DE REFERÊNCIA	

Nº	LOCAL	DISCRIMINAÇÃO	DES.	DIV.	GER.	DATA
REVISÃO						

CANCELA E SUBSTITUI O DESENHO NÚMERO:

CANCELADO E SUBSTITUÍDO PELO DESENHO NÚMERO:

CENTRO DE DOCUMENTAÇÃO

RECEBIDO: __/__/__

Nº DOC.: _____ ASS.: _____

APROVAÇÃO CESAN:

ASS.: _____ MATR.: _____

UNID.: _____ DATA: __/__/__

ESTA APROVAÇÃO NÃO ISENTA A CONTRATADA DE SUAS RESPONSABILIDADES LEGAIS.

EMITENTE: ARCADIS logos

PROJETADO: ANDRE MIRANDA DAHER
CREA: 016142/D REGIÃO: ES
DESENHO: ANDRE MIRANDA DAHER
DATA: 03 / 03 /2015

COORDENADOR: EDSON LOUREIRO MIGUEL
CREA: 005461/D REGIÃO: ES
Nº DES. PROJETISTA: 0876.DS.113.E.0008/04

RESPONSÁVEL TÉCNICO: ANTÔNIO CARLOS CARNEIRO DE CAMARGO
CREA: 0600643261 REGIÃO: SP ART Nº: 09201400402287 DATA: 16/04/2014

EMISSÃO CESAN	DATAS
PROJETADO:	
CREA:	
DESENHADO:	
VERIFICADO: ENG° WELINGTON LIMA	
DIVISÃO: ENG° CARINA DA ROSS REZENDE	
GERÊNCIA: ENG° DOUGLAS OLIVEIRA COUZI	

CESAN

MUNICÍPIO: SERRA | DISTRITO: JACARAÍPE | BAIRRO: CASTELÂNDIA

NOME DO EMPREENDIMENTO: SISTEMA DE ABASTECIMENTO DE ÁGUA DA GRANDE VITÓRIA

TÍTULO: ESTAÇÃO ELEVATÓRIA DE ÁGUA TRATADA DE JACARAÍPE
PROJETO ELÉTRICO – SUBESTAÇÃO
PLANTA DE DISTRIBUIÇÃO DE ILUMINAÇÃO E TOMADAS

ESCALA:	FOLHA:	Nº CESAN	REV:
1:25	01/01	B-035-003-60-6-XX-0008	00