CONFIGURAÇÃO DE PENAS P/ PLOTAGEM

COR		ESP.
1	07	0,1
2	07	0,2
3	07	0,3
4	07	0,4
5	07	0,5
6	07	0,6
7	07	0,25
8	07	0,09
9	07	0,15
140	140	0,15
162	162	0,15

DIAGRAMA DE COMANDO INTERNO DO DJM

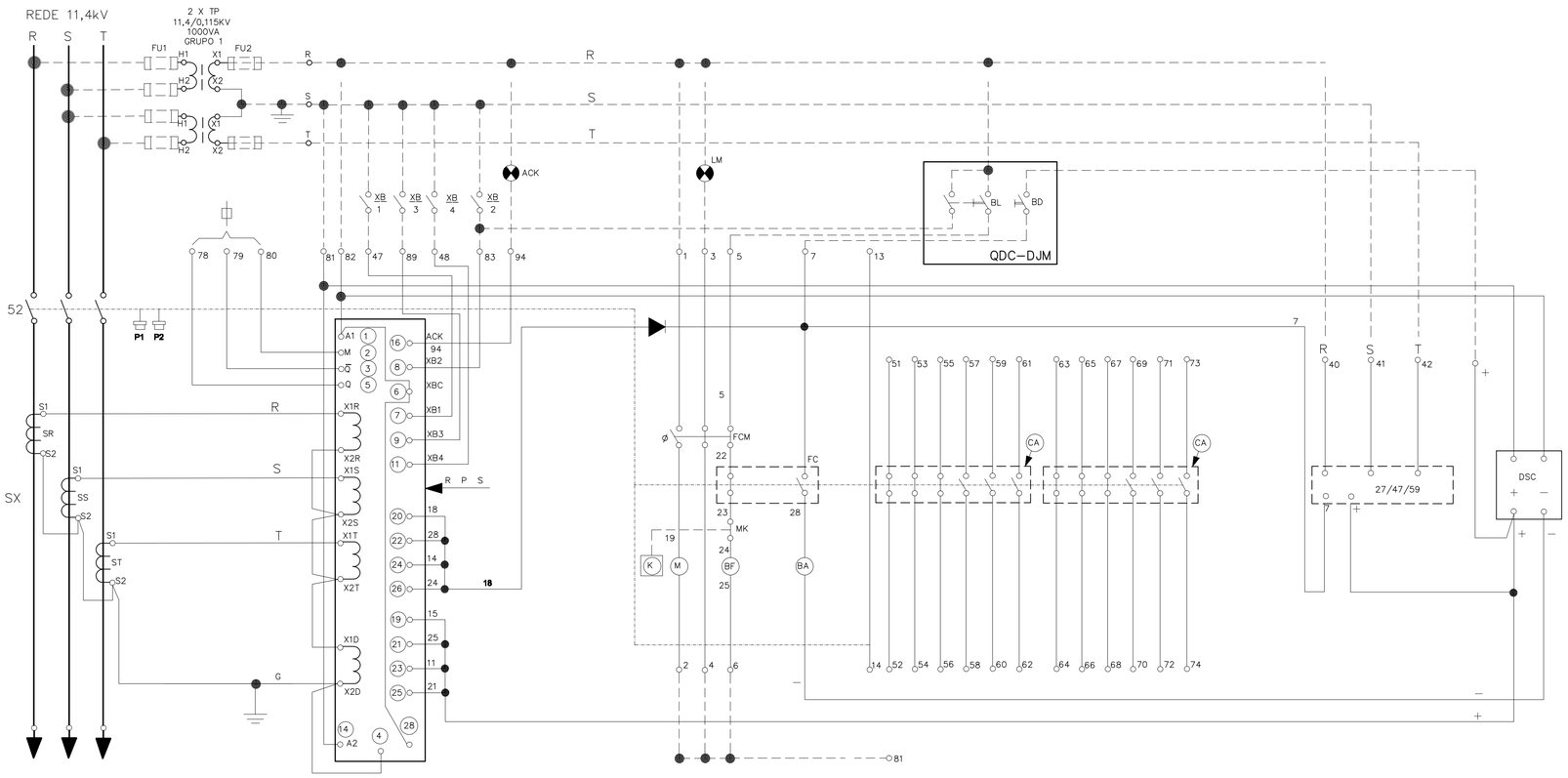

LEGENDA

52	–DISJUNTOR DE MÉDIA TENSÃO
P1	–BOTÃO MECÂNICO DE ABERTURA
P2	–BOTÃO MECÂNICO DE FECHAMENTO
M	–MOTOREDUTOR DO COMANDO
BA	–RELÉ DE ABERTURA
BF	–RELÉ DE FECHAMENTO ELÉTRICO
CA	–CONTATOS AUXILIARES
K	–BLOQUEIO MECÂNICO TIPO KIRK
FC	–FIM DE CURSO (INCLUSO NO OPCIONAL BA/BF)
FCM	–FIM DE CURSO DO MOTOR
MK	–MICRO SWITCH DO BLOQUEIO KIRK
BL	–BOTÃO ELÉTRICO DE FECHAMENTO
BD	–BOTÃO ELÉTRICO DE ABERTURA (ATRAVÉS DA BA)
RPS	–RELÉ DE PROTEÇÃO SECUNDÁRIA (FUNÇÃO BÁSICA 50–51)
DSC	–FONTE CAPACITIVA
SX	–TRANSFORMADORES DE CORRENTE
XB1	–BLOQUEIO DE PROTEÇÃO DE FALTA À TERRA(GS)
XB2	–BLOQUEIO DE PROTEÇÃO DE CURTO CIRCUITO (|>>>)
XB3	–BLOQUEIO DE PROTEÇÃO DE SOBRECORRENTE DE TEMPO CURTO (|>>)
XB4	–ACESSO AO REGISTRO DE CORRENTE
27/47/59	–PROTEÇÃO DE SUB–TENSÃO/SOBRE–TENSÃO FALTA E SEQUÊNCIA DE FASE (OPCIONAL)
ACK	–LAMPADA DO AUTOCECK
LM	–LAMPADA DE SINALIZAÇÃO (MOLAS CARREGADAS)
L	–LACRES (EVENTUAIS) *
	–DIODO DE BLOQUEIO

NOTAS:

–PRÉ–DISPOSTO RELATIVO A COMUNICAÇÃO SERIAL, ESTA LIGAÇÃO DEVERÁ SER REALIZADA USANDO CABO TIPO AF4X28AWG

Ø –O COMANDO DO DISJUNTOR, É REPRESENTADO SEM TENSÃO NOS CIRCUITOS AUXILIARES, MAS COM AS MOLAS CARREGADAS

DIAGRAMA DE COMANDO DO QDC–DJM

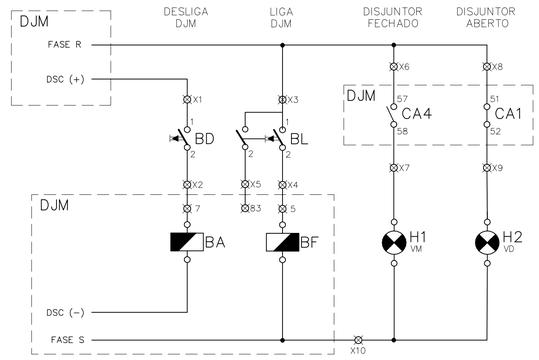

LAY–OUT DO QDC–DJM

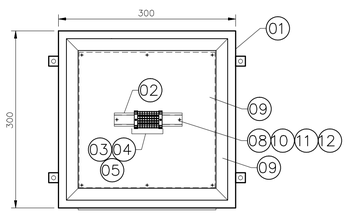

VISTA FRONTAL INTERNA
ESC.: 1/5

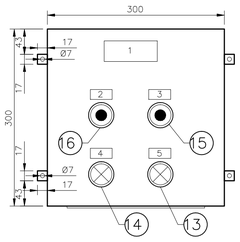

VISTA FRONTAL EXTERNA
ESC.: 1/5

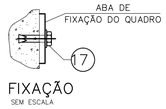

FIXAÇÃO
SEM ESCALA

LISTA DE PLAQUETAS

ITEM	TIPO	INSCRIÇÃO LINHA 1	INSCRIÇÃO LINHA 2	QTD. PLAQ.
1	9	QDC	DJM	01
2	1	LIGA	DISJUNTOR	01
3	1	DESLIGA	DISJUNTOR	01
4	1	DISJUNTOR	LIGADO	01
5	1	DISJUNTOR	DESLIGADO	01

SIMBOLOGIA

SÍMBOLO	DESCRIÇÃO
	TRAFO DE POTENCIAL PARA MEDIÇÃO
	TRAFO DE CORRENTE PARA MEDIÇÃO
	CONEXÃO ELÉTRICA FIXA
	SINALEIRO
	CONTATO NORMALMENTE ABERTO E FECHADO RESPECTIVAMENTE
	CONTATO NORMALMENTE ABERTO E FECHADO RESPECTIVAMENTE
	BOBINA DE TRIP DO DISJUNTOR GERAL

DETALHE DAS PLAQUETAS

TIPO	TAMANHO (mm) A x B	GRAVAÇÃO DIMENSÕES (mm) C	D	E	QUANT. DIGITOS POR LINHAS	QUANT. LINHAS
1	17 x 37	5	30	–	12	3
2	25 x 30	10	25	3	4	2
3	15 x 40	5	35	3	14	2
4	17 x 60	4.5	55	3	14	3
5	20 x 60	5	55	3	14	3
6	25 x 90	5	80	3	28	3
7	50 x 120	10	110	3	17	2
8	50 x 200	12	180	3	17	3
9	35 x 90	5	80	3	28	5

PLAQUETAS RETANGULARES DE 2,4mm DE ESPESSURA, EM PLÁSTICO LAMINADO NA COR PRETA INSCRIÇÃO EM BRANCO.

OPÇÕES PARA FIXAÇÃO:

- ☒ PLAQUETA APARAFUSADA
- ☐ PLAQUETA REBITADA
- ☐ PLAQUETA COLADA COM LOCTITE No. 454

LISTA DE MATERIAL – QDC–DJM

ITEM	DESCRIÇÃO	UND.	QUANT
01	QUADRO ELÉTRICO NAS DIMENSÕES (300x300x220)mm	PÇ	01
02	TRILHO DE FIXAÇÃO TIPO 2064 GC NÃO PERFURADO	M	01
03	BLOCO TERMINAL 1P/26A/750Vca/2,5mm2 – SAK 2,5 EN	PÇ	10
04	TAMPA FINAL – AP PA	PÇ	01
05	POSTE FINAL – EW 35	PÇ	02
06	CANALETA TIPO "ABERTA" COM TAMPA. EM PVC CINZA DIM. 30x30mm (AxL)	M	02
07	CHAPA DE POLICARBONATO TRANSPARENTE ESPESSURA 4 mm; DIM. (230x230)mm (LxA)	PÇ	01
08	PARAFUSO CABEÇA SEXTAVADA M6x20mm EM AÇO GALVANIZADO	PÇ	06
09	PARAFUSO CABEÇA SEXTAVADA M6x85mm EM AÇO GALVANIZADO	PÇ	22
10	ARRUELA LISA Ø6,3 DIN125B EM AÇO GALVANIZADO	PÇ	22
11	ARRUELA DE PRESSÃO Ø6,1 DIN127A EM AÇO GALVANIZADO	PÇ	22
12	PORCA SEXTAVADA M6 DIN934 EM AÇO GALVANIZADO	PÇ	22
13	SINALIZADOR COM LED INTEGRADO COR VERMELHA, 110V	PÇ	01
14	SINALIZADOR COM LED INTEGRADO COR VERDE, 110V	PÇ	01
15	BOTÃO DE PULSO, NA COR VERMELHA, 110V	PÇ	02
16	BOTÃO DE PULSO, NA COR VERDE, 110V	PÇ	01
17	CHUMBADOR CBA COM PARAFUSO Ø3/8"	PÇ	04

ESTE DESENHO É PROPRIEDADE DA COMPANHIA ESPÍRITO SANTENSE DE SANEAMENTO – CESAN E NÃO PODE SER COPIADO SEM SUA AUTORIZAÇÃO.

NÚMEROS	TÍTULOS
PRINCIPAIS DESENHOS DE REFERÊNCIA	

Nº	LOCAL	DISCRIMINAÇÃO	DES.	DIV.	GER.	DATA
REVISÃO						

CANCELA E SUBSTITUI O DESENHO NÚMERO:

CANCELADO E SUBSTITUÍDO PELO DESENHO NÚMERO:

CENTRO DE DOCUMENTAÇÃO

RECEBIDO: / /

Nº DOC.: ASS.:

APROVAÇÃO CESAN:

ASS.: MATR.:

UNID.: DATA: / /

ESTA APROVAÇÃO NÃO ISENTA A CONTRATADA DE SUAS RESPONSABILIDADES LEGAIS.

EMITENTE: ARCADIS logos

PROJETADO: ANDRE MIRANDA DAHER
CREA: 016142/D REGIÃO: ES

COORDENADOR: EDSON LOUREIRO MIGUEL
CREA: 005461/D REGIÃO: ES

DESENHO: ANDRE MIRANDA DAHER

Nº DES. PROJETISTA: 0876.DS.113.E.0047/03

DATA: 17 /11 /2014

RESPONSÁVEL TÉCNICO: ANTÔNIO CARLOS CARNEIRO DE CAMARGO
CREA: 060064326 REGIÃO: SP ART Nº: 092014004228 7 DATA: 16/04/2014

EMISSÃO CESAN	DATAS
PROJETADO:	
CREA:	
DESENHADO:	
VERIFICADO: ENGº WELINGTON LIMA	
DIVISÃO: ENGª CARINA DA ROSS REZENDE	
GERÊNCIA: ENGº DOUGLAS OLIVEIRA COUZI	

CESAN

MUNICÍPIO: SERRA | DISTRITO: JACARAÍPE | BAIRRO: CASTELÂNDIA

NOME DO EMPREENDIMENTO: SISTEMA DE ABASTECIMENTO DE ÁGUA DA GRANDE VITÓRIA

TÍTULO: ESTAÇÃO ELEVATÓRIA DE ÁGUA TRATADA DE JACARAÍPE
PROJETO ELÉTRICO
QUADRO DE CONTROLE DO DISJUNTOR DE MÉDIA TENSÃO – QDC–DJM

ESCALA:	FOLHA:	Nº CESAN	REV:
1:5	01/ 01	B–035–003–60–6–XX–0047	00