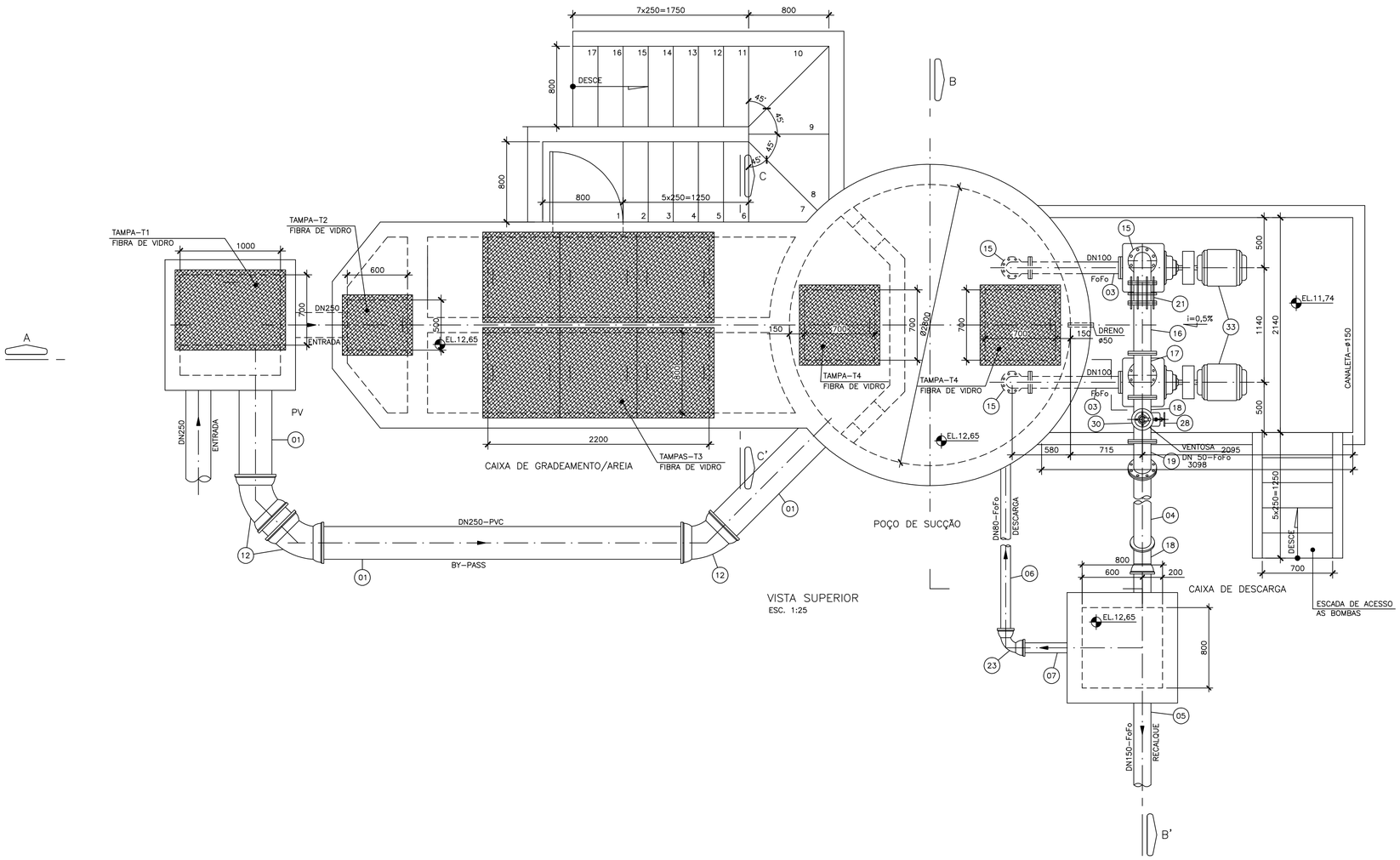

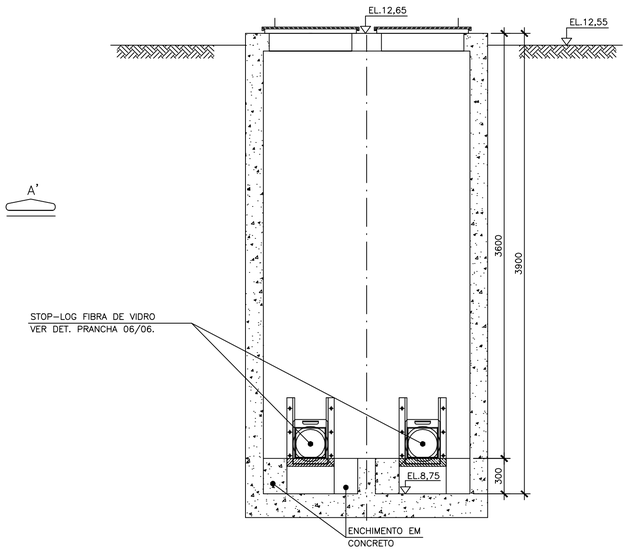

CORTE CC'
ESC. 1:25

NOTAS:

1-DIMENSÕES E DIÂMETROS EM MILÍMETROS, EXCETO INDICAÇÃO CONTRÁRIA.

2-VER PRANCHA 01/06 E 03/06.

3-VER DETALHE STOP-LOG NA PRANCHA 06/06.

NÚMEROS	TÍTULOS	Nº	LOCAL	DISCRIMINACAO	DES.	DIV.	GER.	DATA
		01	–	TROCA DE COMPORTAS POR STOP-LOG	THIAGO	–	–	03/04/06
PRINCIPAIS DESENHOS DE REFERENCIA		REVISÃO						

CANCELA E SUBSTITUI O DESENHO NÚMERO:

CANCELADO E SUBSTITUÍDO PELO DESENHO NÚMERO:

CENTRO DE DOCUMENTAÇÃO
RECEBIDO: __/__/__
Nº DOC.: _____ ASS.: _____
APROVAÇÃO CESAN:
ASS.: _____ MATR.: _____
UNID.: _____ DATA: __/__/__
ESTA APROVAÇÃO NAO ISENTA A CONTRATADA DE SUAS RESPONSABILIDADES LEGAIS.

EMITENTE:
PROJETADO: _____ COORDENADOR: _____
CREA: _____ REGIÃO: ___ CREA: _____ REGIÃO: ___
DESENHO: _____ Nº DES. PROJETISTA: _____
DATA: __/__/__
RESPONSÁVEL TÉCNICO: _____
CREA: _____ REGIÃO: ___ ART Nº: _____ DATA: _____

EMISSÃO CESAN	DATAS
PROJETADO: JÚLIO CESAR ALI GANEM CREA: 24918/D – MG	FEV/06
DESENHADO:	
VERIFICADO:	
DIVISÃO: I-DPC ENG° MILTON KLEINE	FEV/06
GERÊNCIA: I-GEP ENG° CLAUDIA CONTARATO	FEV/06

CESAN
Qualidade em Saneamento

MUNICÍPIO: SERRA | DISTRITO: SEDE | BAIRRO:

EMPREENDIMENTO: SISTEMA DE ESGOTO SANITÁRIO DA SERRA

TITULO: ESTAÇÃO ELEVATÓRIA DE ESGOTO DE SANTO ANTÔNIO
PROJETO BÁSICO
VISTA SUPERIOR E CORTE CC

N° P.I. 0000/00

ESCALA: INDICADA | FOLHA: 02 / 06 | Nº CESAN A03500911X01128 | REV: 01

SANEAMENTO – CESAN E NÃO PODE SER COPIADO SEM SUA AUTORIZAÇÃO.