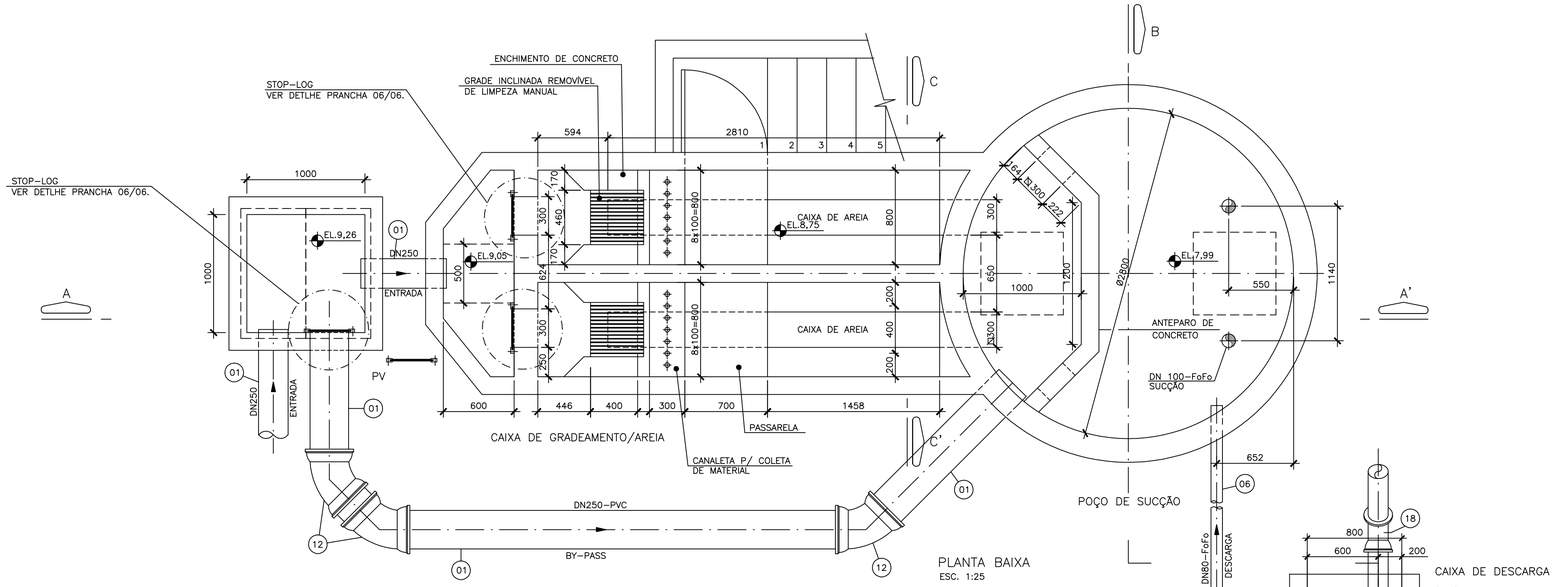

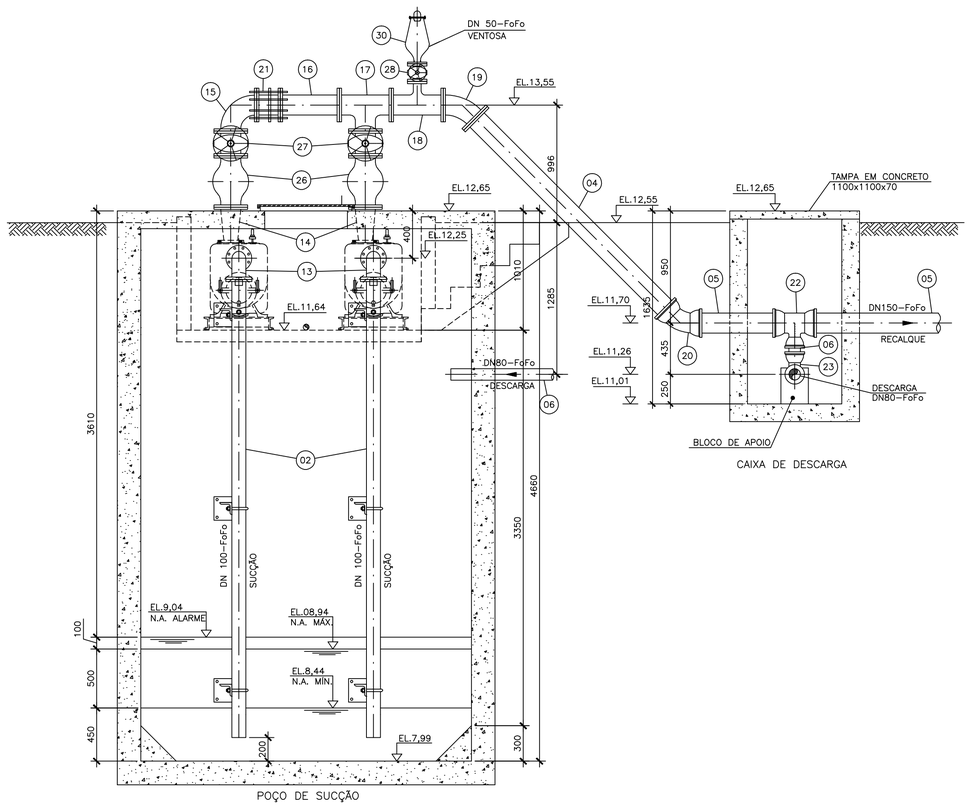

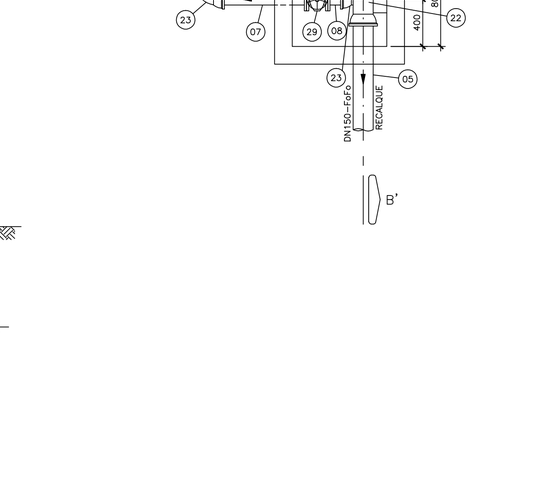

LISTA DE MATERIAL – EEE SANTO ANTÔNIO

ITEM	DISCRIMINAÇÃO	UNID.	MATERIAL	ø	QUANT.	OBS.
	TUBOS					
01	TUBO PVC DEFoFo	m	PVC	250	71,00	
02	T FP 10 – L=3880	Pç	F*F*	100	02	
03	T FP 10 – L=900	Pç	F*F*	100	02	
04	T FP 10 – L=2370	Pç	F*F*	150	01	
05	TK 7 JGS	m	F*F*	150	6,00	
06	TK 7 JGS	m	F*F*	80	2,90	
07	T FP 10 – L=790	Pç	F*F*	80	01	
08	T FP – L=200	Pç	F*F*	80	01	
09	TUBO RÍGIDO ROSCÁVEL	m	PVC	3/4"	6,20	
10	TUBO RÍGIDO ROSCÁVEL	m	PVC	1"	1,50	
11	TUBO RÍGIDO P/ ESGOTO	m	PVC	100	12,00	
	CONEXÕES					
12	C45° JGS	Pç	F*F*	250	03	
13	C90° FF 10	Pç	F*F*	100	02	
14	R FF 10	Pç	F*F*	150x100	02	
15	C90° FF 10	Pç	F*F*	150	01	
16	TOF 10 – L=500	Pç	F*F*	150	01	
17	T FF 10	Pç	F*F*	150	01	
18	T FF 10	Pç	F*F*	150x50	01	
19	C45° FF 10	Pç	F*F*	150	01	
20	C45° JGS	Pç	F*F*	150	01	
21	JDTA 10	Pç	F*F*	150	01	
22	T JGS	Pç	F*F*	150x80	01	
23	C90° JGS	Pç	F*F*	80	02	
24	JOELHO 90°	Pç	PVC	3/4"	02	
25	JOELHO 90°	Pç	PVC	1"	04	
	VÁLVULAS E EQUIPAMENTOS					
26	VÁLVULA DE RETENÇÃO ANTI-GOLPE FLANGEADA	Pç	F*F*	150	02	
27	R23 AFV 10	Pç	F*F*	150	02	
28	R23 AFV 10	Pç	F*F*	50	01	
29	R23 AFV 10	Pç	F*F*	80	01	
30	VENTOSA P/ ESGOTO	Pç	F*F*	50	01	
31	VÁLVULA DE AR	Pç	F*F*	3/4"	02	
32	VÁLVULA DE ESFERA	Pç	F*F*	1"	02	
33	CONJUNTO MOTO-BOMBA – P=10CV	Pç	F*F*	SUC. 100 REC. 100	02	
	ACESSÓRIOS PARA TUBOS E CONEXÕES					
	PPF 10-PARAFUSO	Pç	AÇO C.	20x90	80	
	PPF 10-PARAFUSO	Pç	AÇO C.	16x80	56	
	ABF 10 – ARRUELA	Pç	BORRACHA	100	08	
	ABF 10 – ARRUELA	Pç	BORRACHA	150	12	
	ABF 10 – ARRUELA	Pç	BORRACHA	50	02	
	ABF 10 – ARRUELA	Pç	BORRACHA	80	02	
	A JE – ANEL DE BORRACHA	Pç	BORRACHA	250	06	
	A JE – ANEL DE BORRACHA	Pç	BORRACHA	150	04	
	A JE – ANEL DE BORRACHA	Pç	BORRACHA	80	05	

ESPECIFICAÇÃO DO CONJUNTO-BOMBA:

ETAPA ÚNICA
VAZÃO(Q)=21 l/s
ALTURA MANOMÉTRICA(Hman)=20,20mca
RENDIMENTO(η)=66%
POTÊNCIA= 10CV
MOTOR= 220V, 3ø, 60Hz
ROTAÇÃO=1243rpm
REGIME DE OPERAÇÃO= 1+1

NOTAS:

1-DIMENSÕES E DIÂMETROS EM MILÍMETROS, EXCETO INDICAÇÃO CONTRÁRIA.
2-PARA CORTE AA VER PRANCHA 04/06.
3-VER PRANCHA 02/06.
4-VER DETALHES DOS STOP-LOG NA PRANCHA 06/06.

NÚMEROS	TÍTULOS
PRINCIPAIS DESENHOS DE REFERENCIA	

Nº	LOCAL	DISCRIMINACAO	DES.	DIV.	GER.	DATA
01	–	TROCA DE COMPORTAS POR STOP-LOG	THIAGO	–	–	03/04/06

REVISÃO

CANCELA E SUBSTITUI O DESENHO NÚMERO:

CANCELADO E SUBSTITUÍDO PELO DESENHO NÚMERO:

CENTRO DE DOCUMENTAÇÃO
RECEBIDO: __/__/__
Nº DOC.: _____ ASS.: _____
APROVAÇÃO CESAN:
ASS.: _____ MATR.: _____
UNID.: _____ DATA: __/__/__
ESTA APROVAÇÃO NAO ISENTA A CONTRATADA DE SUAS RESPONSABILIDADES LEGAIS.

EMITENTE:
PROJETADO: _____ COORDENADOR: _____
CREA: _____ REGIÃO: ___ CREA: _____ REGIÃO: ___
DESENHO: _____ Nº DES. PROJETISTA: _____
DATA: __/__/__
RESPONSÁVEL TÉCNICO: _____
CREA: _____ REGIÃO: ___ ART Nº: _____ DATA: _____

EMISSÃO CESAN		DATAS
PROJETADO:	JÚLIO CESAR ALI GANEM	FEV/06
CREA: 24918/D – MG		
DESENHADO:		
VERIFICADO:		
DIVISÃO: i-DPC	ENG° MILTON KLEINE	FEV/06
GERÊNCIA: i-GEP	ENG° CLAUDIA CONTARATO	FEV/06

CESAN
Qualidade em Saneamento

MUNICÍPIO: SERRA | DISTRITO: SEDE | BAIRRO:

EMPREENDIMENTO: SISTEMA DE ESGOTO SANITÁRIO DA SERRA
TITULO: ESTAÇÃO ELEVATÓRIA DE ESGOTO DE SANTO ANTÔNIO
PROJETO BÁSICO
PLANTA BAIXA, CORTE BB E LISTA DE MATERIAL
Nº P.I. 0000/00

ESCALA: INDICADA | FOLHA: 03 / 06 | Nº CESAN A|0|3|5|0|0|0|9|1|5|X|X|0|1|2|9 | REV: 01

SANEAMENTO – CESAN E NÃO PODE SER COPIADO SEM SUA AUTORIZAÇÃO.