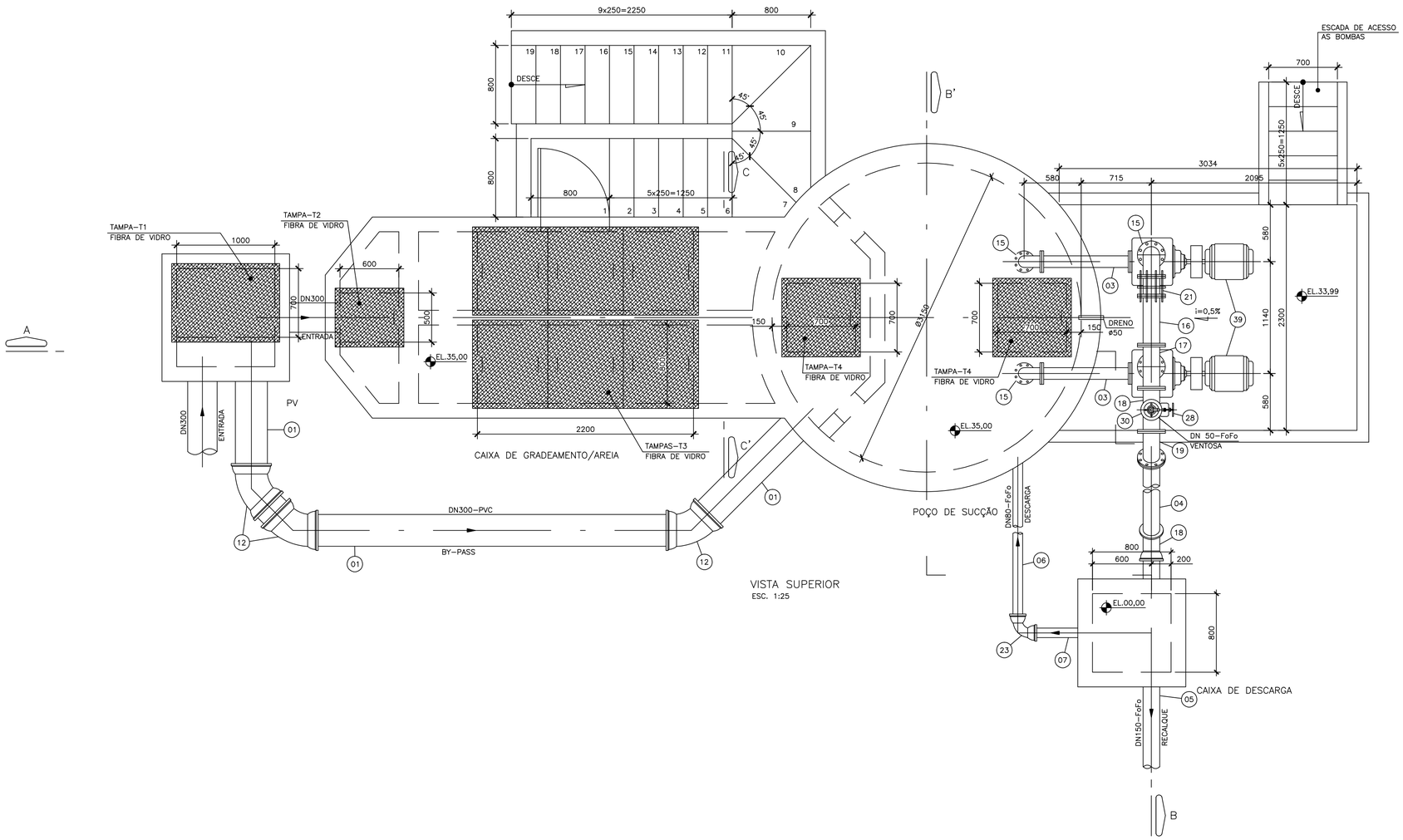

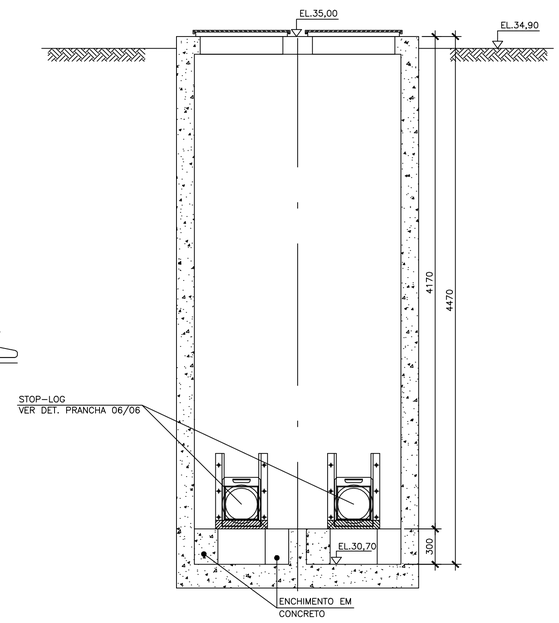

CORTE CC'
ESC. 1:25

NOTAS:

1-DIMENSÕES E DIÂMETROS EM MILÍMETROS, EXCETO INDICAÇÃO CONTRÁRIA.

2-VER PRANCHA 03/06.

3- VER DETALHE DAS TAMPAS, STOP-LOG E GRADEAMENTO PRANCHA 05/06 E 06/06.

SANEAMENTO - CESAN E NÃO PODE SER COPIADO SEM SUA AUTORIZAÇÃO.

NÚMEROS	Nº	LOCAL	DISCRIMINACAO	DES.	DIV.	GER.	DATA
	01	-	TROCA DE COMPORTAS DE STOP-LOG	THIAGO	-	-	03/04/06

PRINCIPAIS DESENHOS DE REFERENCIA — REVISÃO

CANCELA E SUBSTITUI O DESENHO NÚMERO:

CANCELADO E SUBSTITUÍDO PELO DESENHO NÚMERO:

CENTRO DE DOCUMENTAÇÃO
RECEBIDO: __/__/__
Nº DOC.: _____ ASS.: _____
APROVAÇÃO CESAN:
ASS.: _____ MATR.: _____
UNID.: _____ DATA: __/__/__
ESTA APROVAÇÃO NAO ISENTA A CONTRATADA DE SUAS RESPONSABILIDADES LEGAIS.

EMITENTE:
PROJETADO: CREA: _____ REGIÃO: ___ DESENHO: _____ DATA: __/__/__
COORDENADOR: CREA: _____ REGIÃO: ___ Nº DES. PROJETISTA: _____
RESPONSÁVEL TÉCNICO: _____ CREA: _____ REGIÃO: ___ ART Nº: _____ DATA: _____

EMISSÃO CESAN		DATAS
PROJETADO:	JÚLIO CESAR ALI GANEM	FEV/06
CREA: 24918/D - MG		
DESENHADO:		
VERIFICADO:		
DIVISÃO: i-DPC	ENG° MILTON KLEINE	FEV/06
GERÊNCIA: i-GEP	ENG° CLAUDIA CONTARATO	FEV/06

CESAN
Qualidade em Saneamento

MUNICÍPIO: SERRA | DISTRITO: SEDE | BAIRRO:

EMPREENDIMENTO: SISTEMA DE ESGOTO SANITÁRIO DA SERRA

TITULO: ESTAÇÃO ELEVATÓRIA DE ESGOTO DE SÃO MARCOS
PROJETO BÁSICO
VISTA SUPERIOR E CORTE CC

N° P.I. 0000/00

ESCALA: INDICADA | FOLHA: 02 / 06 | Nº CESAN A03500091511X011312 | REV: 01