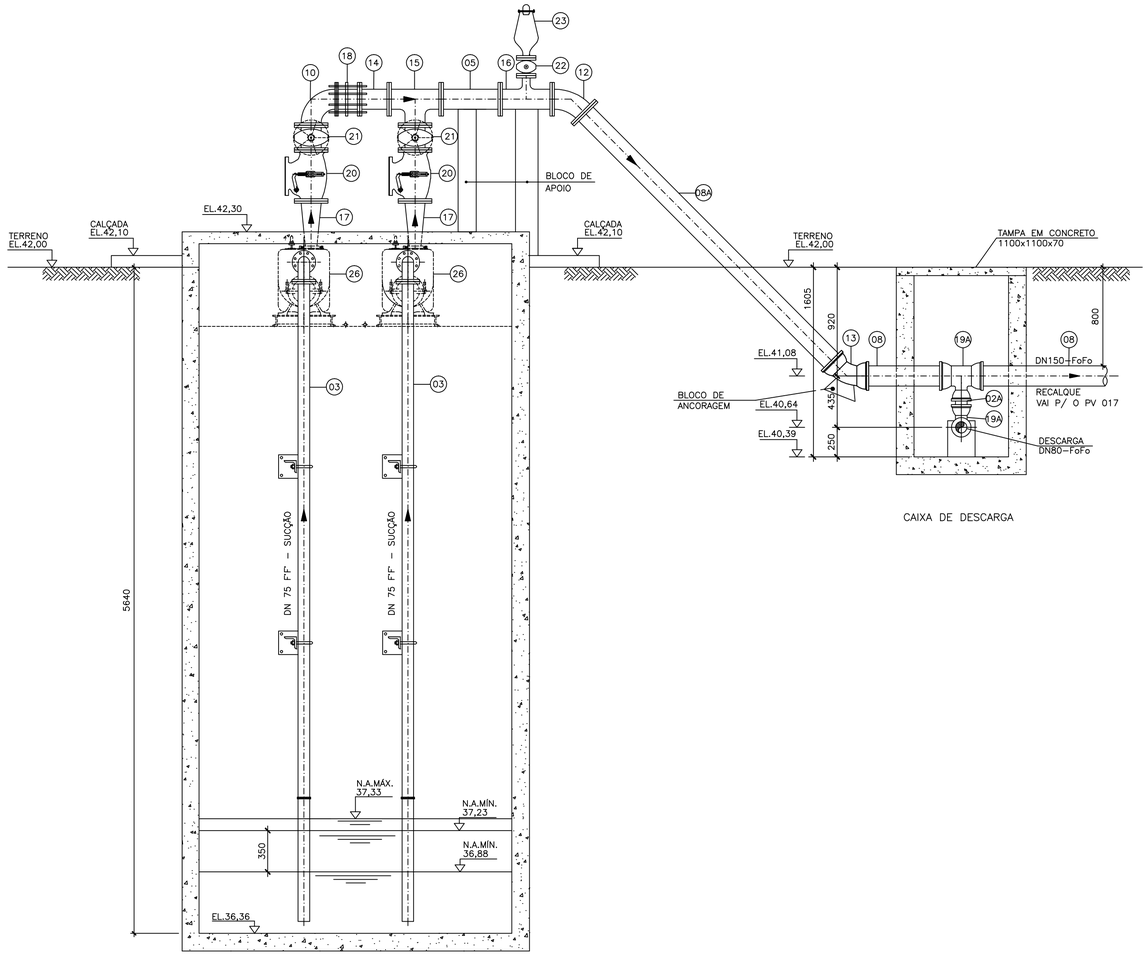

CAIXA DE DESCARGA

CORTE BB'

ESC.: 1:25

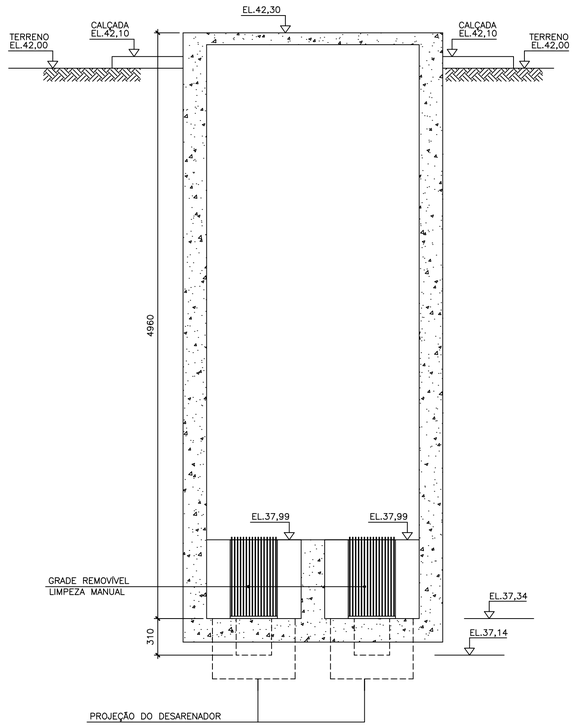

CORTE CC'

ESC.: 1:25

LISTA DE MATERIAL

ITEM	DISCRIMINAÇÃO	UNID.	MATERIAL	DIÂMETRO	QUANT.	OBS.
	TUBOS					
01	TUBO PVC ROSCÁVEL	m	PVC	3/4"	6,00	
02	TUBO PVC SOLDÁVEL	m	PVC	1"	6,00	
02A	TK 7 JE	m	F'F'	80	6,00	
03	TFP 10 – L= 5420	pç	F'F'	80	02	
04	TFL 10 – L=910	pç	F'F'	80	02	
04A	TFP 10 – L=790	pç	F'F'	80	01	
04B	TFP 10 – L=200	pç	F'F'	80	01	
05	TFL 10 – L=750	pç	F'F'	150	02	
06	TCL 10 – L=1100	pç	F'F'	250	01	
07	TUBO PVC – EB 1208	m	DEFoFo	300	12,00	
07A	TCL 10 – L=430	pç	F'F'	300	02	
08	TK 7 JE	m	F'F'	150	6,00	
08A	TFP 10 – L=3100	pç	F'F'	150	01	
08B	TUBO PVC – EB 1208	m	DEFoFo	250	6,00	
	CONEXÕES					
09	C 90 FF 10	pç	F'F'	80	02	
10	C 90 FF 10	pç	F'F'	150	01	
11	C 45 JGS F10	pç	F'F'	300	04	
12	C 45 FF 10	pç	F'F'	150	01	
13	C 45 JGS F10	pç	F'F'	150	03	
14	TOF 10 L=250	pç	F'F'	150	07	
15	T FF 10	pç	F'F'	150x150	01	
16	T RD FF 10	pç	F'F'	150x50	01	
17	RFF 10	pç	F'F'	150x100	02	
18	JDTA 10 (JUNTA DE DESMONTAGEM)	pç	F'F'	150	01	
19	ADAPTADOR P/ REGISTRO SOLDÁVEL	pç	PVC	1/2"	02	
19A	T RD JGS F 10	pç	F'F'	150x80	01	
19B	C 90 JGS F10	pç	F'F'	80	02	
	VÁLVULAS E EQUIPAMENTOS					
20	VÁLVULA DE RETENÇÃO	pç	F'F'	150	02	
21	REGISTRO DE GAVETA EURO 23	pç	F'F'	150	02	
22	REGISTRO DE GAVETA EURO 23	pç	F'F'	50	01	
22A	REGISTRO DE GAVETA EURO 23	pç	F'F'	80	01	
23	VENTOSA P/ ESGOTO FLANGEADA	pç	F'F'	50	01	
24	VÁLVULA DE AR	pç	F'F'	20	02	
25	REGISTRO DE GAVETA	pç	BRONZE	1/2"	02	
26	CONJUNTO MOTO-BOMBA – P= 15 CV *	cj	–	SUC. 75 REC. 100	02	especif. ver
27	CONJUNTO DE STOP-LOG	pç	FIBRA DE VIDRO	300	03	ver nota 6
	ACESSÓRIOS					
	PPF 10 –PARAFUSO 16x80mm	pç	AÇO CARB.	–	88	
	PPF 10 –PARAFUSO 20x90mm	pç	AÇO CARB.	–	88	
	ARRUELA ABF 10	pç	BORRACHA	80	08	
	ARRUELA ABF 10	pç	BORRACHA	50	02	
	ARRUELA ABF 10	pç	BORRACHA	100	02	
	ARRUELA ABF 10	pç	BORRACHA	150	13	
	A JGS – ANEL DE BORRACHA	pç	BORRACHA	150	08	
	A JGS – ANEL DE BORRACHA	pç	BORRACHA	300	08	

***ESPECIFICAÇÃO DO CONJ. MOTORBOMBA:**

FORMA DE OPERAÇÃO 1+1
DIÂMETRO DO IMPULSOR – 279,4mm.
VAZÃO – 16,20 l/s.
Hm – 36,20m.
POTÊNCIA – 15Cv.
ROTAÇÃO – 1750 rpm
TENSÃO– 220V.
RENDIMENTO– 58%

NOTAS:

1 – DIMENSÕES EM MILÍMETRO E ELEVAÇÕES EM METRO, EXCETO ONDE INDICADO.
2 – PARA DADOS ESTRUTURAIS, VER PROJETO ESPECÍFICO.
3 – VER PLANTA 02/06.
4 – VER DETALHE DAS TAMPAS, GRADEAMENTO E STOP-LOG NA PRANCHA 05/06 E 06/06.

ESTE DESENHO É PROPRIEDADE DA COMPANHIA ESPÍRITO SANTENSE DE SANEAMENTO – CESAN E NÃO PODE SER COPIADO SEM SUA AUTORIZAÇÃO.

NÚMEROS	TÍTULOS
PRINCIPAIS DESENHOS DE REFERÊNCIA	

Nº	LOCAL	DISCRIMINAÇÃO	DES.	DIV.	GER.	DATA
01	–	TROCA DE COMPORTAS POR STOP–LOG	THIAGO	–	–	03/04/06

REVISÃO

CANCELA E SUBSTITUI O DESENHO NÚMERO:

CANCELADO E SUBSTITUÍDO PELO DESENHO NÚMERO:

CENTRO DE DOCUMENTAÇÃO
RECEBIDO: __/__/__
Nº DOC.: _____ ASS.: _____
APROVAÇÃO CESAN:
ASS.: _____ MATR.: _____
UNID.: _____ DATA: __/__/__
ESTA APROVAÇÃO NAO ISENTA A CONTRATADA DE SUAS RESPONSABILIDADES LEGAIS.

EMITENTE:
PROJETADO: _____ COORDENADOR: _____
CREA: _____ REGIÃO: ___ CREA: _____ REGIÃO: ___
DESENHO: _____ Nº DES. PROJETISTA: _____
DATA: __/__/__
RESPONSÁVEL TÉCNICO: _____
CREA: _____ REGIÃO: ___ ART Nº: _____ DATA: _____

EMISSÃO CESAN	DATAS
PROJETADO: JÚLIO CESAR ALI GANEM CREA: 24918/D – MG	FEV/06
DESENHADO:	
VERIFICADO:	
DIVISÃO: I–DPC ENG° MILTON KLEINE	FEV/06
GERÊNCIA: I–GEP ENG° CLAUDIA CONTARATO	FEV/06

CESAN
Qualidade em Saneamento

MUNICÍPIO: SERRA | DISTRITO: SEDE | BAIRRO:

EMPREENDIMENTO: SISTEMA DE ESGOTO SANITÁRIO DA SERRA
TITULO: ESTAÇÃO DE TRATAMENTO DE ESGOTO
ESTAÇÃO ELEVATÓRIA DE ESGOTO DE RONCADOR
PROJETO BÁSICO
CORTE BB – CC E LISTA MATERIAL
N° P.I. 0000/00

ESCALA: INDICADA | FOLHA: 04 / 06 | Nº CESAN A013150100911501318 | REV: 01