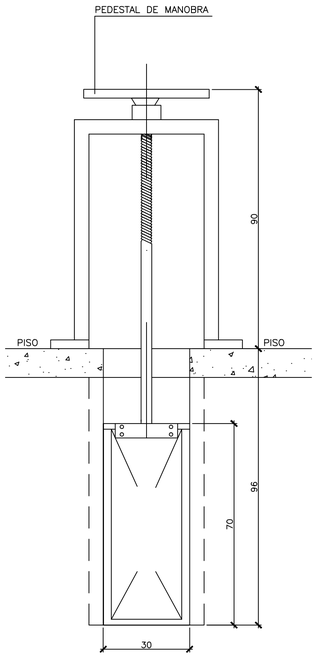

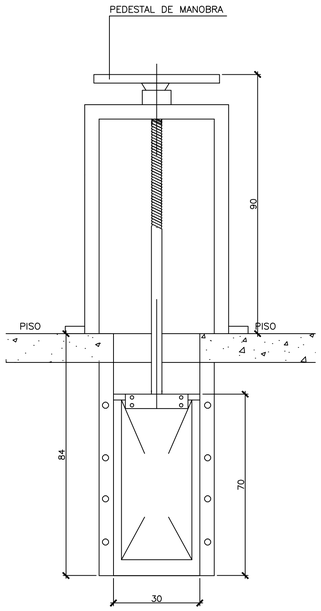

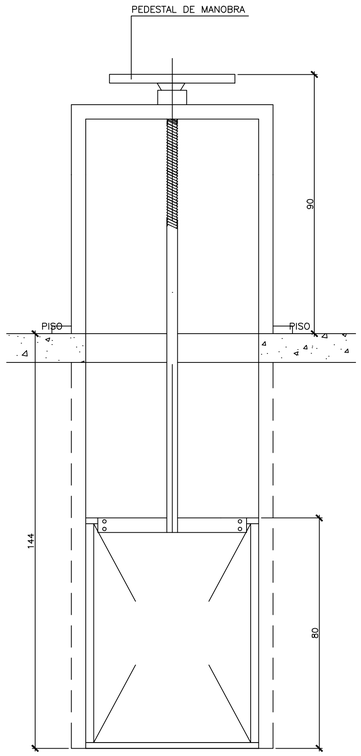

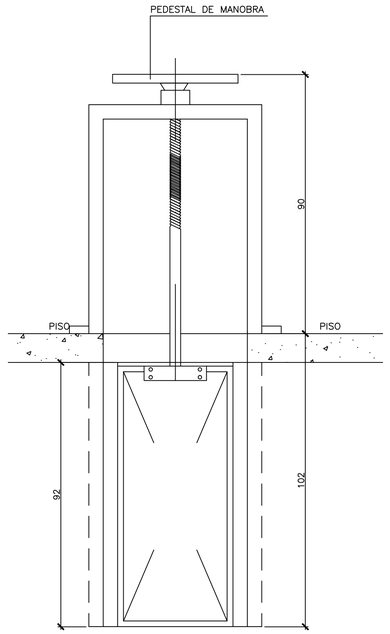

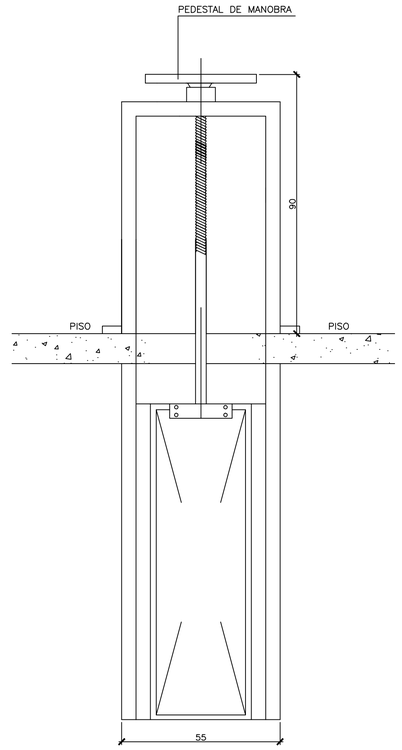

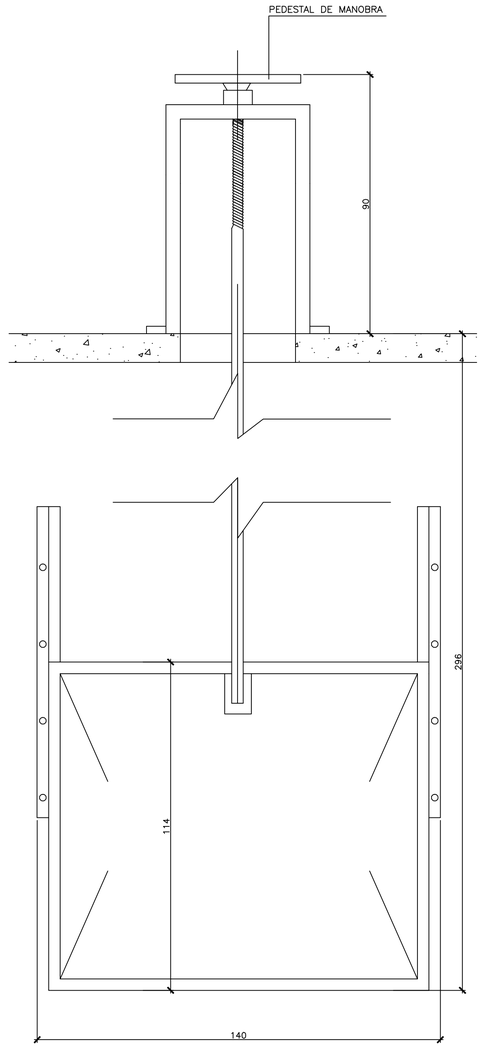

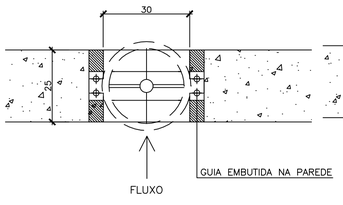

DET. STOP–LOG – EMBUTIR
PAREDE – ÍTEM 67 DA LISTA
ESCALA 1–10

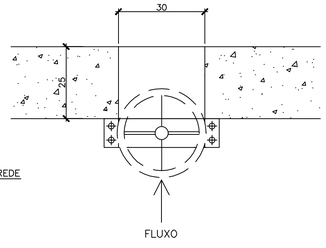

DET. STOP–LOG – FLANGEAR NA
PAREDE – ÍTEM 73 NA LISTA
ESCALA 1–10

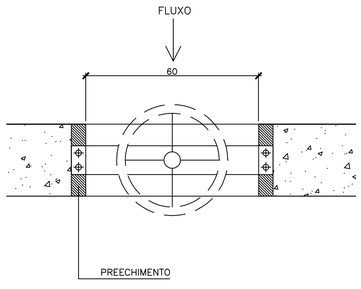

DET. STOP–LOG – EMBUTIR
PAREDE – ÍTEM 68 DA LISTA
ESCALA 1–10

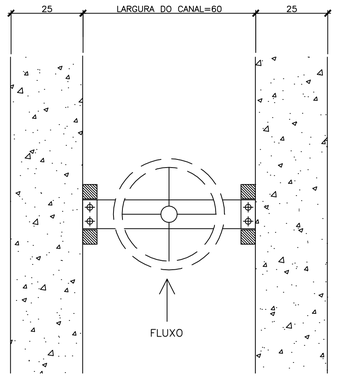

DET. STOP–LOG – EMBUTIR
PAREDE – ÍTEM 74 DA LISTA
ESCALA 1–10

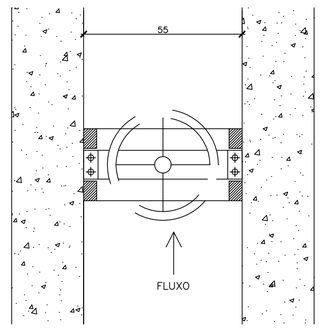

DET. STOP–LOG – EMBUTIR
PAREDE – ÍTEM 75 DA LISTA
ESCALA 1–10

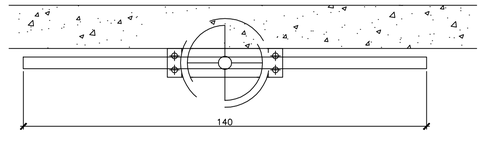

DET. STOP–LOG – EMBUTIR
PAREDE – ÍTEM 82 DA LISTA
ESCALA 1–10

NOTAS:

1 – LISTA DE MATERIAL NA PRANCHA 03/16
2 – DIMENSÕES EM CENTÍMETROS E ELEVAÇÕES EM METROS

ESTE DESENHO É PROPRIEDADE DA COMPANHIA ESPÍRITO SANTENSE DE SANEAMENTO – CESAN E NÃO PODE SER COPIADO SEM SUA AUTORIZAÇÃO.

NÚMEROS	TÍTULOS
PRINCIPAIS DESENHOS DE REFERÊNCIA	

Nº	LOCAL	DISCRIMINAÇÃO	DES.	DIV.	GER.	DATA
01	–	ALTERAÇÃO NOS ITENS 67, 68 E 74	KCO	–	–	03/04/06

REVISÃO

CANCELA E SUBSTITUI O DESENHO NÚMERO:

CANCELADO E SUBSTITUÍDO PELO DESENHO NÚMERO:

CENTRO DE DOCUMENTAÇÃO
RECEBIDO: / /
Nº DOC.: ASS.:
APROVAÇÃO CESAN:
ASS.: MATR.:
UNID.: DATA: / /
ESTA APROVAÇÃO NAO ISENTA A CONTRATADA DE SUAS RESPONSABILIDADES LEGAIS.

EMITENTE:
PROJETADO: COORDENADOR:
CREA: REGIÃO: CREA: REGIÃO:
DESENHO: Nº DES. PROJETISTA:
DATA: / /
RESPONSÁVEL TÉCNICO:
CREA: REGIÃO: ART Nº: DATA:

EMISSÃO CESAN	DATAS
PROJETADO: JÚLIO CESAR ALI GANEM CREA: 24918/D – MG	FEV/06
DESENHADO: THIAGO BARRETO	FEV/06
VERIFICADO:	
DIVISÃO: I–DPC ENGª MILTON KLEINE	FEV/06
GERÊNCIA: I–GEP ENGª CLAUDIA CONTARATO	FEV/06

CESAN
Qualidade em Saneamento

MUNICÍPIO: SERRA | DISTRITO: SEDE | BAIRRO:

EMPREENDIMENTO: SISTEMA DE ESGOTO SANITÁRIO DE SERRA

TITULO: ESTAÇÃO DE TRATAMENTO DE ESGOTO
SISTEMA DE FLOTAÇÃO
PROJETO BÁSICO
DETALHES DOS STOP–LOG

Nº P.I. 0000/00

ESCALA: INDICADA | FOLHA: 15 / 16 | Nº CESAN A013500109125X1X0276 | REV: 01