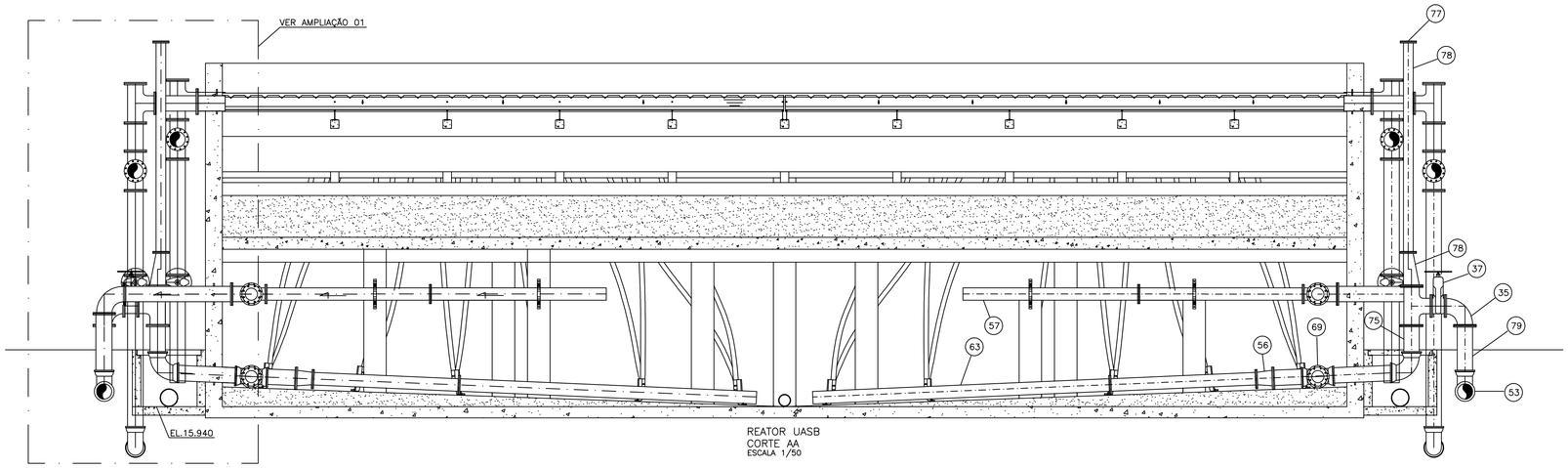

REATOR UASB
CORTE AA
ESCALA 1/50

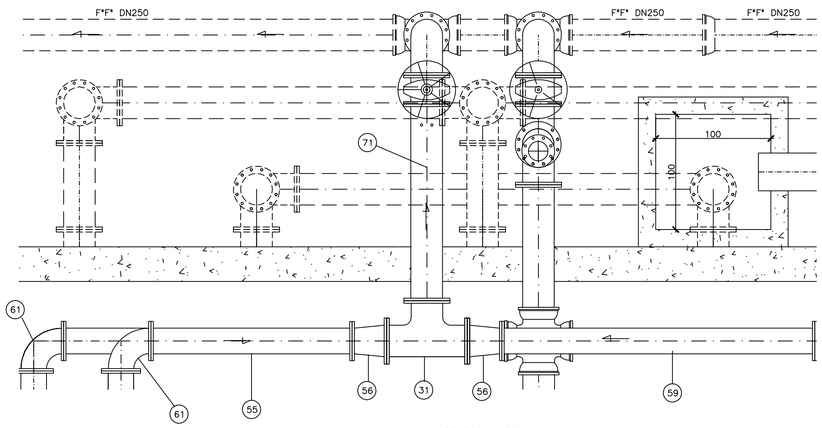

REATOR UASB
AMPLIAÇÃO 01
ESCALA 1/25

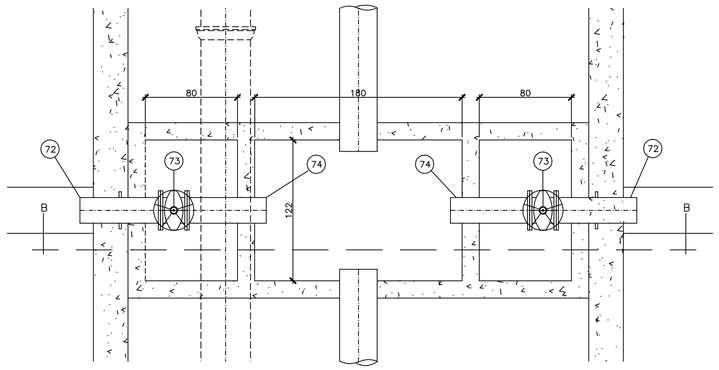

REATOR UASB
AMPLIAÇÃO 02
ESCALA 1/25

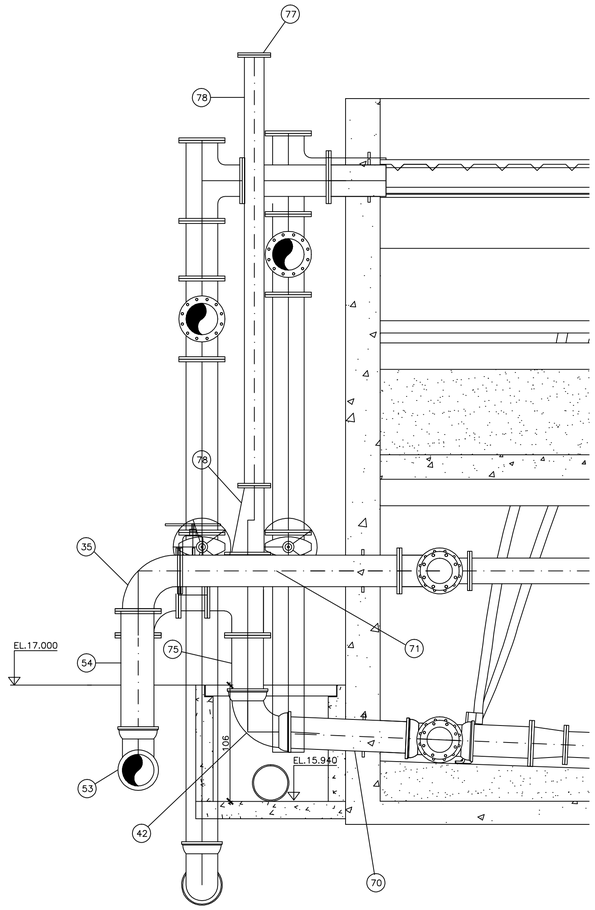

REATOR UASB
AMPLIAÇÃO 01
ESCALA 1/25

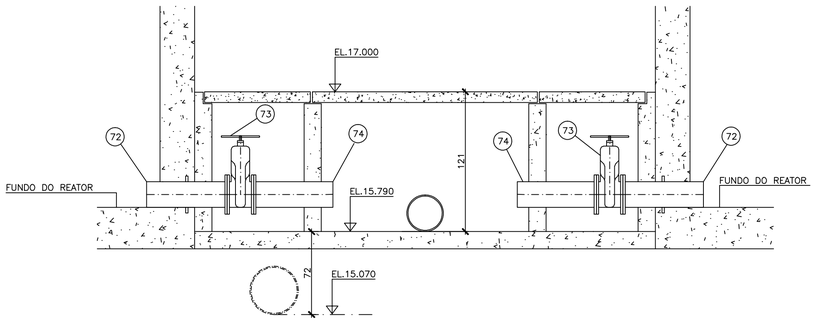

REATOR UASB
CORTE AA
ESCALA 1/25

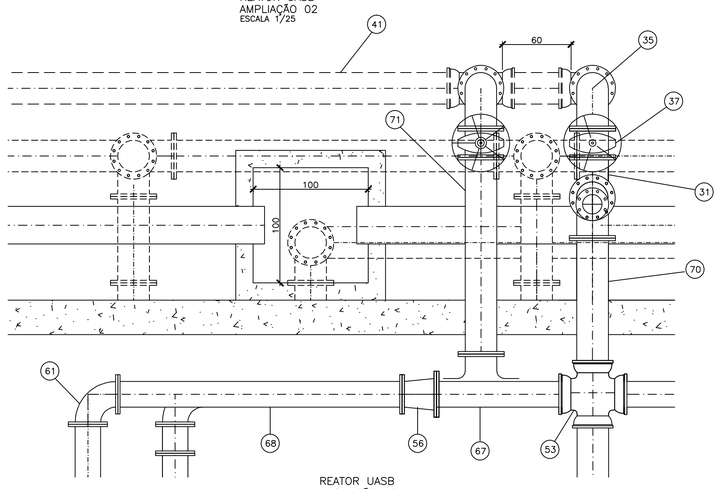

REATOR UASB
AMPLIAÇÃO 02
ESCALA 1/25

NOTAS:
1–DIMENSÕES EM CENTÍMETRO.
2–ELEVAÇÕES EM METRO
3–VER PRANCHA 09/09.
4–LISTA DE MATERIAL NA PRANCHA 08/09.

TITULOS	Nº	LOCAL	DISCRIMINAÇÃO	DES.	DIV.	GER.	DATA
PRINCIPAIS DESENHOS DE REFERÊNCIA	01	–	IMPLANTAÇÃO DA DESCARGA DE FUNDO	THIAGO	–	–	31/03/06
			REVISÃO				

CANCELA E SUBSTITUI O DESENHO NÚMERO:

CANCELADO E SUBSTITUÍDO PELO DESENHO NÚMERO:

CENTRO DE DOCUMENTAÇÃO
RECEBIDO: __/__/__
Nº DOC.: _____ ASS.: _____
APROVAÇÃO CESAN:
ASS.: _____ MATR.: _____
UNID.: _____ DATA: __/__/__
ESTA APROVAÇÃO NAO ISENTA A CONTRATADA DE SUAS RESPONSABILIDADES LEGAIS.

EMITENTE:
PROJETADO: _____ COORDENADOR: _____
CREA: _____ REGIÃO: ___ CREA: _____ REGIÃO: ___
DESENHO: _____ Nº DES. PROJETISTA: _____
DATA: __/__/__
RESPONSÁVEL TÉCNICO: _____
CREA: _____ REGIÃO: ___ ART Nº: _____ DATA: _____

EMISSÃO CESAN	DATAS
PROJETADO: JÚLIO CESAR ALI GANEM CREA: 24918/D – MG	FEV/06
DESENHADO: KARINE CRUZ OLIVEIRA	FEV/06
VERIFICADO:	
DIVISÃO: I–DPC ENG° MILTON KLEINE	FEV/06
GERÊNCIA: I–GEP ENG° CLAUDIA CONTARATO	FEV/06

CESAN
Qualidade em Saneamento

MUNICÍPIO: SERRA | DISTRITO: SEDE | BAIRRO:

EMPREENDIMENTO: SISTEMA DE ESGOTO SANITÁRIO DA SERRA
TITULO: ESTAÇÃO DE TRATAMENTO DE ESGOTO
REATOR UASB
PROJETO BÁSICO
DESCARGA DE FUNDO, LODO, CORTES E DETALHES
N° P.I. 0000/00

ESCALA: INDICADA | FOLHA: 09 / 09 | Nº CESAN A013500092511X02911 | REV: 01