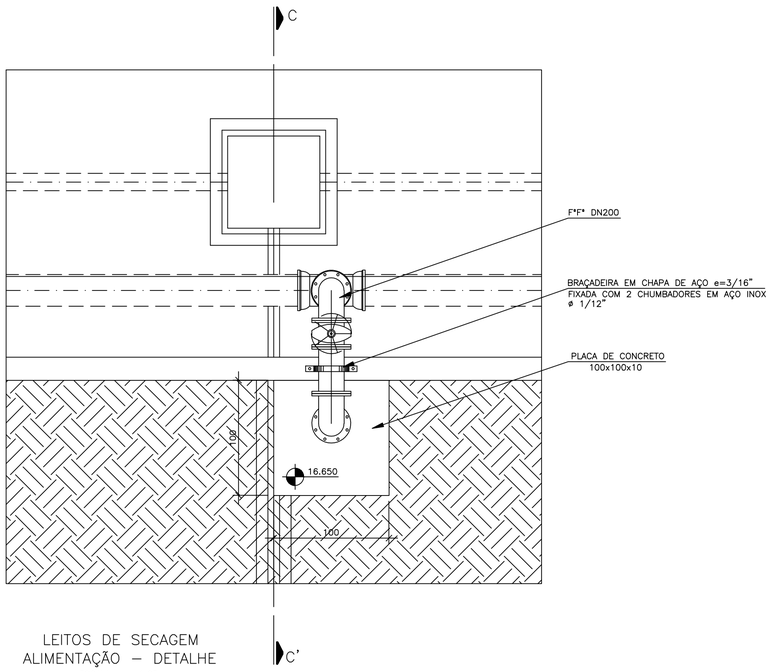

LEITOS DE SECAGEM
ALIMENTAÇÃO – DETALHE
ESCALA 1:25

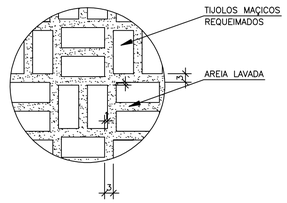

ASSENTAMENTO DOS
TIJOLOS MACIÇOS

LEITOS DE SECAGEM
DETALHE 01
ESCALA 1:10

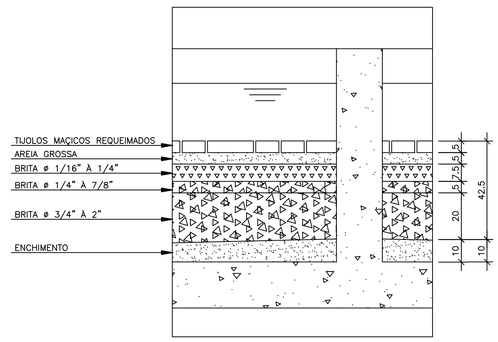

LEITOS DE SECAGEM
LEITO FILTRANTE – DETALHE
ESCALA 1:12.5

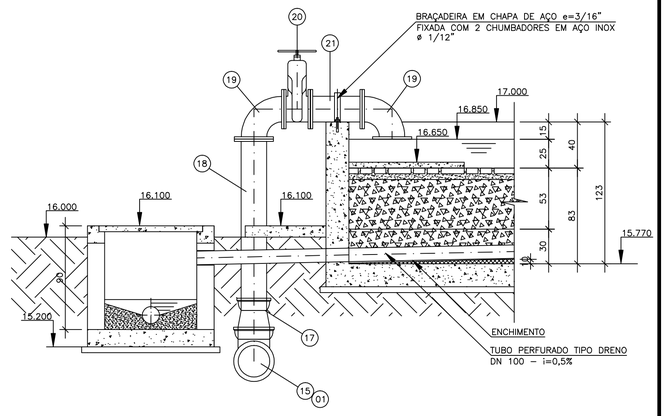

LEITOS DE SECAGEM
DETALHE 02
ESCALA 1:25

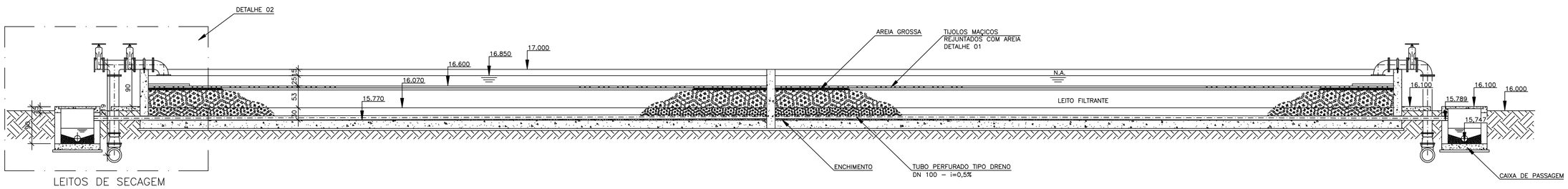

LEITOS DE SECAGEM
CORTE AA'
ESCALA 1:50

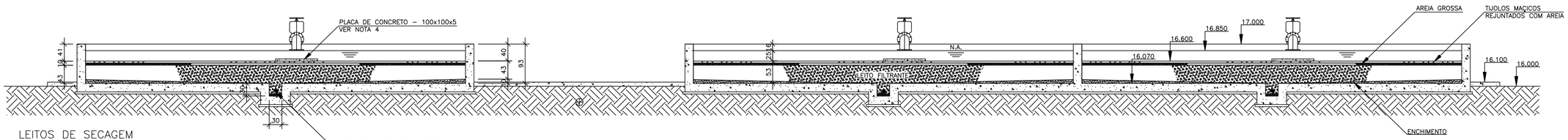

LEITOS DE SECAGEM
CORTE BB'
ESCALA 1:50

CONVENÇÕES:

——— TUBULAÇÃO AÉREA
- - - - TUBULAÇÃO ENTERRADA

NOTAS:

1– VER LISTA DE MATERIAIS NA FOLHA 02/05
2– DIMENSÕES EM CENTÍMETROS
3– ELEVAÇÕES EM METROS
4– PLACA A SER EXECUTADA SOBRE O LEITO FILTRANTE

ESTE DESENHO É PROPRIEDADE DA COMPANHIA ESPÍRITO SANTENSE DE SANEAMENTO – CESAN E NÃO PODE SER COPIADO SEM SUA AUTORIZAÇÃO.

NÚMEROS	TÍTULOS
PRINCIPAIS DESENHOS DE REFERÊNCIA	

Nº	LOCAL	DISCRIMINAÇÃO	DES.	DIV.	GER.	DATA
01	–	ALTURA DA PAREDE DO L. SEC. E COMPRIMENTO DO ITEM 18	KCO	–	–	17/03/06

REVISÃO

CANCELA E SUBSTITUI O DESENHO NÚMERO:

CANCELADO E SUBSTITUÍDO PELO DESENHO NÚMERO:

CENTRO DE DOCUMENTAÇÃO
RECEBIDO: / /
Nº DOC.: ASS.:
APROVAÇÃO CESAN:
ASS.: MATR.:
UNID.: DATA: / /
ESTA APROVAÇÃO NAO ISENTA A CONTRATADA DE SUAS RESPONSABILIDADES LEGAIS.

EMITENTE:
PROJETADO: COORDENADOR:
CREA: REGIÃO: CREA: REGIÃO:
DESENHO: Nº DES. PROJETISTA:
DATA: / /
RESPONSÁVEL TÉCNICO:
CREA: REGIÃO: ART Nº: DATA:

EMISSÃO CESAN	DATAS
PROJETADO: JÚLIO CESAR ALI GANEM	JAN/06
CREA: 24918/D REGIÃO: MG	
DESENHADO: KARINE CRUZ OLIVEIRA	JAN/06
VERIFICADO:	
DIVISÃO:	
GERÊNCIA: P–GEP ENG° CLAUDIA CONTARATO	

CESAN
Qualidade em Saneamento

MUNICÍPIO: SERRA | DISTRITO: SEDE | BAIRRO:

EMPREENDIMENTO: SISTEMA DE ESGOTO SANITÁRIO DE SERRA
TÍTULO: ESTAÇÃO DE TRATAMENTO DE ESGOTO
LEITO DE SECAGEM
PROJETO BÁSICO
CORTE AA', BB' E DETALHES
N° P.I. 0000/00

ESCALA: INDICADA | FOLHA: 03 / 05 | Nº CESAN A|0|3|5|0|0|0|9|2|5|X|X|0|2|9|6 | REV: 01