CONFIGURAÇÃO DE PENAS P/ PLOTAGEM

COR	ESP.
1	0,4
2	0,2
3	**0,6**
4	0,25
5	0,3
6	**0,5**
7	0,25
8	0,2
9	0,15

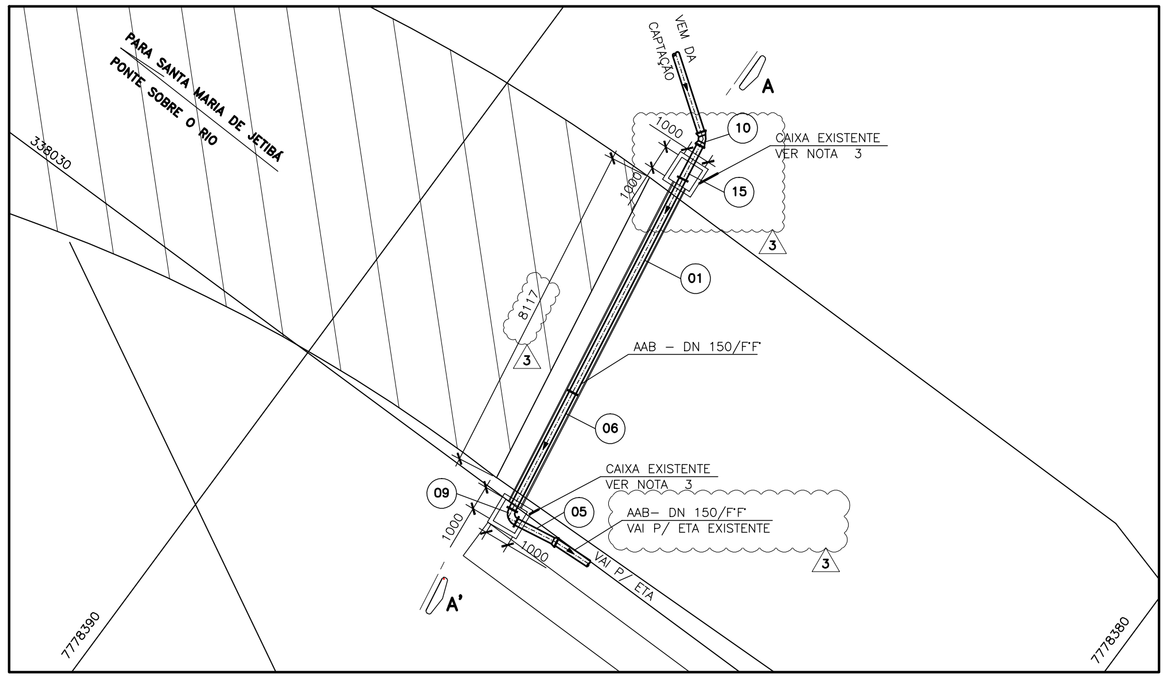

PLANTA BAIXA
ESC.: 1:100

TRAVESSIA 01 – SOB A RODOVIA

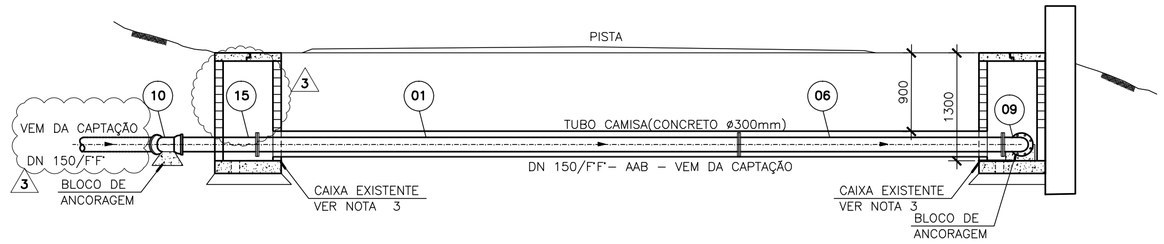

CORTE AA'
ESC.: 1:50

TRAVESSIA 01 – SOB A RODOVIA

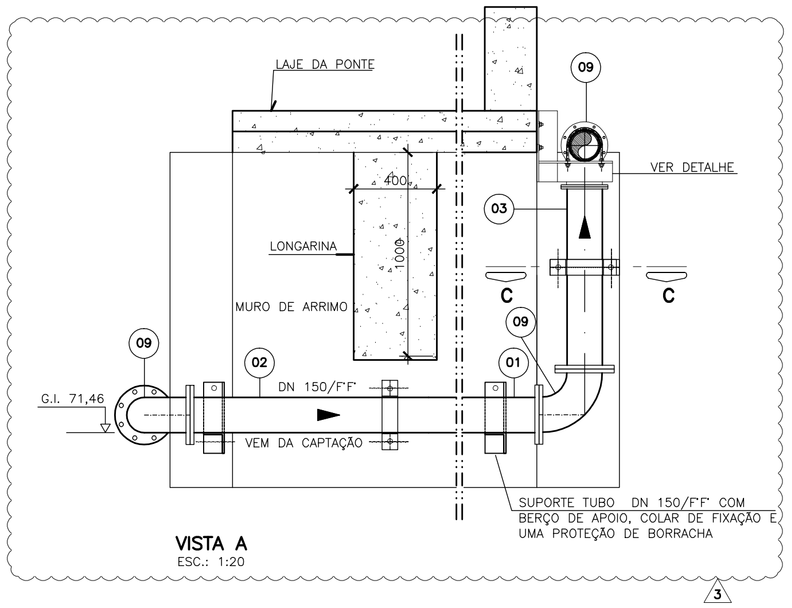

VISTA A
ESC.: 1:20

LISTA DE MATERIAL – TRAVESSIA 01 E 02

ITEM	DISCRIMINAÇÃO	UNID.	MATERIAL	DN (mm)	QUANT.	OBS.
	TUBOS					
01	TFL 10 – L=5800mm	pç	F'F'	150	06	
02	TFL 10 – L=2800mm	pç	F'F'	150	01	
03	TFL 10 – L=900mm	pç	F'F'	150	01	
04	TFP 10 – L=600mm	pç	F'F'	150	01	
05	TFB 10 – L=1000mm	pç	F'F'	150	02	
06	TFL 10 – L=3180mm	pç	F'F'	150	01	
07	C 22 JGS	pç	F'F'	150	01	
08	C 22 FF 10	pç	F'F'	150	01	
09	C 90 FF 10	pç	F'F'	150	04	
10	C 45 JGS	pç	F'F'	150	01	
11	TOF 10 – L=250mm	pç	F'F'	150	01	
12	T FF 10	pç	F'F'	150x50	01	
13	REG. GAVETA FLANG. C/ CAB. PN10	pç	F'F'	50	01	Euro 23 ou similar
14	VTF10 (VENTOSA TRÍPLICE FUNÇÃO)	pç	F'F'	50	01	
15	TFP 10 – L=1000mm	pç	F'F'	150	01	
	ACESSÓRIOS					
	A JE (ANEL DE BORRACHA)	pç	BORRACHA	150	02	
	AAF 10 (ARRUELA DE AMIANTO)	pç	AMIANTO	50	03	
	AAF 10 (ARRUELA DE AMIANTO)	pç	AMIANTO	150	19	
	PARAFUSO – PPF 10	pç	AÇO	20x90	160	
	PARAFUSO – PPF 10	pç	AÇO	20x90	12	

LISTA DE MATERIAL – SUPORTE PARA AAB

ITEM	DISCRIMINAÇÃO	UNID.	MATERIAL	QUANT.	OBS.
	TUBOS				
16	SUPORTE – L.101,6x101,6x12,7x550mm	m	F'F'	13	
17	SUPORTE – L.101,6x101,6x12,7x470mm	m	F'F'	13	
18	SELO DE BORRACHA LONADA – 700x20x5mm	m	F'F'	13	
19	GRAMPO "U" –ø1/2" PARA TUBO DN150	m	F'F'	13	
20	CHUMBADORES DE EXPANSÃO–ø5/8"x130	pç	F'F'	13	
21	ABRAÇADEIRA P/ DN 150 ø 3"X3/8"x800mm	pç	AÇO	01	

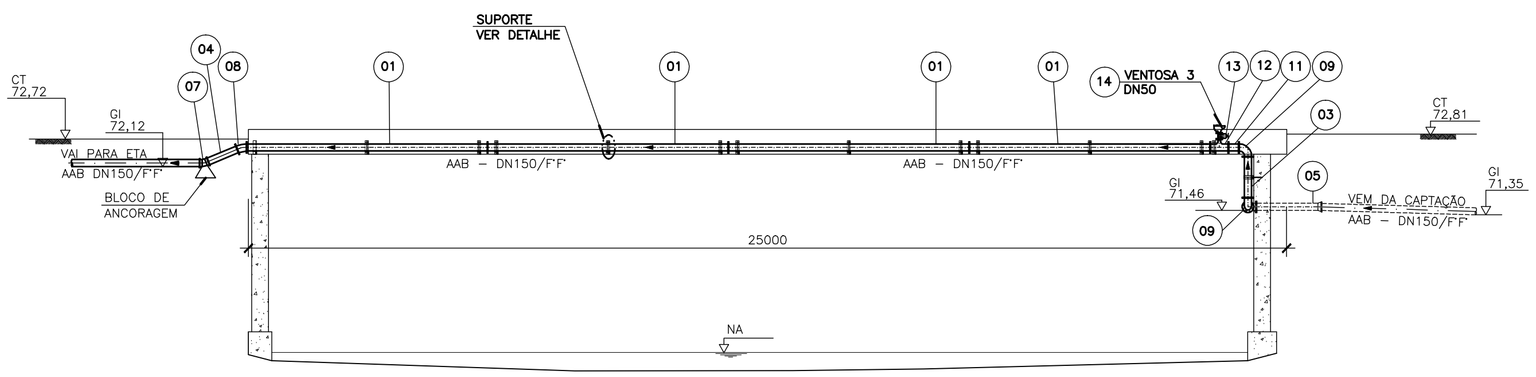

CORTE BB'
ESC.: 1:100

TRAVESSIA 02 – SOBRE RIO SANTA MARIA

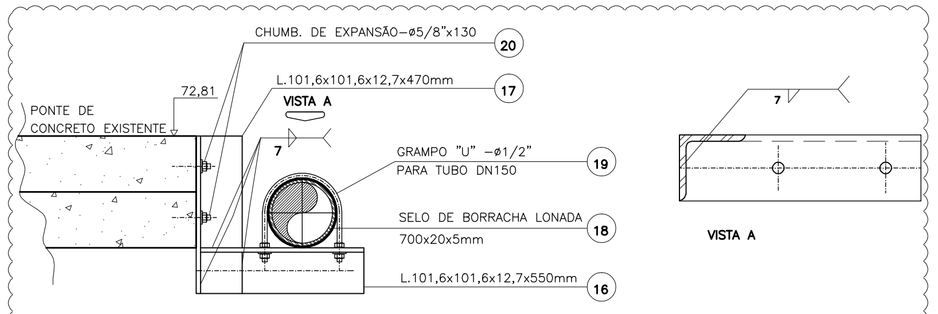

DETALHE DO SUPORTE
SEM ESCALA

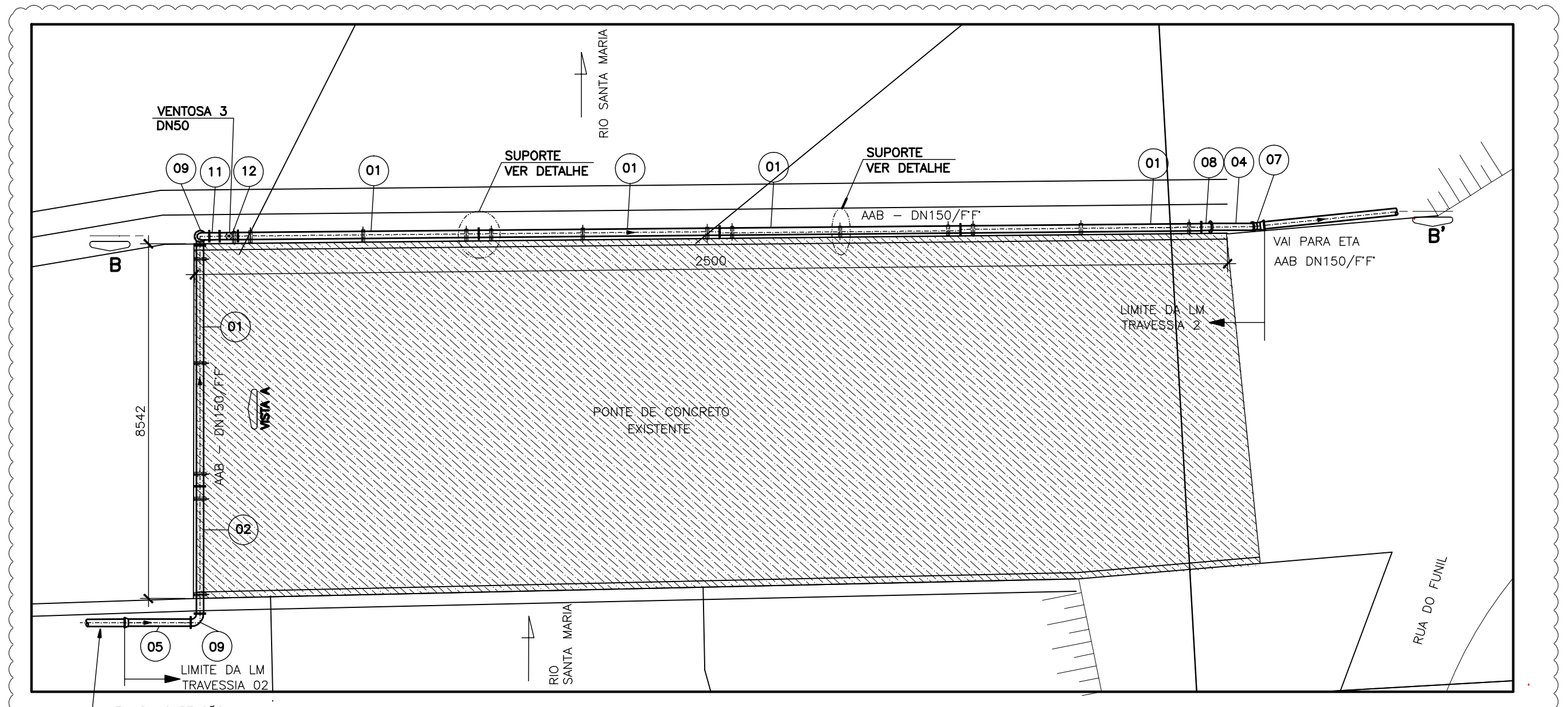

PLANTA BAIXA
ESC.: 1:100

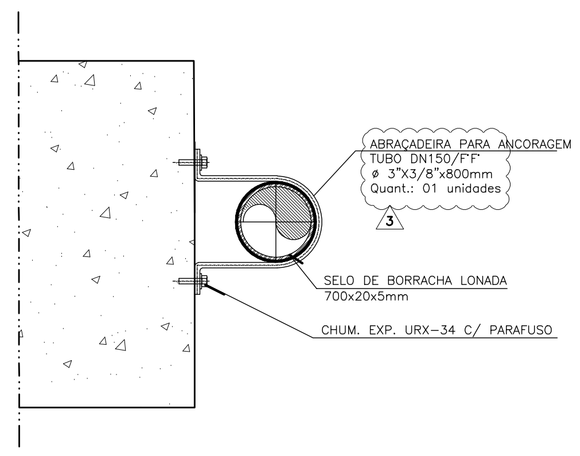

CORTE CC'
ESC.: 1:10

NOTAS:

1 – DIMENSÕES EM MILÍMETROS, EXCETO INDICAÇÃO CONTRÁRIA.
2 – PARA PLANTA E PERFIL DA ADUTORA, VER DESENHO Nº B–056–000–30–5–XX–0005 E 0006.

ESTE DESENHO É PROPRIEDADE DA COMPANHIA ESPÍRITO SANTENSE DE SANEAMENTO – CESAN E NÃO PODE SER COPIADO SEM SUA AUTORIZAÇÃO.

NÚMEROS	TÍTULOS
PRINCIPAIS DESENHOS DE REFERÊNCIA	

Nº	LOCAL	DISCRIMINAÇÃO	DES.	DIV.	GER.	DATA
03	ARCADIS	REVISÃO DA LISTA DE MATERIAIS E DO SUPORTE DE FIXAÇÃO DA TUBULAÇÃO	ROSI			16.05.13
02	ETEP	ALTERAÇÃO DO MATERIAL DA ADUTORA DE A.B. PARA FERRO FUNDIDO	ROSI			15.03.13
01	AQUA	MUDANÇA NO CAMINHAMENTO DA ADUTORA	SIMMER			09/06

REVISÃO

CANCELA E SUBSTITUI O DESENHO NÚMERO:

CANCELADO E SUBSTITUÍDO PELO DESENHO NÚMERO:

CENTRO DE DOCUMENTAÇÃO
RECEBIDO: / /
Nº DOC.: ASS.:
APROVAÇÃO CESAN:
ASS.: MATR.:
UNID.: DATA: / /
ESTA APROVAÇÃO NÃO ISENTA A CONTRATADA DE SUAS RESPONSABILIDADES LEGAIS.

EMITENTE: AQUACONSULT consultoria e projetos de engenharia ltda

PROJETADO: CLARICE MELO GONÇALVES
COORDENADOR: NESTOR A. GORZA. JR.
CREA: 11123–D REGIÃO: ES
CREA: 3424–D REGIÃO: ES
DESENHO: ANDRÉIA SIMMER
Nº DES. PROJETISTA: 066–HS–5–012–556
DATA: / 01 / 07
RESPONSÁVEL TÉCNICO: ALEXANDRE J. SERAFIM
CREA: 961–D REGIÃO: ES ART Nº: DATA: 06/06

EMISSÃO CESAN	DATAS
PROJETADO: AQUACONSULT	06/06
CREA:	
DESENHADO:	06/06
VERIFICADO: MILTON KLAINE	06/06
DIVISÃO: MILTON KLAINE	06/06
GERÊNCIA: CLÁUDIA V.D. CONTARATO	06/06

CESAN

MUNICÍPIO: SANTA LEOPOLDINA | DISTRITO: SEDE | BAIRRO: SEDE

NOME DO EMPREENDIMENTO: AMPLIAÇÃO SIST. ABASTECIMENTO DE ÁGUA–CONT.016/05

TÍTULO: AMPLIAÇÃO NO SISTEMA DE ABASTECIMENTO DE ÁGUA DE SANTA LEOPOLDINA
ADUTORA DE ÁGUA BRUTA – DN 150/FERRO FUNDIDO – PROJETADA
DETALHE DA TRAVESSIA 01 E 02

ESCALA:	FOLHA:	Nº CESAN	REV:
INDICADAS	04 / 04	B–056–000–30–5–XX–0008	03