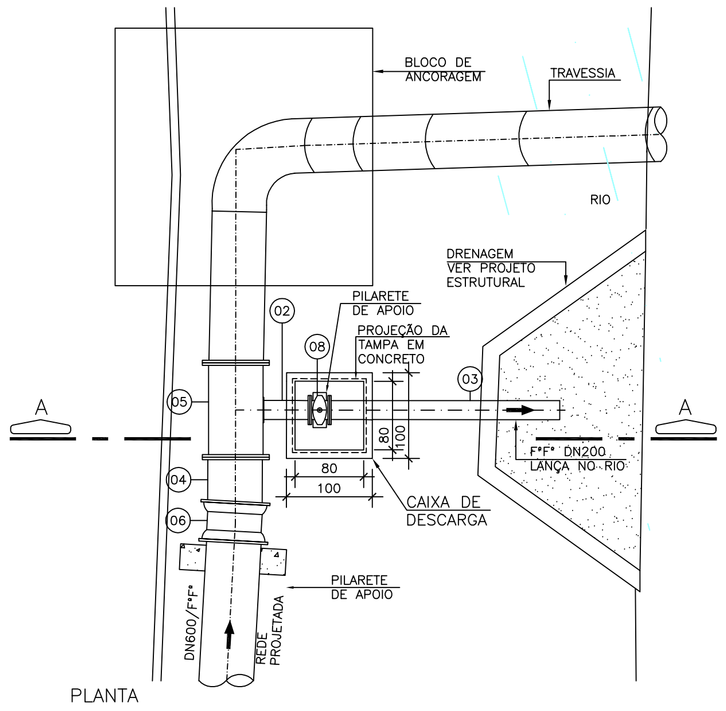

PLANTA

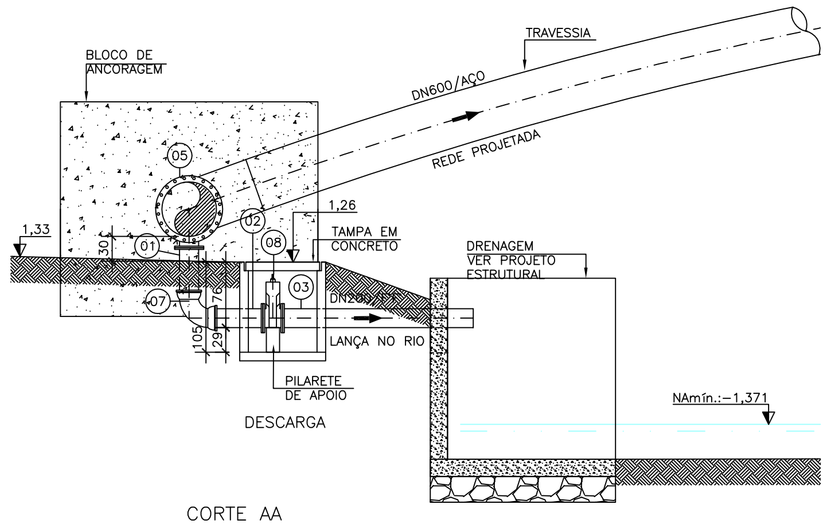

DESCARGA

CORTE AA

DESCARGA 01

ESCALA: 1/50

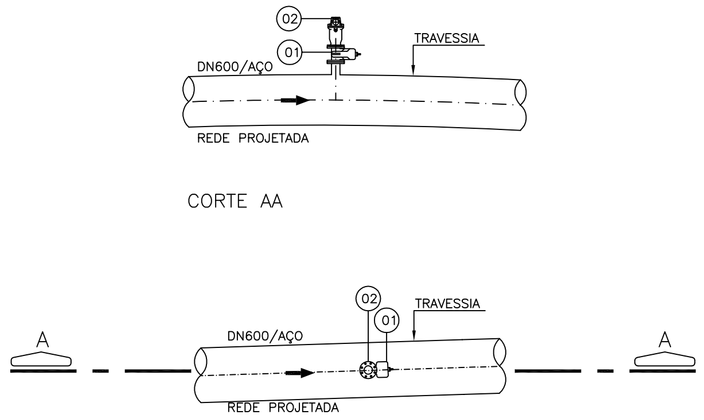

CORTE AA

PLANTA

VENTOSA 02

ESCALA: 1/50

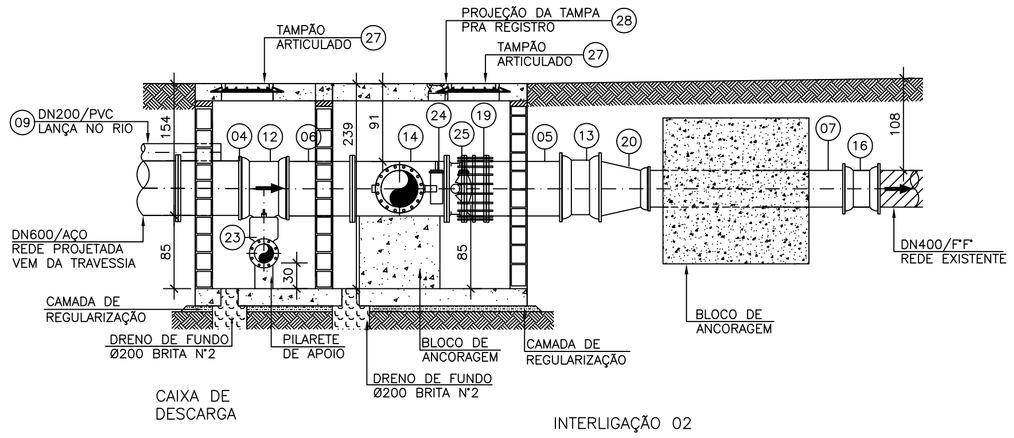

CAIXA DE DESCARGA

INTERLIGAÇÃO 02

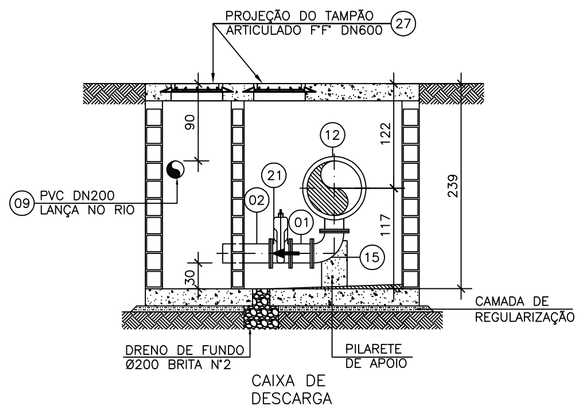

CAIXA DE DESCARGA

CORTE BB

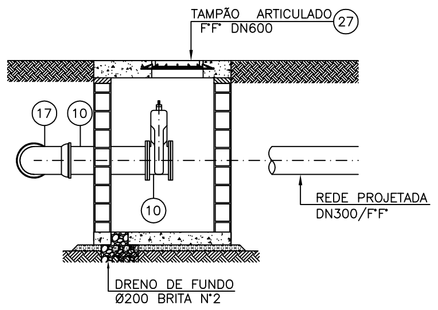

CORTE DD

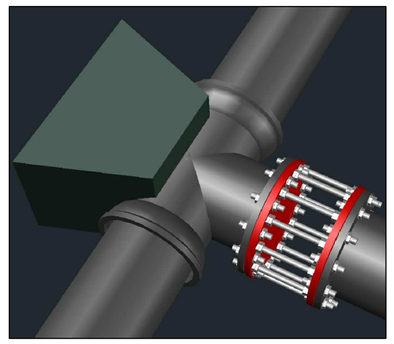

PERSPECTIVA 2

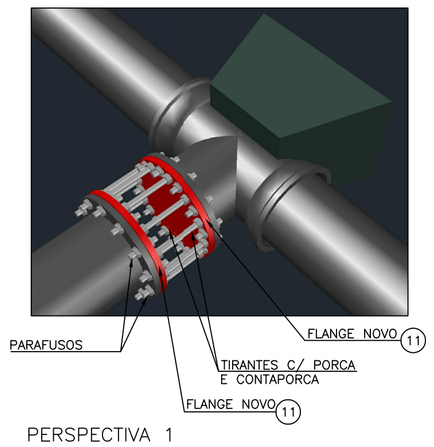

PERSPECTIVA 1

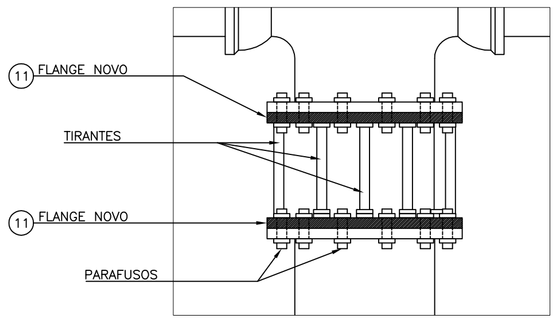

DETALHE

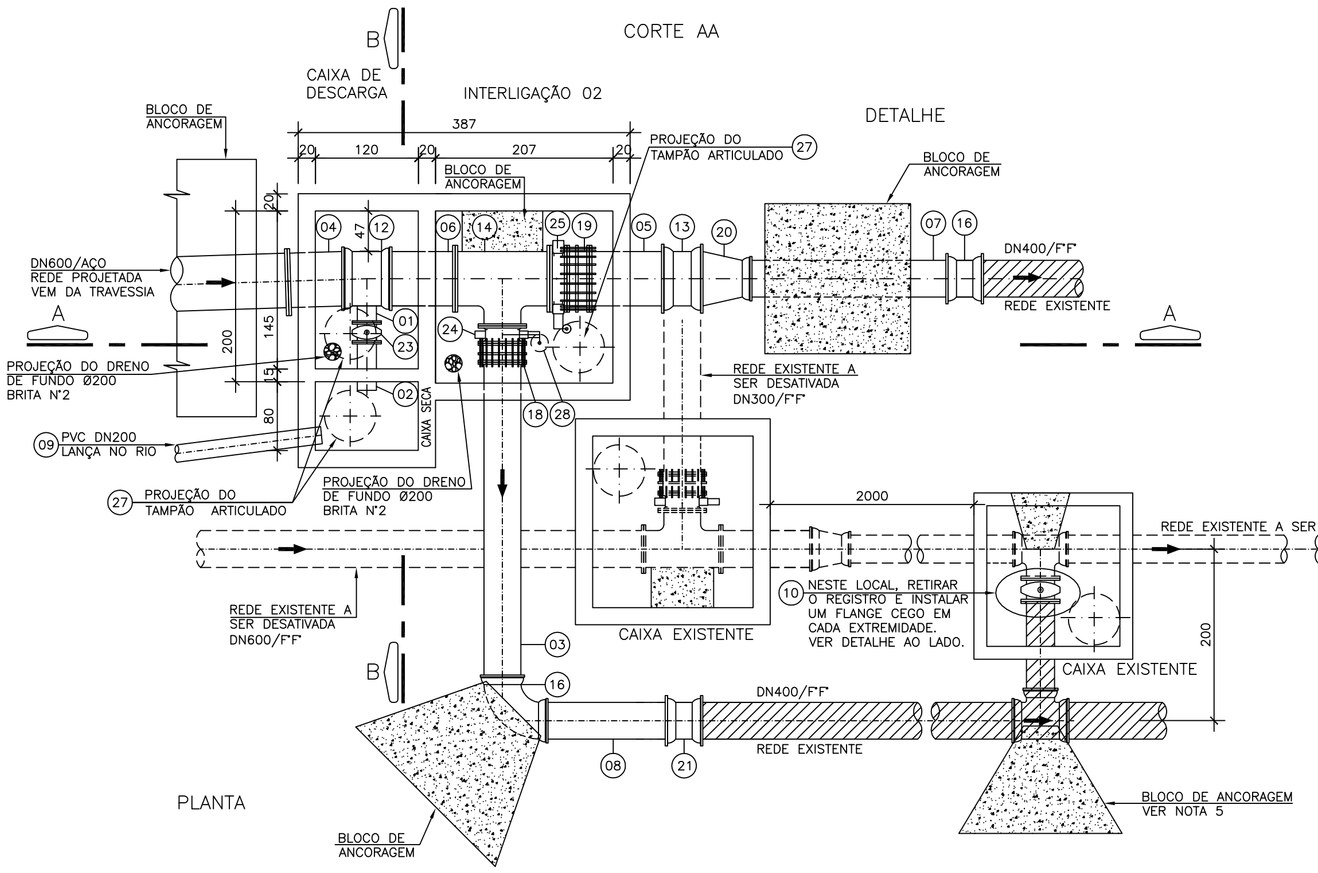

PLANTA

CORTE AA

DETALHE

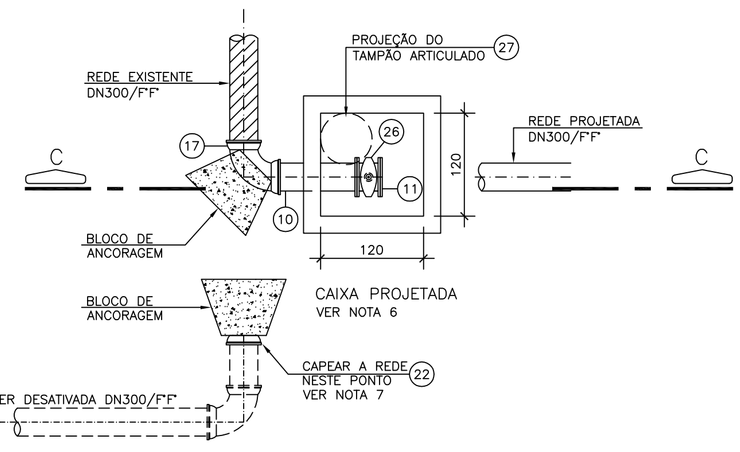

DESCARGA 02 / INTERLIGAÇÃO 02

ESCALA: 1/50

LEGENDA

- TUBULAÇÃO/CONEXÃO EXISTENTE
- TUBULAÇÃO/CONEXÃO EXISTENTE A SER DESATIVADA
- TUBULAÇÃO/CONEXÃO PROJETADA

LISTA DE MATERIAIS – DESCARGA 01 (DN200)

ÍTEM	DESCRIÇÃO	MATERIAL	DIÂMETRO	QUANTIDADE	UNIDADE
	TUBOS				
01	TOCO FLANGE/PONTA L=0,60m	F*F*	200	01	PÇ
02	TOCO FLANGE/PONTA L=0,65m	F*F*	200	01	PÇ
03	TOCO FLANGE/PONTA L=2,20m	F*F*	200	01	PÇ
04	TOCO FLANGE/PONTA L=0,60m	F*F*	600	01	PÇ
	CONEXÕES				
05	TÊ FLANGEADO	F*F*	600x200	01	PÇ
06	LUVA BOLSA/BOLSA JM	F*F*	600	01	PÇ
07	CURVA 90° BOLSA/BOLSA	F*F*	200	01	PÇ
	VÁLVULAS E REGISTROS				
08	REGISTRO GAVETA FLANGEADO PN10 C/ CUNHA DE BORRACHA	F*F*	200	01	PÇ
	ACESSÓRIOS				
	PARAFUSOS PARA FLANGES PN10 20x90	AÇO CARB.	–	03	PÇ
	PARAFUSOS PARA FLANGES PN10 27x120	AÇO CARB.	–	40	PÇ
	ARRUELA PARA FLANGES PN10	BORRACHA	200	04	PÇ
	ARRUELA PARA FLANGES PN10	BORRACHA	600	02	PÇ

LISTA DE MATERIAIS – VENTOSA 02 (DN80)

ÍTEM	DESCRIÇÃO	MATERIAL	DIÂMETRO	QUANTIDADE	UNIDADE
	VÁLVULAS E REGISTROS				
01	REGISTRO C/ CUNHA DE BORRACHA CORPO CURTO PN10	F*F*	80	01	PÇ
02	VENTOSA DE ALTO DESEMPENHO	F*F*	80	01	PÇ
	ACESSÓRIOS				
	PARAFUSOS PARA FLANGES PN10	AÇO CARB.	16x80	16	PÇ
	ARRUELA PARA FLANGES PN10	BORRACHA	80	02	PÇ

LISTA DE MATERIAIS – DESCARGA 02 (DN200) E INTERLIGAÇÃO 02

ÍTEM	DESCRIÇÃO	MATERIAL	DIÂMETRO	QUANTIDADE	UNIDADE
	TUBOS				
01	TOCO FLANGEADO L=0,25m	F*F*	200	01	PÇ
02	TOCO FLANGE/PONTA PN10 L=0,60m	F*F*	200	01	PÇ
03	TOCO FLANGE/PONTA PN10 L=3,80m	F*F*	400	01	PÇ
04	TOCO FLANGE/PONTA PN10 L=0,75m	F*F*	600	01	PÇ
05	TOCO FLANGE/PONTA PN10 L=0,80m	F*F*	600	01	PÇ
06	TOCO FLANGE/PONTA PN10 L=0,86m	F*F*	600	01	PÇ
07	TOCO CILÍNDRICO L=0,90m	F*F*	400	01	PÇ
08	TOCO CILÍNDRICO L=1,60m	F*F*	400	01	PÇ
09	TOCO CILÍNDRICO L=AJUSTAR NO LOCAL	PVC	200	01	PÇ
10	TOCO FLANGE/PONTA PN10 L=1,00m	F*F*	300	01	PÇ
	CONEXÕES				
11	FLANGE CEGO PN10	F*F*	300	03	PÇ
12	TÊ BOLSA/FLANGE	F*F*	600x200	01	PÇ
13	LUVA JUNTA MECÂNICA	F*F*	600	01	PÇ
14	TÊ FLANGEADO PN10	F*F*	600x400	01	PÇ
15	CURVA 90° FLANGEADA PN10	F*F*	200	01	PÇ
16	CURVA 90° JM BOLSA/BOLSA	F*F*	400	01	PÇ
17	CURVA 90° JM BOLSA/BOLSA	F*F*	300	01	PÇ
18	JUNTA DE DESMONTAGEM TRAVADA AXIALMENTE PN10	F*F*	400	01	PÇ
19	JUNTA DE DESMONTAGEM TRAVADA AXIALMENTE PN10	F*F*	600	01	PÇ
20	REDUÇÃO BOLSA/PONTA	F*F*	600x400	01	PÇ
21	LUVA JUNTA MECÂNICA	F*F*	400	02	PÇ
22	CAP JE	F*F*	300	01	PÇ
	VÁLVULAS E REGISTROS				
23	REGISTRO GAVETA FLANGEADO PN10 C/ CUNHA DE BORRACHA	F*F*	200	01	PÇ
24	VÁLVULA BORBOLETA COM FLANGES E CABEÇOTE PN10	F*F*	400	01	PÇ
25	VÁLVULA BORBOLETA COM FLANGES E CABEÇOTE PN10	F*F*	600	01	PÇ
26	REGISTRO GAVETA FLANGEADO PN10 C/ CUNHA DE BORRACHA	F*F*	300	01	PÇ
	ACESSÓRIOS				
27	TAMPÃO ARTICULADO	F*F*	600	04	PÇ
28	TAMPA PARA REGISTRO	F*F*	100	01	PÇ
	PARAFUSOS PARA FLANGES PN10	AÇO CARB.	20x90	32	PÇ
	PARAFUSOS PARA FLANGES PN10	AÇO CARB.	24x100	48	PÇ
	PARAFUSOS PARA FLANGES PN10	AÇO CARB.	27x120	80	PÇ
	TIRANTES COM PORCA, CONTAPORCA E ARRUELA	AÇO CARB.	20x380	12	PÇ
	ARRUELA PARA FLANGES PN10	BORRACHA	200	04	PÇ
	ARRUELA PARA FLANGES PN10	BORRACHA	400	03	PÇ
	ARRUELA PARA FLANGES PN10	BORRACHA	600	04	PÇ

NOTAS

1. DIMENSÕES EM METROS, DIÂMETROS EM MILÍMETROS, SALVO ONDE INDICADO;
2. PARA DIMENSIONAMENTO DOS BLOCOS DE ANCORAGEM VER PROJETO ESTRUTURAL NºA–035–000–50–4–XX–0084
3. A INTERLIGAÇÃO NA ADUTORA DN300 ESTÁ SENDO MANTIDA COM A FINALIDADE DE FLEXIBILIZAR O SISTEMA E AUXILIAR O INÍCIO DA OPERAÇÃO, NÃO SENDO PREVISTA NO CENÁRIO;
4. ESTÁ SENDO PREVISTA UMA VÁLVULA DE ESPERA PARA A ADUTORA DN400 PROJETADA CONFORME O CENÁRIO PROPOSTO.
5. ESTE BLOCO DEVERÁ SER EXECUTADO CASO NÃO TENHA SIDO FEITO;
6. ESTA INTERLIGAÇÃO ALTERA O DETALHE DOS NÓS N4799=N2424=2582, APRESENTADO EM C–035–000–80–5–XX0507.
7. CASO A INTERLIGAÇÃO 01 (PRANCHA 02/03) E A INTERLIGAÇÃO 02 SEJAM EXECUTADAS NA MESMA ETAPA DA OBRA, TORNA–SE DESNECESSÁRIO O CAPEAMENTO NAS DUAS EXTREMIDADES DO TRECHO A SER DESATIVADO.

ESTE DESENHO É PROPRIEDADE DA COMPANHIA ESPÍRITO SANTENSE DE SANEAMENTO – CESAN E NÃO PODE SER COPIADO SEM SUA AUTORIZAÇÃO.

NÚMEROS	TÍTULOS
PRINCIPAIS DESENHOS DE REFERÊNCIA	

Nº	LOCAL	DISCRIMINAÇÃO	DES.	DIV.	GER.	DATA
02	GANEM	ADEQ. DA INT. 02 P/ ELIMINAÇÃO DA NOVA INTERL. EXECUTADA ENTRE AS LINHAS DN300 E DN400	DOUGLAS	–	–	JUN/15
01	GANEM	ADEQUAÇÃO NA INTERLIGAÇÃO 02	MARCIANA	–	–	MAI/15
00		EMISSÃO INICIAL	MARCIANA	–	–	MAR/15

REVISÃO

CANCELA E SUBSTITUI O DESENHO NÚMERO:

CANCELADO E SUBSTITUÍDO PELO DESENHO NÚMERO:

CENTRO DE DOCUMENTAÇÃO

RECEBIDO: __/__/__

Nº DOC.: _____ ASS.: _____

APROVAÇÃO CESAN:

ASS.: _____ MATR.: _____

UNID.: _____ DATA: __/__/__

ESTA APROVAÇÃO NÃO ISENTA A CONTRATADA DE SUAS RESPONSABILIDADES LEGAIS.

EMITENTE: GANEM Engenharia Ltda

PROJETADO: GLAUCIA DE L. NASCIMENTO	COORDENADOR: ANA CLÁUDIA JACOB
CREA: 019556/D REGIÃO: ES	CREA: 6668/D REGIÃO: ES
DESENHO: MARCIANA CRISTINA	Nº DES. PROJETISTA:
DATA: MAR/15	

RESPONSÁVEL TÉCNICO: JULIO CESAR ALI GANEM

CREA: 24918/D REGIÃO: MG ART Nº: _____ DATA: _____

EMISSÃO CESAN	DATAS
PROJETADO:	
CREA:	
DESENHADO:	
VERIFICADO:	
DIVISÃO: I–DDO–DPJ NESTOR ALCIDES GORZA JÚNIOR	
GERÊNCIA: O–GPO JOUZE FERRARI V. H. LENTINI	

CESAN

MUNICÍPIO: SERRA | DISTRITO: DIVERSOS | BAIRRO: JACARAÍPE

NOME DO EMPREENDIMENTO: SISTEMA DE ABASTECIMENTO DE ÁGUA DA GRANDE VITÓRIA

TÍTULO: ANÁLISE OPERACIONAL DO SISTEMA JACARAÍPE
ADUTORA DE ALIMENTAÇÃO RAT NOVA ALMEIDA
TRAVESSIA RIO CACU – PROJETO HIDRÁULICO
DESCARGA 01 E 02, VENTOSA 02, INTERLIGAÇÃO 02 E LISTA DE MATERIAIS

ESCALA:	FOLHA:	Nº CESAN	REV:
INDICADA	03/03	A–035–000–50–XX–0518	02