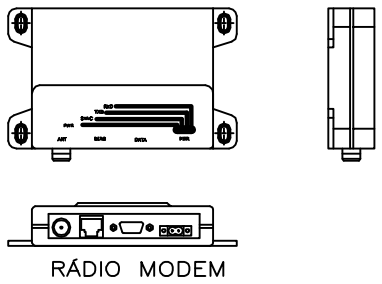

DETALHE A – RÁDIO MODEM

OBS: VIDE FURAÇÃO PARA FIXAÇÃO NO MANUAL DOS APARELHOS

DETALHE B – PLACA DE ADVERTÊNCIA

OBS.: PLACA EM CHAPA DE ALUMÍNIO, COM FIXAÇÃO POR ADESIVO.

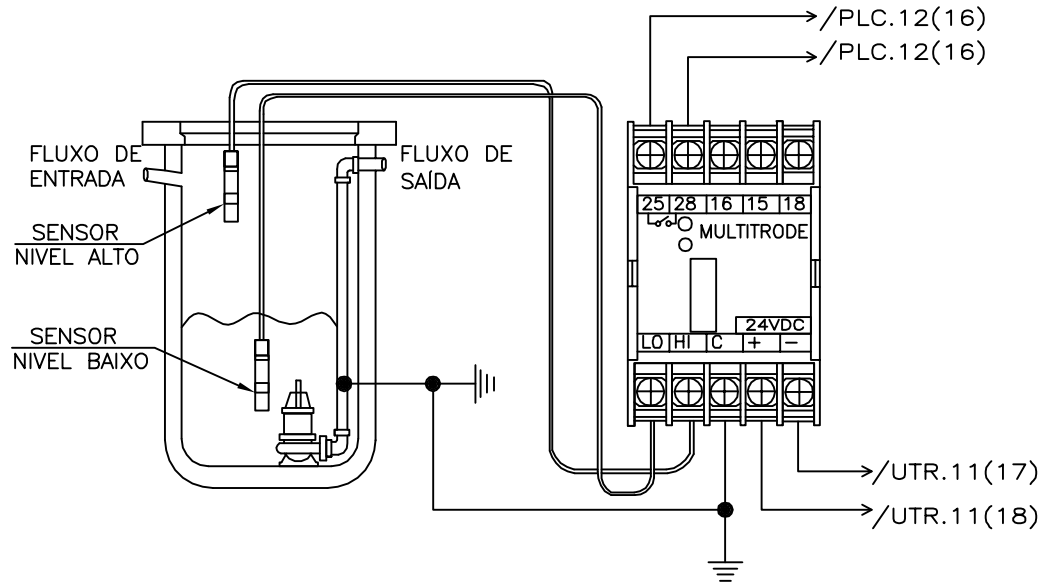

DETALHE E – ESQUEMA DE LIGAÇÃO DO MULTITRODE

SEM ESCALA

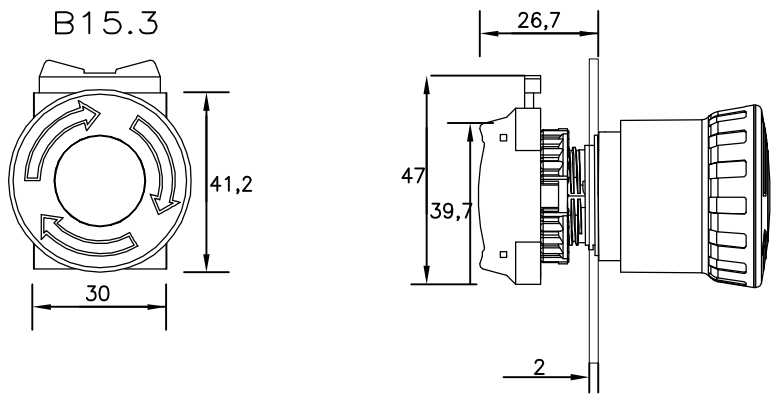

DETALHE C – BOTÃO DE EMERGÊNCIA

OBS: DIMENSÕES EM mm

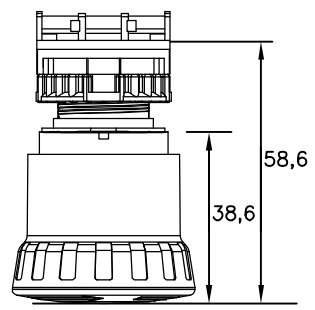

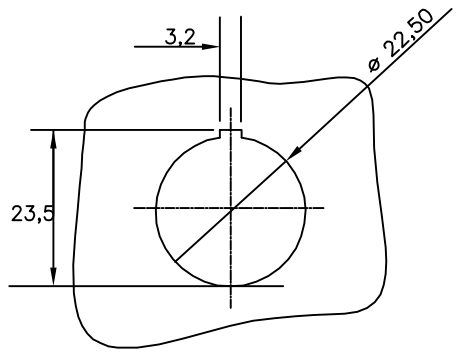

DETALHE PARA FURAÇÃO

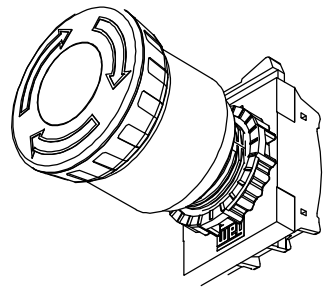

RESP.TÉCNICO:ENGº FRANCO QUELUCCI VALE	DESENHO:SAMARA	REVISÃO:0	LOCALIZAÇÃO: VILA VELHA - ES		
APROVADOR	NOME		EMPREENDIMENTO: SISTEMA DE ESGOTAMENTO SANITÁRIO DA GRANDE VITÓRIA	RESPONSÁVEL: GANEM ENGENHARIA	
GANEM Engenharia Ltda	CESAN		TÍTULO: PROJETO DE AUTOMAÇÃO PAINEL UTR – VALE ENCANTADO 2 DETALHES DE COMPONENTES DO PAINEL UTR	ESTAÇÃO ELEVATÓRIA DE ESGOTO BRUTO VALE ENCANTADO 2	
				DATA 09/2014	Nº CESAN: A-050-000-91-6-XX-0329	Arquivo: FOLHA 18/20