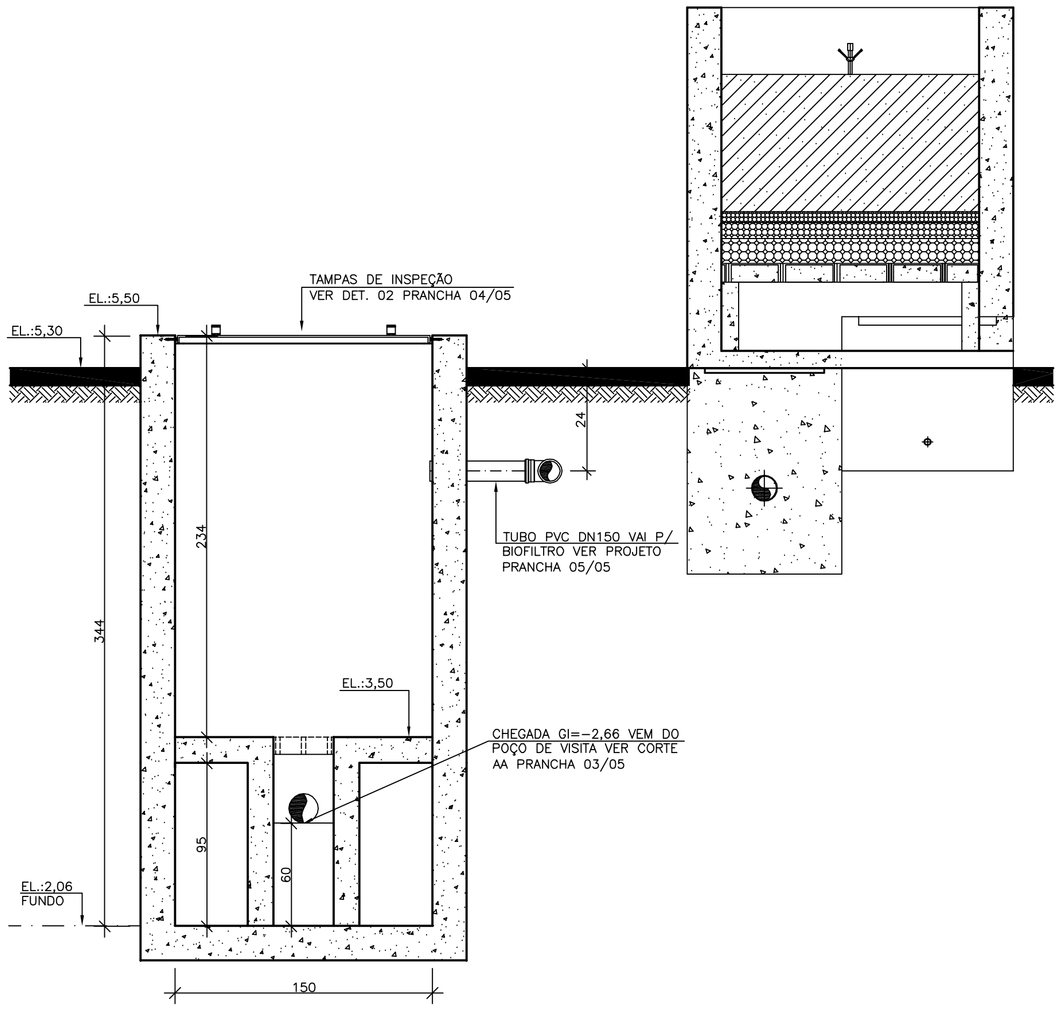

CORTE CC
ESCALA: 1/25

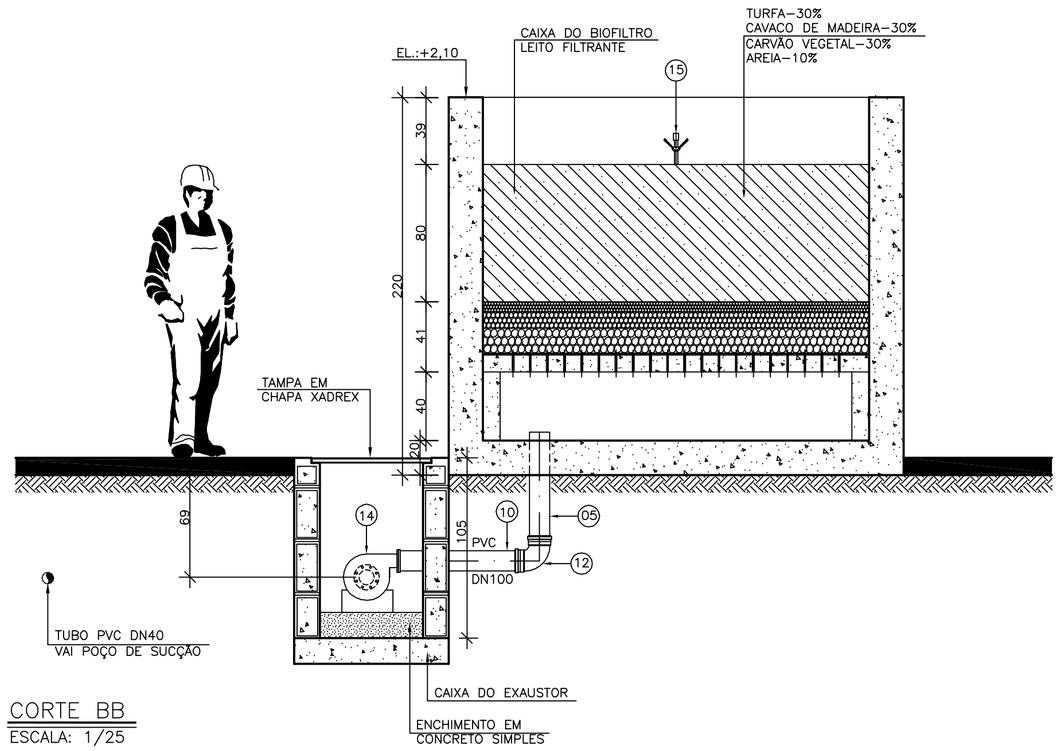

CORTE BB
ESCALA: 1/25

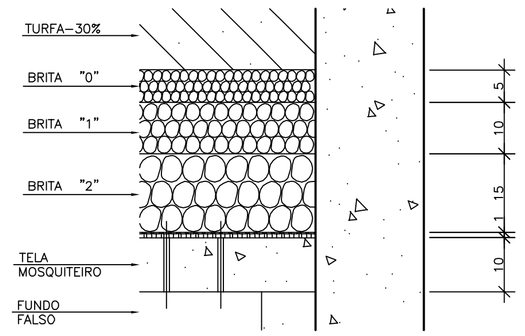

AMPLIAÇÃO
SEM ESCALA

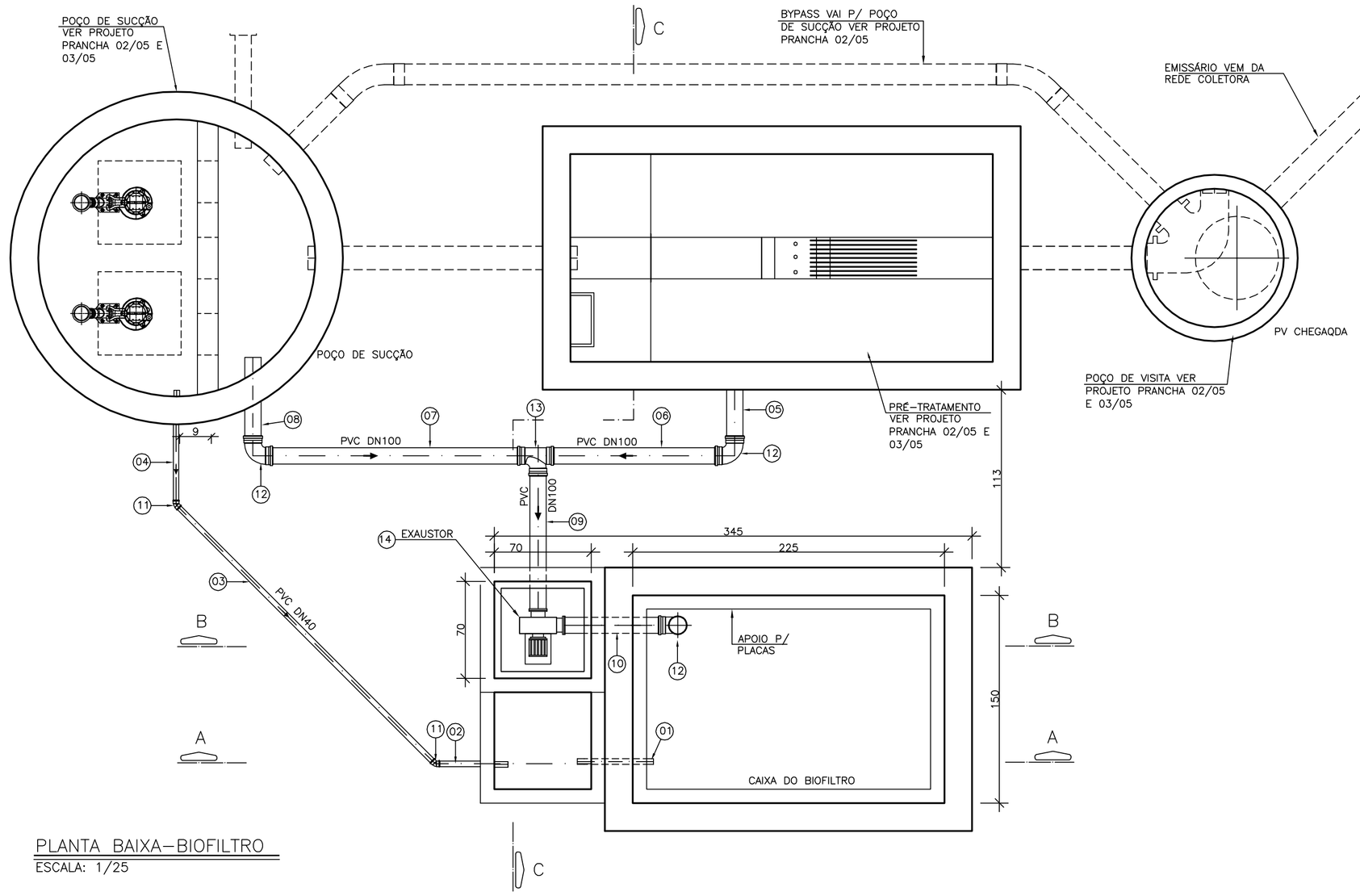

PLANTA BAIXA-BIOFILTRO
ESCALA: 1/25

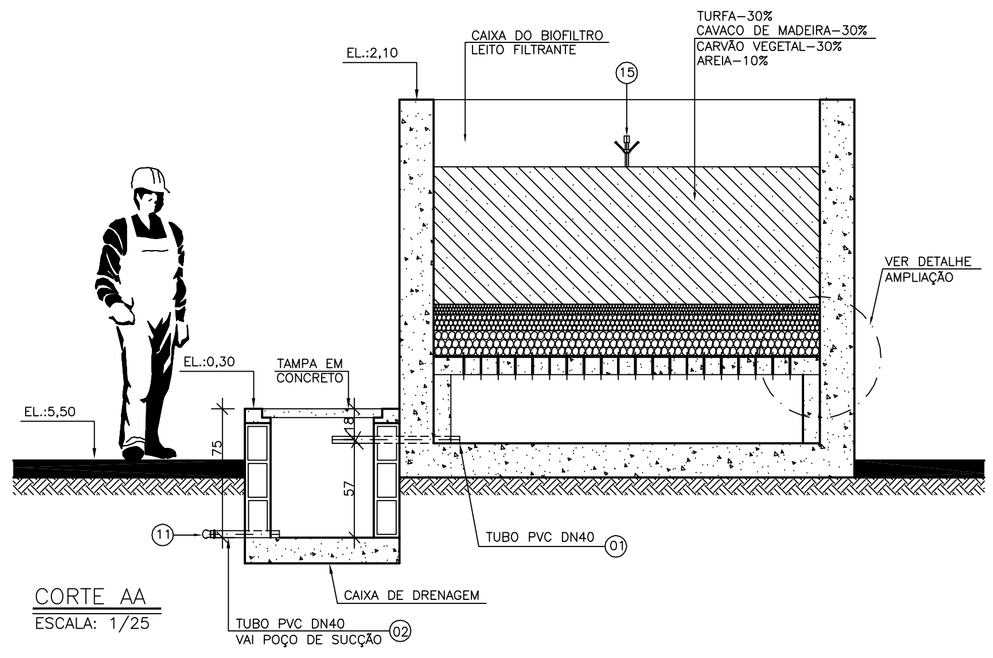

CORTE AA
ESCALA: 1/25

LISTA DE MATERIAIS – BIOFILTRO

ÍTEM	DESCRIÇÃO	MATERIAL	DIÂM.	QUANTIDADE	UNIDADE
TUBOS					
01	TUBO EB644 CILÍNDRICO L=0,55m	PVC	40	01	PÇ
02	TUBO CILÍNDRICO L=0,50m	PVC	40	01	PÇ
03	TUBO CILÍNDRICO L=2,60m	PVC	40	01	PÇ
04	TUBO CILÍNDRICO L=0,80m	PVC	40	01	PÇ
05	TUBO CILÍNDRICO L=0,60m	PVC	100	01	PÇ
06	TUBO CILÍNDRICO L=1,20m	PVC	100	01	PÇ
07	TUBO CILINDRÍCO L=2,05m	PVC	100	01	PÇ
08	TUBO CILÍNDRICO L=0,40m	PVC	100	01	PÇ
09	TUBO CILÍNDRICO L=1,00m	PVC	100	01	PÇ
10	TUBO CILÍNDRICO L=0,70m	PVC	100	01	PÇ
CONEXÕES					
11	CURVA 45° PVC JE PB	PVC	40	02	PÇ
12	CURVA 90° PVC JE PB	PVC	100	03	PÇ
13	TÊ PVC JE BBB	PVC	100	01	PÇ
MOTOR					
14	EXAUSTOR (VER ESPECÍFICAÇÃO ABAIXO)	METAL	–	01	PÇ
15	ASPERSOR	METAL	3/4"	01	PÇ

1. AS DIMENSÕES ESTÃO COTADAS EM CENTÍMETRO, E OS DIÂMETROS EM MILÍMETROS.

DADOS DO EXAUSTOR:

POTÊNCIA 0,5 cv
ROTAÇÃO 3500 rpm
TENSÃO 220 V
PRESSÃO 120 mmca
VAZÃO 20 m³/min
ROTOR 190 mm (EM AÇO INOX)

1. AS DIMENSÕES ESTÃO COTADAS EM CENTÍMETRO, E OS DIÂMETROS EM MILÍMETROS.

ESTE DESENHO É PROPRIEDADE DA COMPANHIA ESPÍRITO SANTENSE DE SANEAMENTO – CESAN E NÃO PODE SER COPIADO SEM SUA AUTORIZAÇÃO.

NÚMEROS	TÍTULOS
PRINCIPAIS DESENHOS DE REFERÊNCIA	

Nº	LOCAL	DISCRIMINAÇÃO	DES.	DIV.	GER.	DATA
00	GANEM	EMISSÃO INICIAL	THIAGO	–	–	JUL/14

REVISÃO

CANCELA E SUBSTITUI O DESENHO NÚMERO:

CANCELADO E SUBSTITUÍDO PELO DESENHO NÚMERO:

CENTRO DE DOCUMENTAÇÃO
RECEBIDO: / /
Nº DOC.: ASS.:
APROVAÇÃO CESAN:
ASS.: MATR.:
UNID.: DATA: / /
ESTA APROVAÇÃO NÃO ISENTA A CONTRATADA DE SUAS RESPONSABILIDADES LEGAIS.

EMITENTE: GANEM Engenharia Ltda

PROJETADO:	COORDENADOR:
JULIO CESAR ALI GANEM	JULIO CESAR ALI GANEM
CREA: 24918/D REGIÃO: MG	CREA: 24918/D REGIÃO: MG
DESENHO: THIAGO	Nº DES. PROJETISTA:
DATA: JUL/14	

RESPONSÁVEL TÉCNICO: JULIO CESAR ALI GANEM
CREA: 24918/D REGIÃO: MG ART Nº: DATA:

EMISSÃO CESAN	DATAS
PROJETADO:	
CREA:	
DESENHADO:	
VERIFICADO:	
DIVISÃO: M-DOE JULIANE GIACOMIN BOF OVANI	
GERÊNCIA: M-GCT LUIZ CLAUDIO V. RODRIGUES	

CESAN

MUNICÍPIO: VILA VELHA | DISTRITO: SEDE | BAIRRO: VALE ENCANTADO

NOME DO EMPREENDIMENTO: SISTEMA DE ESGOTAMENTO SANITÁRIO DA GRANDE VITÓRIA

TÍTULO: ANÁLISE OPERACIONAL DO SISTEMA
ESTAÇÃO ELEVATÓRIA DE ESGOTO BRUTO
VALE ENCANTADO I – PROJETO HIDRÁULICO
SISTEMA DE DESODORIZAÇÃO (BIOFILTRO) PLANTA, CORTES E L.M.

ESCALA:	FOLHA:	Nº CESAN	REV:
INDICADAS	05/05	A-050-000-91-5-XX-0161	00