DETALHE 01 – TAMPA DESARENADOR

ESCALA: 1/25

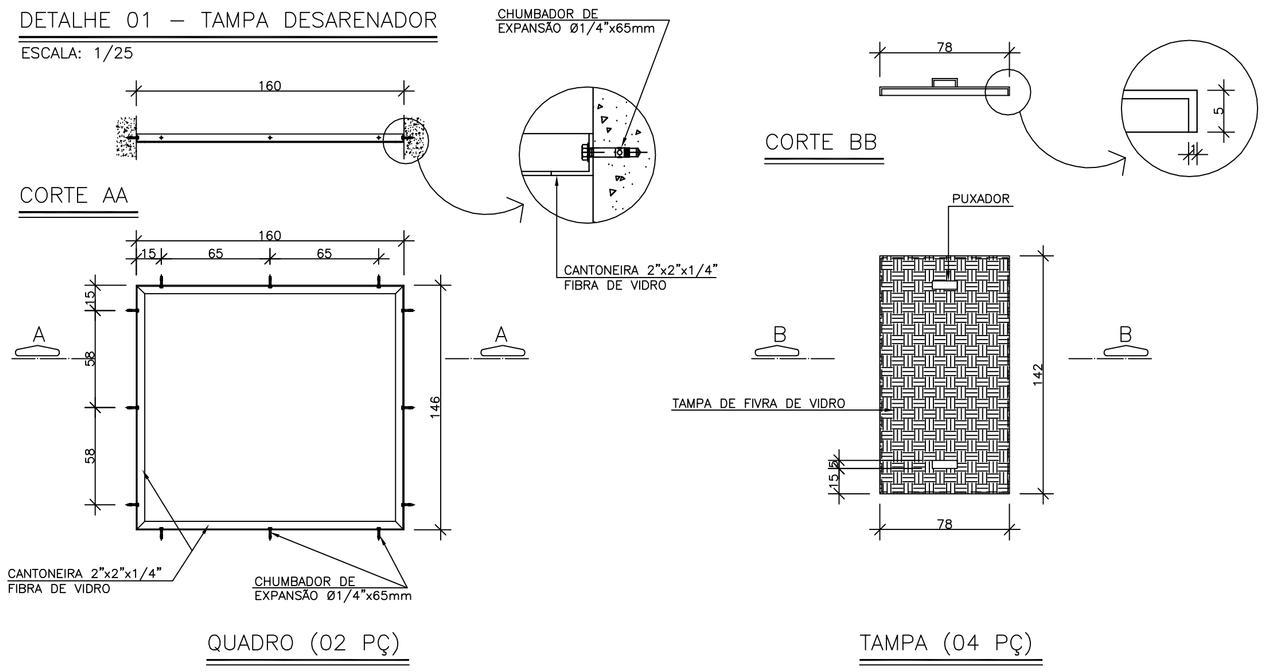

DETALHE 02 – TAMPA POÇO SUCÇÃO

ESCALA: 1/25

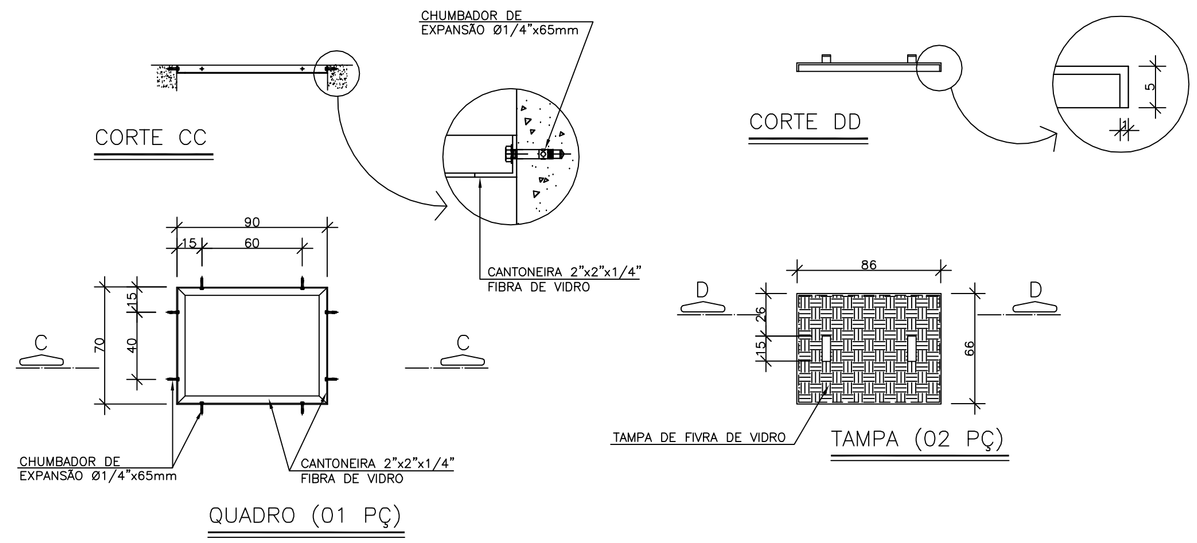

NOTAS

1. AS DIMENSÕES ESTÃO COTADAS EM CENTÍMETRO, E OS DIÂMETROS EM MILÍMETROS.
2. VER LISTA DE MATERIAIS NA PARNCHA 03/07.

DETALHE 03 – GUARDA–CORPO

ESCALA: 1/75

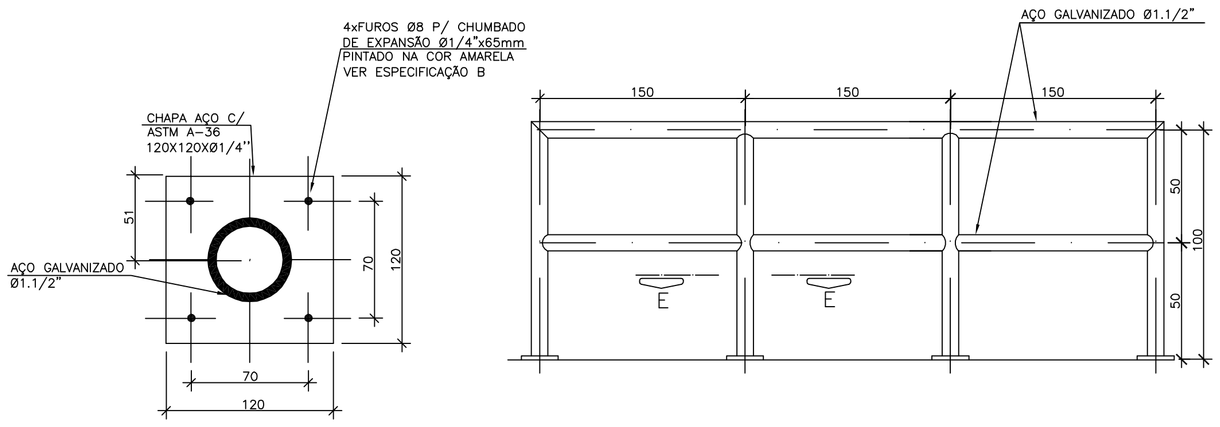

DETALHE 04 – STOP–LOG (FIBRA DE VIDRO)

ESCALA: 1/10

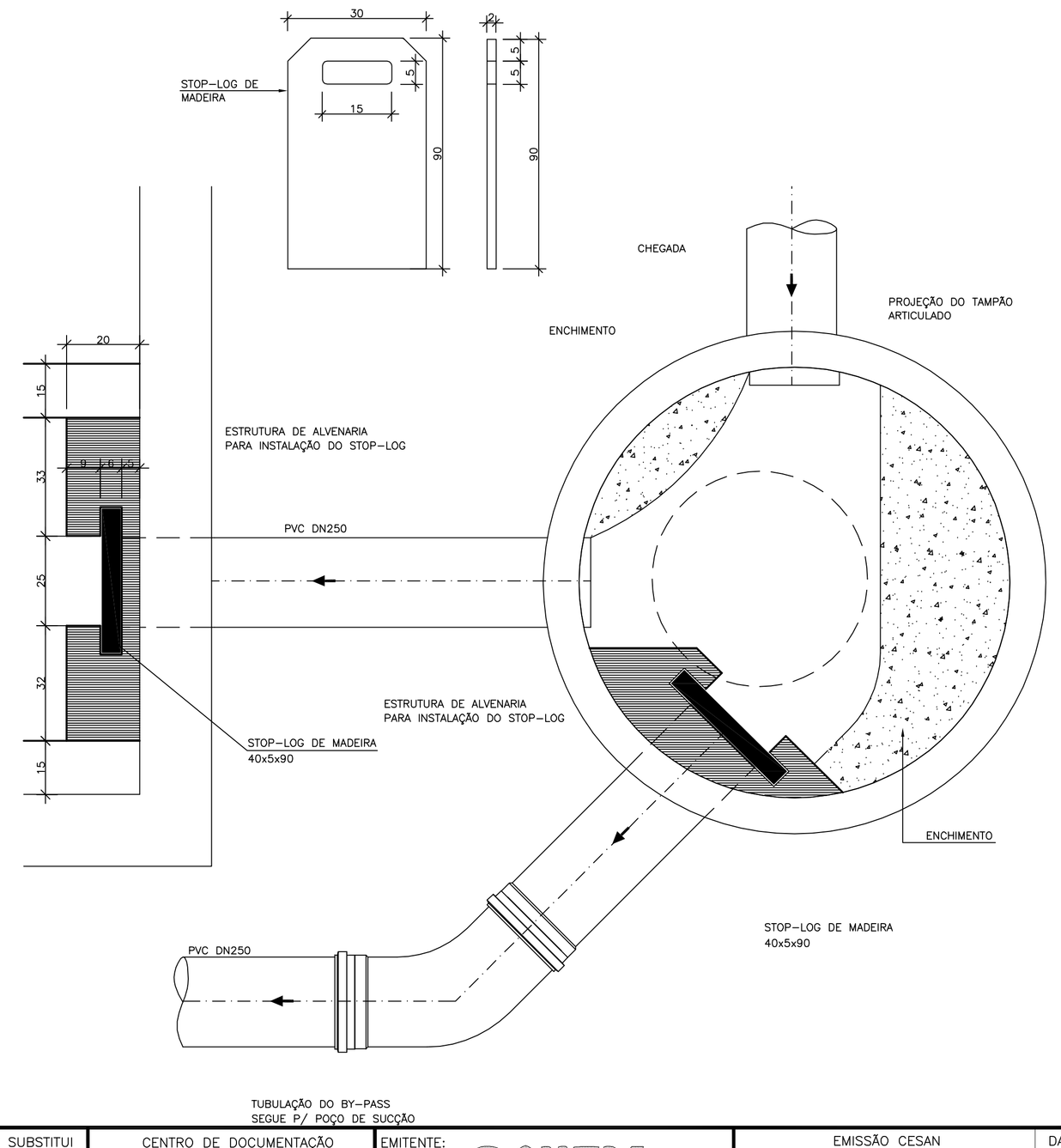

DETALHE 05 – GRADEAMENTO

SEM ESCALA

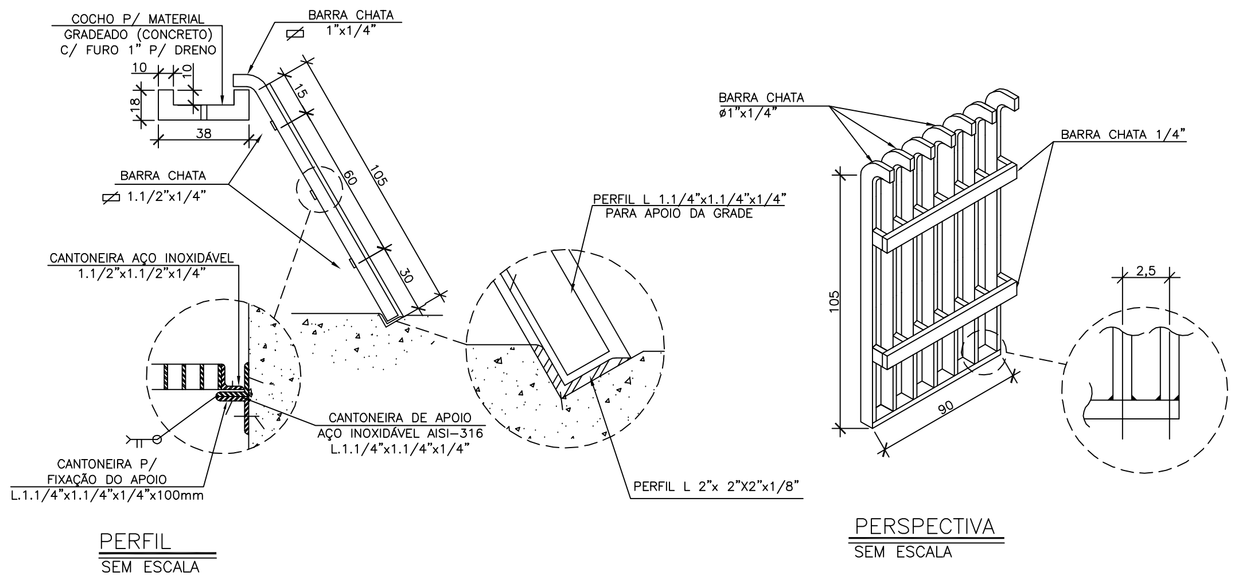

NÚMEROS	TÍTULOS
PRINCIPAIS DESENHOS DE REFERÊNCIA	

Nº	LOCAL	DISCRIMINAÇÃO	DES.	DIV.	GER.	DATA
00	GANEM	EMISSÃO INICIAL	THIAGO	–	–	JUL/14

REVISÃO

CANCELA E SUBSTITUI O DESENHO NÚMERO:

CANCELADO E SUBSTITUÍDO PELO DESENHO NÚMERO:

CENTRO DE DOCUMENTAÇÃO

RECEBIDO: __/__/__

Nº DOC.: _____ ASS.: _____

APROVAÇÃO CESAN:

ASS.: _____ MATR.: _____

UNID.: _____ DATA: __/__/__

ESTA APROVAÇÃO NÃO ISENTA A CONTRATADA DE SUAS RESPONSABILIDADES LEGAIS.

EMITENTE: GANEM Engenharia Ltda

PROJETADO:	COORDENADOR:
JULIO CESAR ALI GANEM	JULIO CESAR ALI GANEM
CREA: 24918/D REGIÃO: MG	CREA: 24918/D REGIÃO: MG
DESENHO: THIAGO	Nº DES. PROJETISTA:
DATA: JUL/14	

RESPONSÁVEL TÉCNICO: JULIO CESAR ALI GANEM

CREA: 24918/D REGIÃO: MG ART Nº: _____ DATA: _____

EMISSÃO CESAN	DATAS
PROJETADO:	
CREA:	
DESENHADO:	
VERIFICADO:	
DIVISÃO: M–DOE JULIANE GIACOMIN BOF OVANI	
GERÊNCIA: M–GCT LUIZ CLAUDIO V. RODRIGUES	

CESAN

MUNICÍPIO: VILA VELHA | DISTRITO: SEDE | BAIRRO: VALE ENCANTADO

NOME DO EMPREENDIMENTO: SISTEMA DE ESGOTAMENTO SANITÁRIO DA GRANDE VITÓRIA

TÍTULO: ANÁLISE OPERACIONAL DO SISTEMA
ESTAÇÃO ELEVATÓRIA DE ESGOTO BRUTO
VALE ENCANTADO II – PROJETO HIDRÁULICO
DETALHES DAS TAMPAS, GRADEAMENTO, STOP–LOG E GUARDA–CORPO

ESCALA:	FOLHA:	Nº CESAN	REV:
INDICADAS	06/07	A–050–000–91–5–XX–0167	00

ESTE DESENHO É PROPRIEDADE DA COMPANHIA ESPÍRITO SANTENSE DE SANEAMENTO – CESAN E NÃO PODE SER COPIADO SEM SUA AUTORIZAÇÃO.