CONFIGURAÇÃO DE PENAS P/ PLOTAGEM

COR		ESP.
1	07	0,1
2	07	0,2
3	07	0,3
4	07	0,4
5	07	0,5
6	07	0,6
7	07	0,25
8	07	0,09
9	07	0,15
140	140	0,15
162	162	0,15

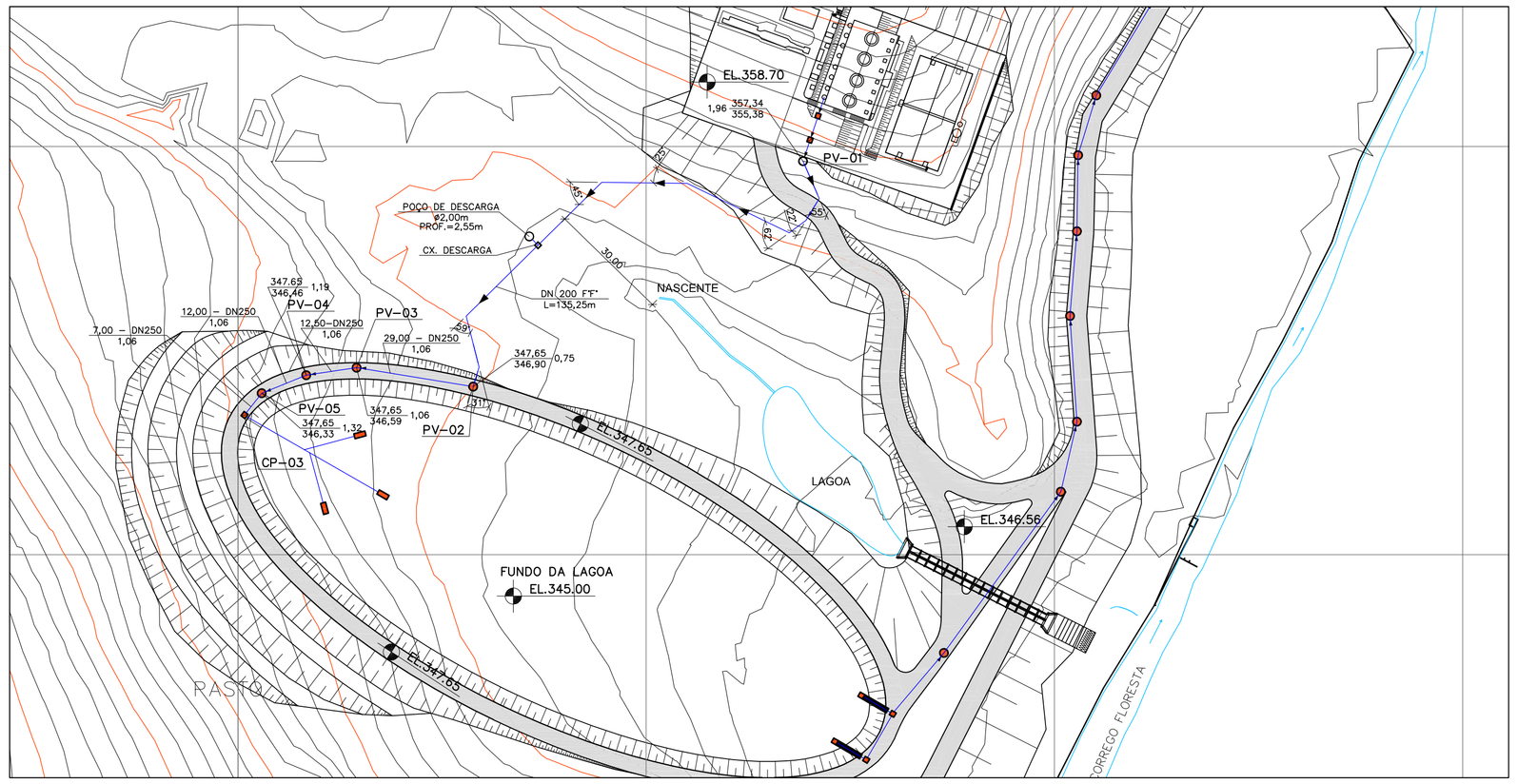

ALIMENTAÇÃO DA LAGOA FACULTATIVA – PLANTA

ESC.: 1:1000

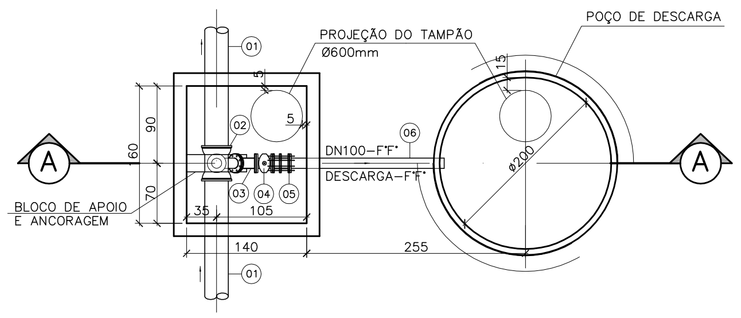

PLANTA BAIXA

ESC.: 1:50

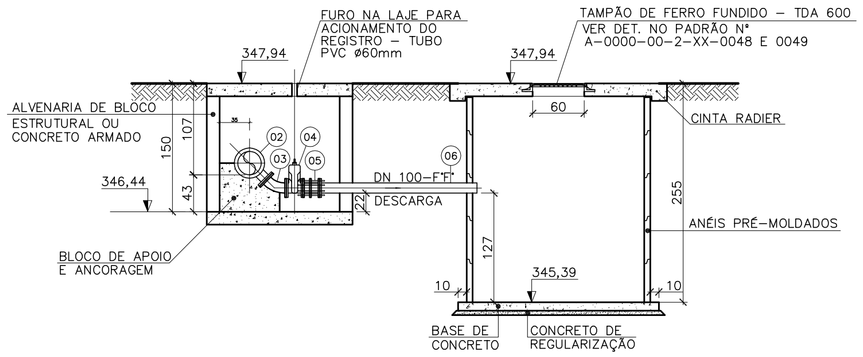

CORTE A–A

ESC.: 1:50

LISTA DE MATERIAIS – DESCARGA E EMISSÁRIO

ITEM	DISCRIMINAÇÃO	UNID.	MATERIAL	DIÂM.	QUANT.
01	TUBO PONTA E BOLSA (JGS)	–	FºFº/DEFºFº	200	–
02	TÊ COM BOLSAS E FLANGE (TJGSF)	PÇ	FºFº	200x100	01
03	CURVA 45° COM FLANGES (C45FF)	PÇ	FºFº	100	01
04	REGISTRO COM FLANGES COM CUNHA DE BORRACHA, CORPO CURTO TIPO EURO 23 (REUROC)	PÇ	FºFº	100	01
05	JUNTA DE DESMONTAGEM TRAVADA AXIALMENTE (JDTA)	PÇ	FºFº	100	01
06	TUBO COM FLANGE E PONTA (TFP) L=1.90m	PÇ	FºFº	100	01
	ACESSÓRIOS				
	PARAFUSO P/ JUNTA DE FLANGES (PPF)	un	–	20x90	32
	ARRUELA P/ JUNTA DE FLANGES (ABF)	un	–	100	04

NOTAS:

1– COTAS E DIMENSÕES EM METRO, DIÂMETROS EM MILÍMETROS, EXCETO ONDE INDICADO

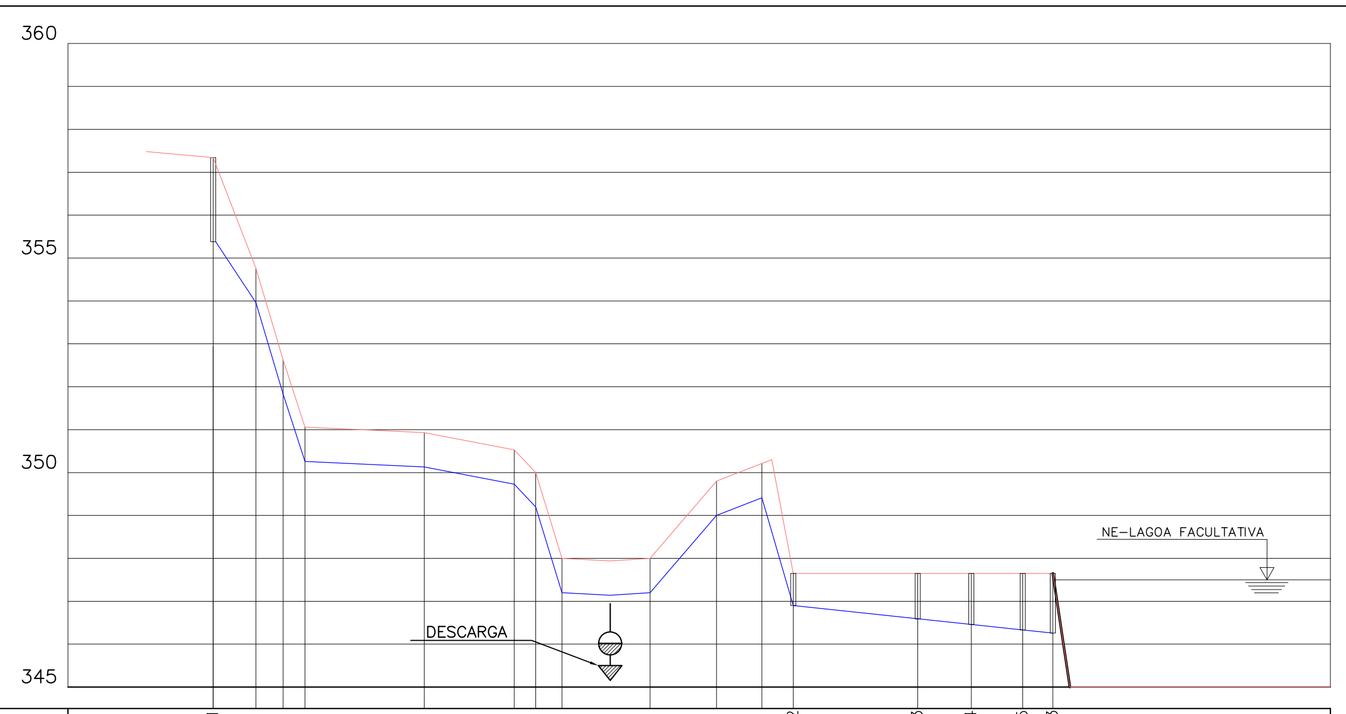

POÇO DE VISITA	PV-01													PV-02				PV-03	PV-04	PV-05	CP-03
EXTENSÃO (m)		10,00	6,30	5,10	27,80		21,00	5,00	6,10	11,25	9,30	15,50	10,60	7,30	29,00			12,50	12,00	7,00	
COTA TERR. (m)	357,34	354,76	352,63	351,06		350,93		350,53	350,00	348,00	347,94	348,00	349,80	350,21		347,65		347,65	347,65	347,65	347,65
COTA G.I. (m)	355,38	353,96	351,83	350,26		350,13		349,73	349,20	347,20	347,14	347,20	349,00	349,41	346,90	346,59		346,46	346,46	346,33	346,26
PROFUND. (m)	1,96	0,80	0,80	0,80		0,80		0,80	0,80	0,80	0,80	0,80	0,80	0,80	0,75			1,06	1,19	1,32	1,39
DIAM. (mm) – MAT.	DN 200 – FºFº														DN 250 – VINILFORT						
DECLIV. (%)		14,20	33,81	30,78	0,47		1,87	10,60	32,79	0,53	–0,65	–11,61	–3,92	34,38	1,06			1,06	1,06	1,06	

PERFIL

ESC.: H= 1:1000
ESC.: V= 1:100

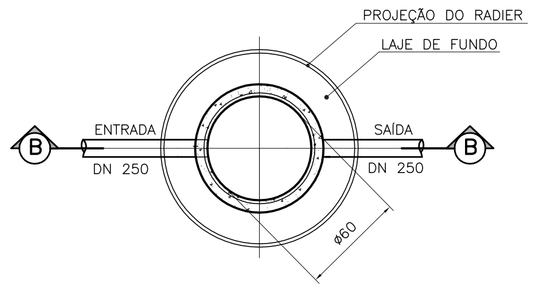

PV – PLANTA

SEM ESCALA

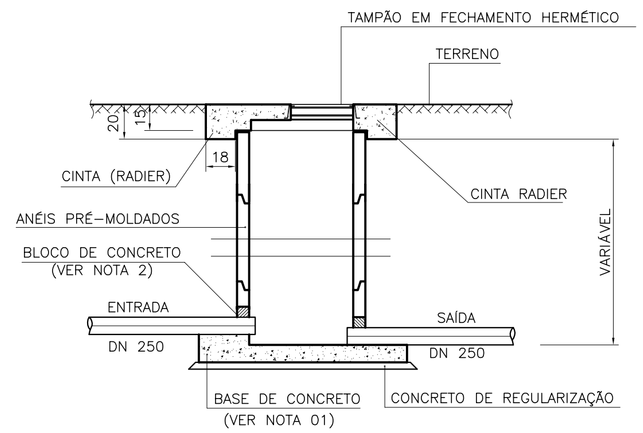

CORTE B–B

SEM ESCALA

LEGENDA:

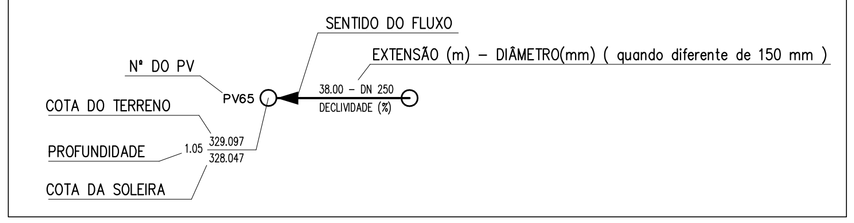

NOTAS:

01 – AS BASES DE CONCRETO SERÃO EXECUTADAS SOBRE REATERRO COMPACTADO, COM A MESMA TAXA DO TERRENO, SENDO OS MESMOS REGULARIZADOS COM UMA CAMADA DE BRITA COM ESPESSURA DE 5cm.

02 – PARA REDE COLETORA COM DIÂMETRO NOMINAL MAIOR OU IGUAL A 250mm, O INÍCIO DO POÇO DE VISITA NA BASE, DEVERÁ SER EM CONCRETO ARMADO ATÉ A GERATRIZ SUPERIOR DO TUBO, ONDE SERÁ INSTALADO O PRIMEIRO TUBO.

03 – TODOS OS TUBOS DE ENTRADA E O TUBO DE SAÍDA SERÃO ASSENTADOS SOBRE ARGAMASSA E OS MESMOS DEVERÃO TER OS SEUS PREENCHIDOS ENTRE A PAREDE DO PV E O TUBO.

04 – PARA LISTA DE MATERIAIS VER DESENHO TUBULAÇÕES EXTERNAS – PLANTA

ESTE DESENHO É PROPRIEDADE DA COMPANHIA ESPIRITO SANTENSE DE SANEAMENTO – CESAN E NÃO PODE SER COPIADO SEM SUA AUTORIZAÇÃO.

NÚMEROS	TÍTULOS	Nº	LOCAL	DISCRIMINAÇÃO	DES.	DIV.	GER.	DATA
PRINCIPAIS DESENHOS DE REFERÊNCIA		REVISÃO						

CANCELA E SUBSTITUI O DESENHO NÚMERO:

CANCELADO E SUBSTITUÍDO PELO DESENHO NÚMERO:

CENTRO DE DOCUMENTAÇÃO
RECEBIDO: / /
Nº DOC.: ASS.:
APROVAÇÃO CESAN:
ASS.: MATR.:
UNID.: DATA: / /
ESTA APROVAÇÃO NÃO ISENTA A CONTRATADA DE SUAS RESPONSABILIDADES LEGAIS.

EMITENTE: Etep Consultoria, Gerenciamento e Serviços

PROJETADO:	COORDENADOR:
ARTUR AUGUSTO OLIVEIRA NEVES	ARTUR AUGUSTO OLIVEIRA NEVES
CREA: 045302/D REGIÃO: RJ	CREA: 045302/D REGIÃO: RJ
DESENHO: ELIANE AMITE	Nº DES. PROJETISTA: 0876.DS.022.H.0001/00
DATA: 10 / 11 /2010	

RESPONSÁVEL TÉCNICO: ENGº ARTUR AUGUSTO OLIVEIRA NEVES
CREA: 045302/D REGIÃO: RJ ART Nº:08201100020848DATA: 22/02/2011

EMISSÃO CESAN	DATAS
PROJETADO:	
CREA:	
DESENHADO:	
VERIFICADO: ENGº NESTOR CORZA JUNIOR	
DIVISÃO: ENGº NESTOR CORZA JUNIOR	
GERÊNCIA: ENGª SANDRA SILY	

CESAN

MUNICÍPIO: AFONSO CLÁUDIO | DISTRITO: | BAIRRO:

NOME DO EMPREENDIMENTO: IMPLANTAÇÃO DO SISTEMA DE ESGOTAMENTO SANITÁRIO DE AFONSO CLÁUDIO

TÍTULO: ESTAÇÃO DE TRATAMENTO DE ESGOTO
PROJETO HIDRÁULICO
INTERLIGAÇÃO UASB–LAGOA FACULTATIVA – PLANTA, PERFIL E DETALHES

ESCALA:	FOLHA:	Nº CESAN	REV:
1:50	01/08	A–058–000–92–5–XX–0044	00