CONFIGURAÇÃO DE PENAS P/ PLOTAGEM

COR		ESP.
1	07	0,1
2	07	0,2
3	07	0,3
4	07	0,4
5	07	0,5
6	07	0,6
7	07	0,25
8	07	0,09
9	07	0,15
140	140	0,15
162	162	0,15

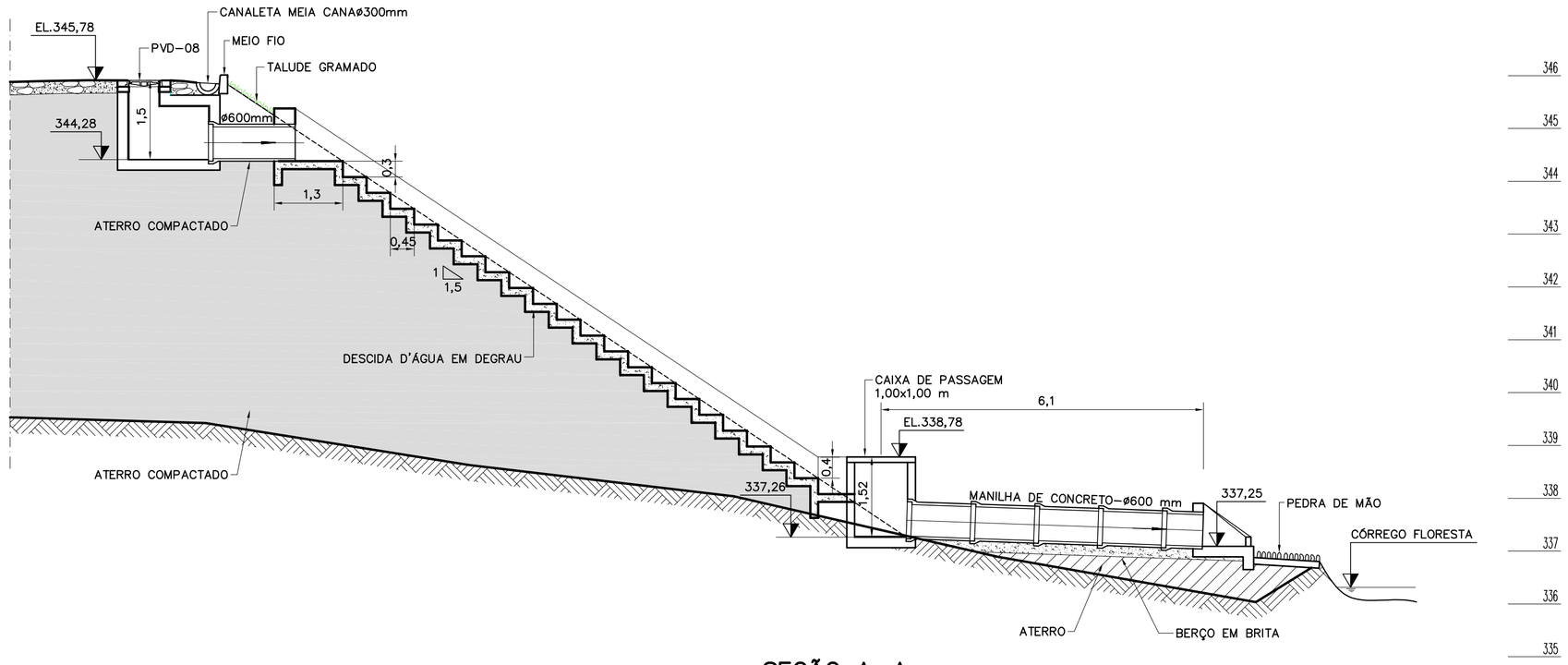

SEÇÃO A–A

ESCALA 1:75

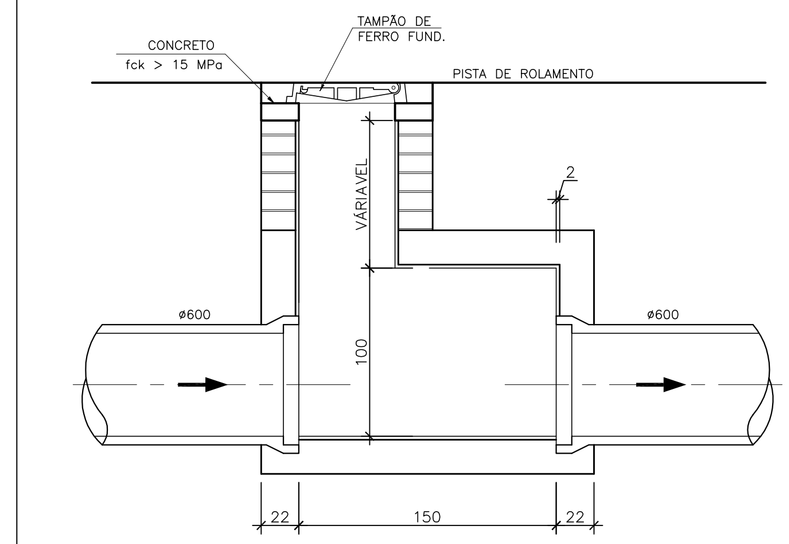

CORTE

ESC 1:20

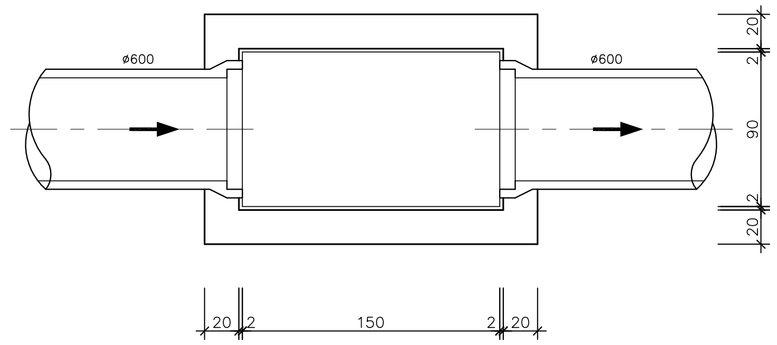

PLANTA

ESC 1:20

POÇO DE VISITA

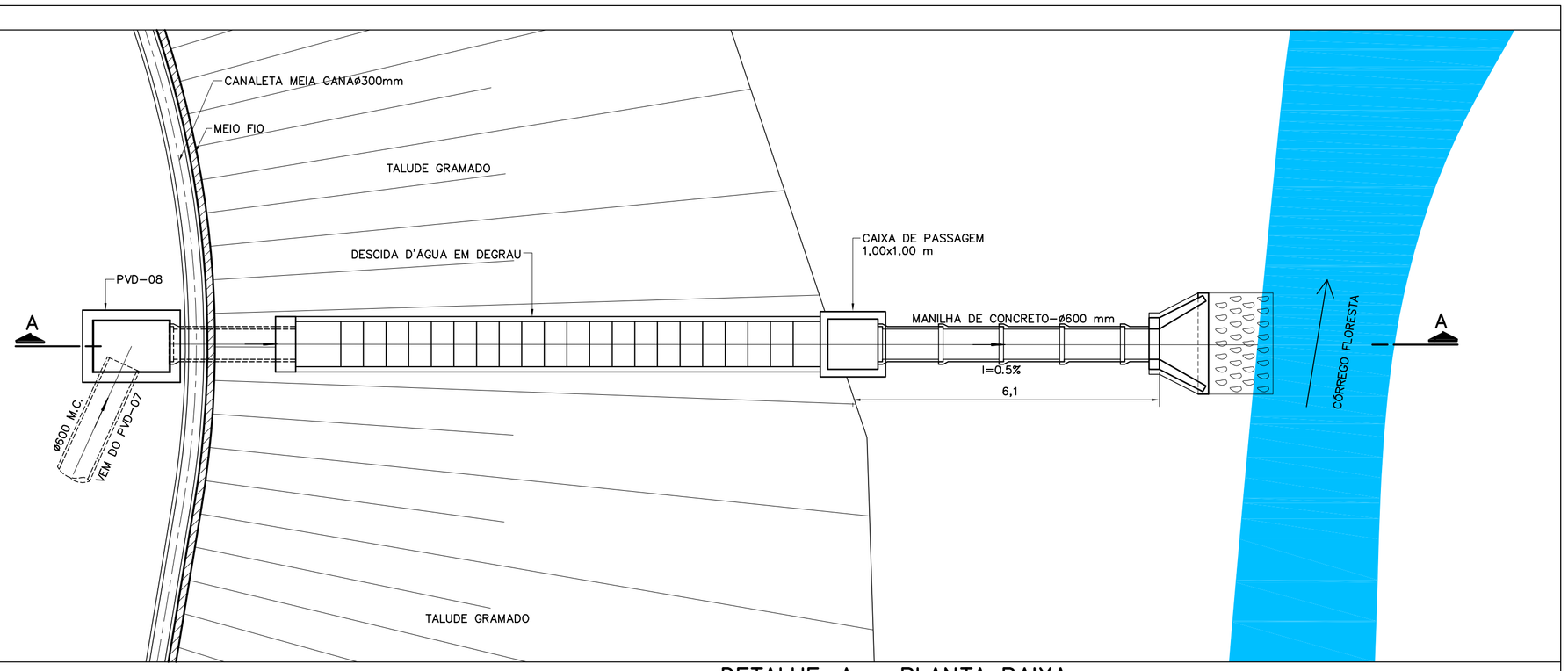

DETALHE-A – PLANTA BAIXA

ESCALA 1:75

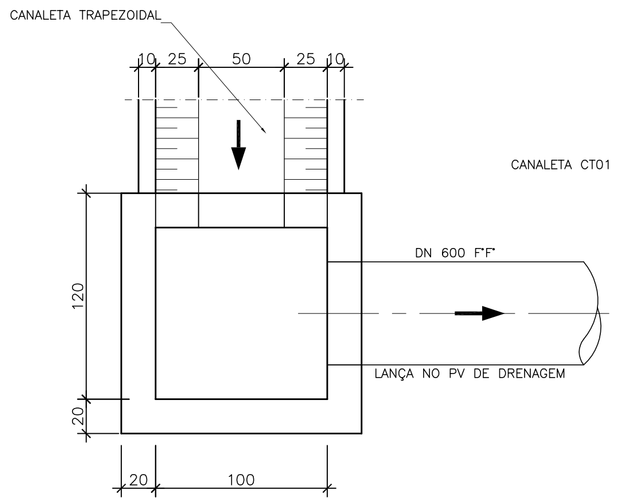

PLANTA

ESC 1:25

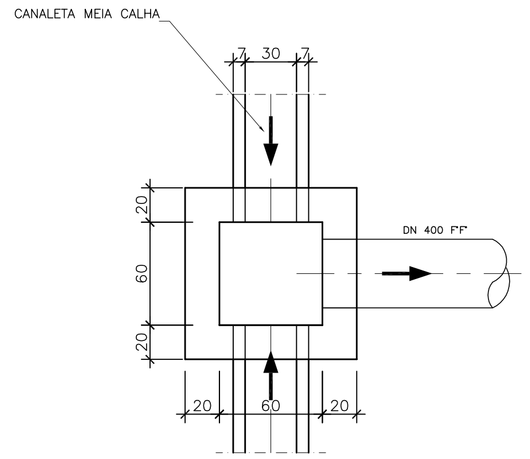

PLANTA

ESC 1:25

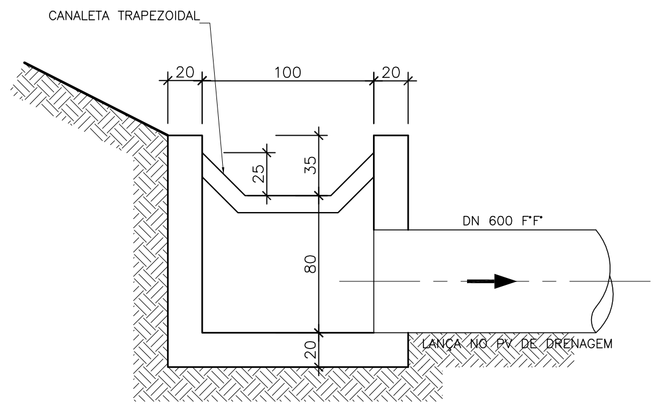

CORTE

ESC 1:25

CAIXA DE PASSAGEM TIPO-1

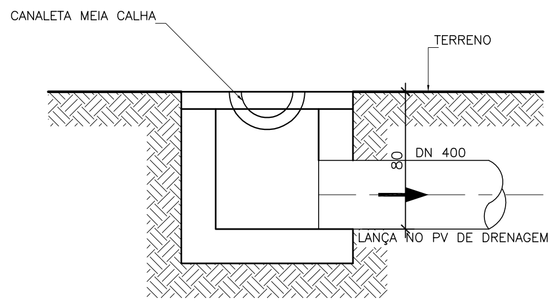

CORTE

ESC 1:25

CAIXA DE PASSAGEM TIPO-2

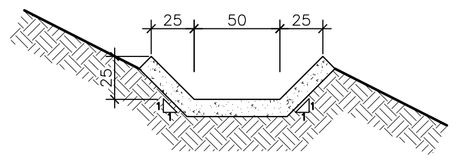

DET. CANALETA TRAPEZOIDAL

ESC 1:25

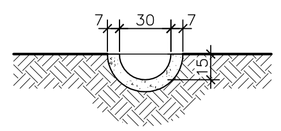

DET. CANALETA MEIA CALHA

ESC 1:25

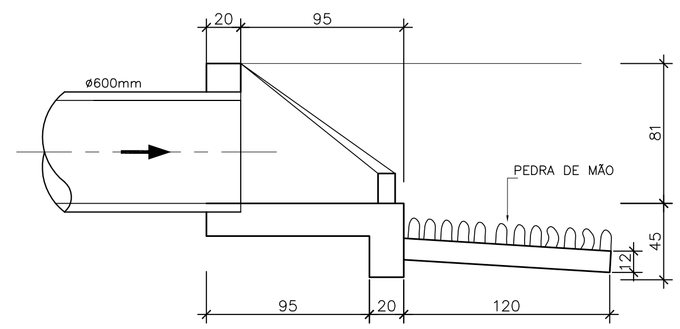

CORTE

ESC 1:20

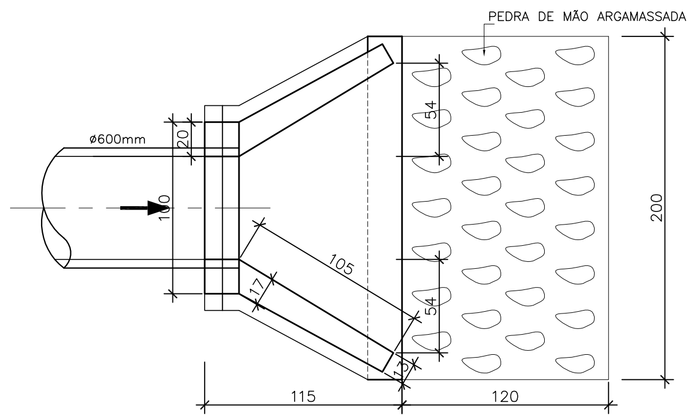

PLANTA

ESC 1:20

DETALHE DO LANÇAMENTO

ESTE DESENHO É PROPRIEDADE DA COMPANHIA ESPÍRITO SANTENSE DE SANEAMENTO – CESAN E NÃO PODE SER COPIADO SEM SUA AUTORIZAÇÃO.

NÚMEROS	TÍTULOS
PRINCIPAIS DESENHOS DE REFERÊNCIA	

Nº	LOCAL	DISCRIMINAÇÃO	DES.	DIV.	GER.	DATA
REVISÃO						

CANCELA E SUBSTITUI O DESENHO NÚMERO:

CANCELADO E SUBSTITUÍDO PELO DESENHO NÚMERO:

CENTRO DE DOCUMENTAÇÃO

RECEBIDO: / /

Nº DOC.: ASS.:

APROVAÇÃO CESAN:

ASS.: MATR.:

UNID.: DATA: / /

ESTA APROVAÇÃO NÃO ISENTA A CONTRATADA DE SUAS RESPONSABILIDADES LEGAIS.

EMITENTE: Etep Consultoria, Gerenciamento e Serviços

PROJETADO:	COORDENADOR:
ARTUR AUGUSTO OLIVEIRA NEVES	ARTUR AUGUSTO OLIVEIRA NEVES
CREA: 045302/D REGIÃO: RJ	CREA: 045302/D REGIÃO: RJ
DESENHO: ELIANE AMITE	Nº DES. PROJETISTA: 0876.DS.022.H.0010/00
DATA: 03 / 11 /2010	

RESPONSÁVEL TÉCNICO: ENGº ARTUR AUGUSTO OLIVEIRA NEVES

CREA: 045302/D REGIÃO: RJ ART Nº 8202110020948 DATA: 22/02/2011

EMISSÃO CESAN	DATAS
PROJETADO:	
CREA:	
DESENHADO:	
VERIFICADO: ENGº NESTOR GORZA JUNIOR	
DIVISÃO: ENGº NESTOR GORZA JUNIOR	
GERÊNCIA: ENGª SANDRA SILY	

CESAN

MUNICÍPIO: AFONSO CLÁUDIO | DISTRITO: | BAIRRO:

NOME DO EMPREENDIMENTO: IMPLANTAÇÃO DO SISTEMA DE ESGOTAMENTO SANITÁRIO DE AFONSO CLÁUDIO

TÍTULO: ESTAÇÃO DE TRATAMENTO DE ESGOTO
PROJETO HIDRÁULICO– DRENAGEM PLUVIAL
DETALHE A, DETALHES DE CAIXAS E PV

ESCALA:	FOLHA:	Nº CESAN	REV:
INDICADA	02/04	A-058-000-92-5-XX-0053	00