CONFIGURAÇÃO DE PENAS P/ PLOTAGEM

| COR | | ESP. |
|---|---|---|
| 1 | 07 | 0,1 |
| 2 | 07 | 0,2 |
| 3 | 07 | 0,3 |
| 4 | 07 | 0,4 |
| 5 | 07 | 0,5 |
| 6 | 07 | 0,6 |
| 7 | 07 | 0,25 |
| 8 | 07 | 0,09 |
| 9 | 07 | 0,15 |
| 140 | 140 | 0,15 |
| 162 | 162 | 0,15 |

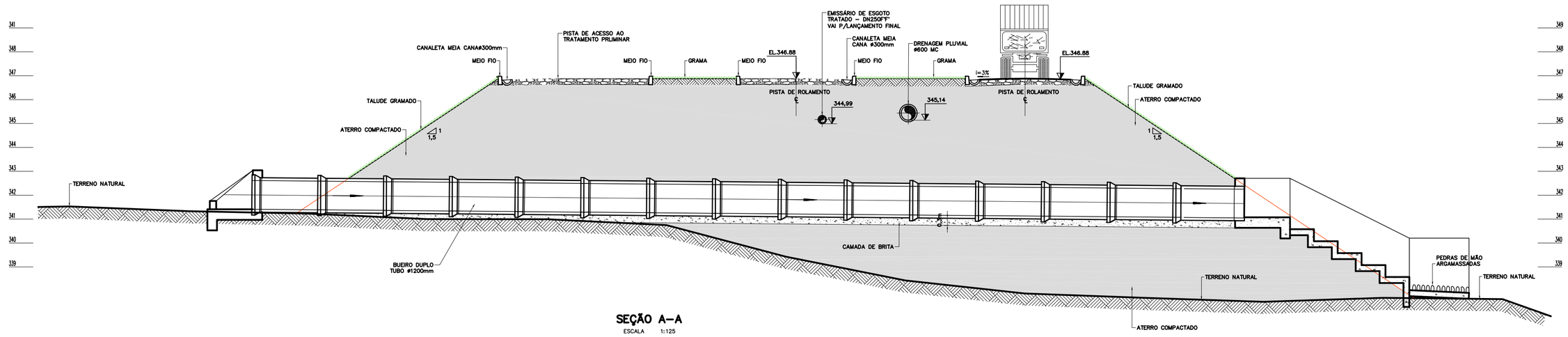


**SEÇÃO A–A**
ESCALA 1:125

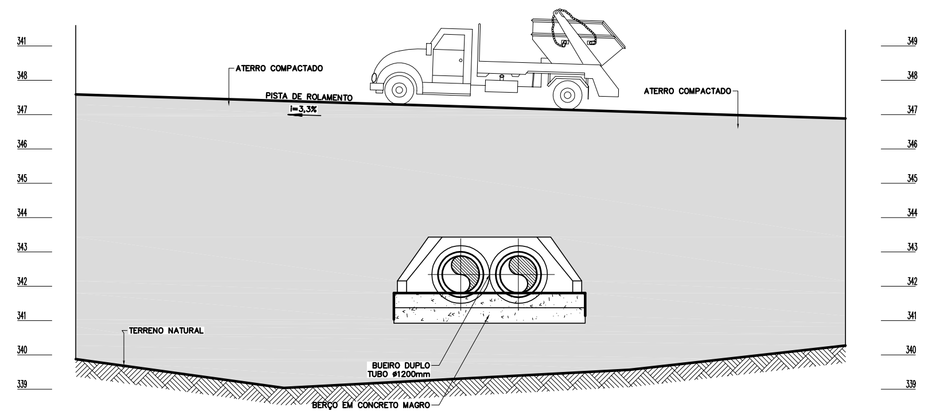


**SEÇÃO B–B**
ESCALA 1:125

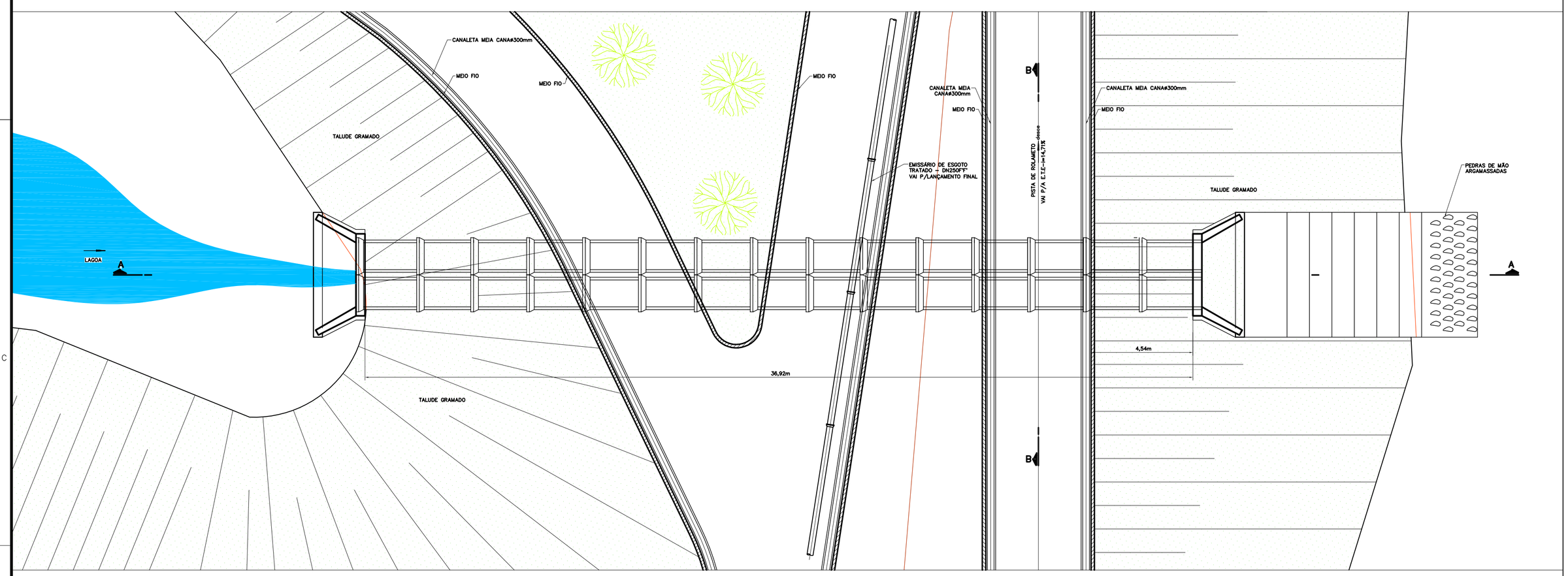


**PLANTA BAIXA**
ESCALA 1:125

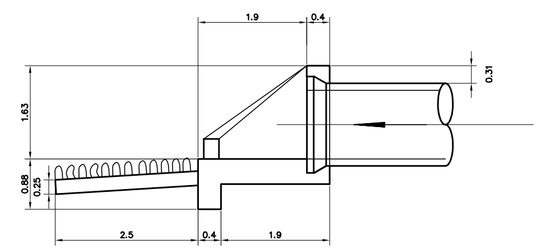

**VISTA LATERAL**
ESCALA 1:75

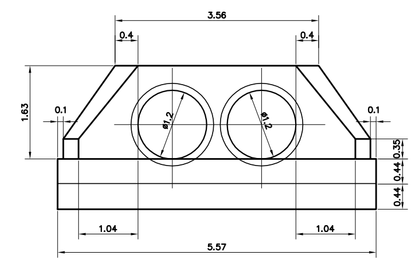

**VISTA FRONTAL**
ESCALA 1:75

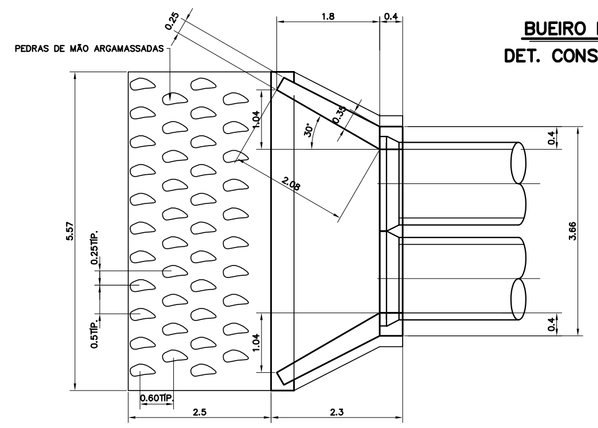


**PLANTA**
ESCALA 1:75

**BUEIRO DUPLO**
**DET. CONSTRUTIVO**

**NOTAS:**

1 – PARA LOCALIZAÇÃO DO BUEIRO VER DES. Nº.....
2 – DIMENSÕES E NÍVEIS EM METRO, DIÂMETROS EM MILIMETRO.

NOTA:

1 - DIMENSÕES E ELEVAÇÕES EM METRO, EXCETO ONDE INDICADO.

ESTE DESENHO É PROPRIEDADE DA COMPANHIA ESPIRITO SANTENSE DE SANEAMENTO – CESAN E NÃO PODE SER COPIADO SEM SUA AUTORIZAÇÃO.

| NÚMEROS | TÍTULOS |
|---|---|
| PRINCIPAIS DESENHOS DE REFERÊNCIA | |

| Nº | LOCAL | DISCRIMINAÇÃO | DES. | DIV. | GER. | DATA |
|---|---|---|---|---|---|---|
| REVISÃO | | | | | | |

CANCELA E SUBSTITUI O DESENHO NÚMERO:

CANCELADO E SUBSTITUÍDO PELO DESENHO NÚMERO:

CENTRO DE DOCUMENTAÇÃO
RECEBIDO: __/__/__
Nº DOC.: _____ ASS.: _____
APROVAÇÃO CESAN:
ASS.: _____ MATR.: _____
UNID.: _____ DATA: __/__/__
ESTA APROVAÇÃO NÃO ISENTA A CONTRATADA DE SUAS RESPONSABILIDADES LEGAIS.

EMITENTE: Etep Consultoria, Gerenciamento e Serviços

| PROJETADO: | COORDENADOR: |
|---|---|
| ARTUR AUGUSTO OLIVEIRA NEVES | ARTUR AUGUSTO OLIVEIRA NEVES |
| CREA: 045302/D REGIÃO: RJ | CREA: 045302/D REGIÃO: RJ |
| DESENHO: ELIANE AMITE | Nº DES. PROJETISTA: 0876.DS.022.H.0012/00 |
| DATA: 03 / 11 /2010 | |

RESPONSÁVEL TÉCNICO: ENGº ARTUR AUGUSTO OLIVEIRA NEVES
CREA: 045302/D REGIÃO: RJ ART Nº:8201100209480 DATA: 22/02/2011

| EMISSÃO CESAN | DATAS |
|---|---|
| PROJETADO: | |
| CREA: | |
| DESENHADO: | |
| VERIFICADO: ENGº NESTOR GORZA JUNIOR | |
| DIVISÃO: ENGº NESTOR GORZA JUNIOR | |
| GERÊNCIA: ENGª SANDRA SILY | |

CESAN

MUNICÍPIO: AFONSO CLÁUDIO | DISTRITO: | BAIRRO:

NOME DO EMPREENDIMENTO: IMPLANTAÇÃO DO SISTEMA DE ESGOTAMENTO SANITÁRIO DE AFONSO CLÁUDIO

TÍTULO: ESTAÇÃO DE TRATAMENTO DE ESGOTO
PROJETO HIDRÁULICO–DRENAGEM PLUVIAL
DRENAGEM DO CÓRREGO – PLANTA, CORTES E DETALHES

| ESCALA: | FOLHA: | Nº CESAN | REV: |
|---|---|---|---|
| 1:500 | 04 / 04 | A–058–000–92–5–XX–0055 | 00 |