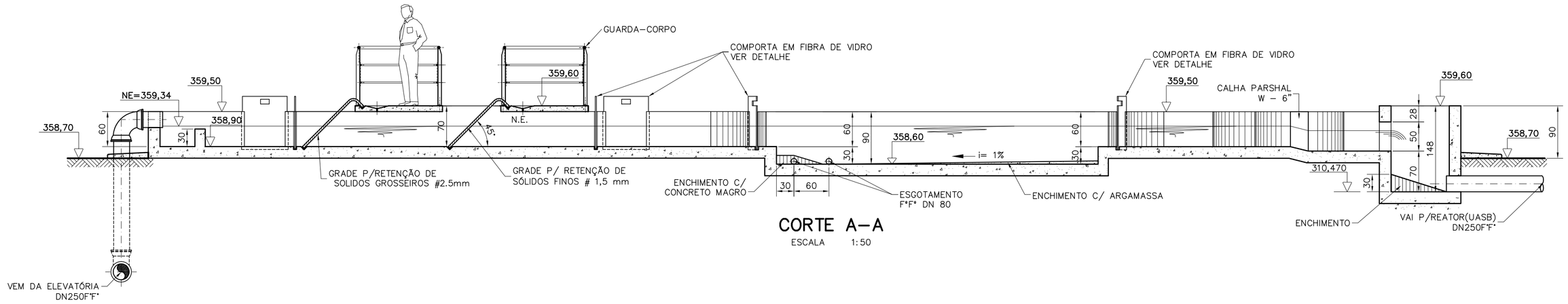

CORTE A–A
ESCALA 1:50

LISTA DE MATERIAIS				
ITEM	DISCRIMINAÇÃO	DIÂM.	UNID.	QUANT.
01	TFL10 FoFo L=2,60m	80	cj	01
02	EFPAV10 FoFo	80	pç	01
03	RCFV10 FoFo	80	pç	02
04	C90FF10 FoFo	80	pç	02
	ACESSÓRIOS			
–	ABF 10	80	pç	04
–	PPF 10 Ø 16 mm x 80 mm	–	cj.	32

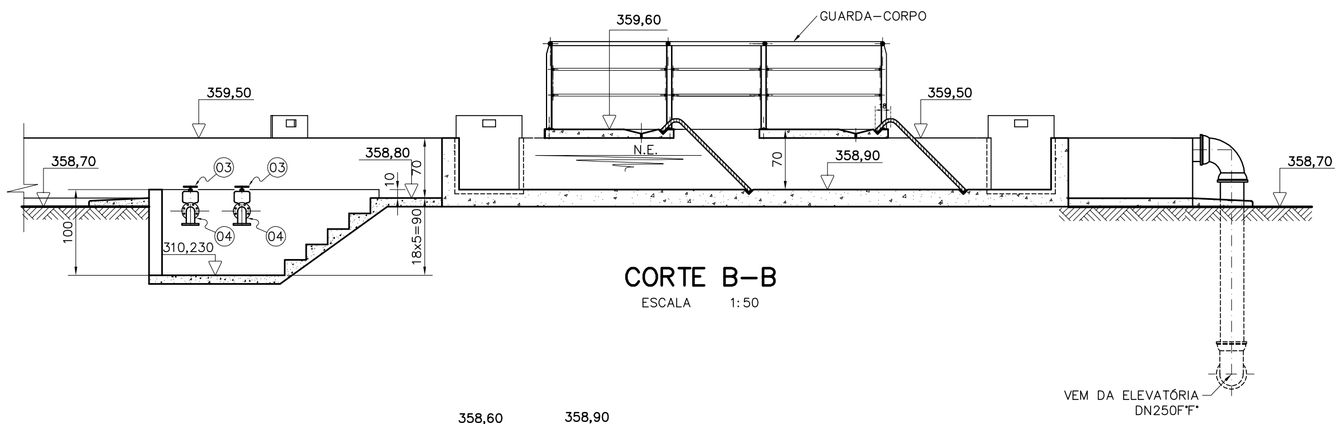

CORTE B–B
ESCALA 1:50

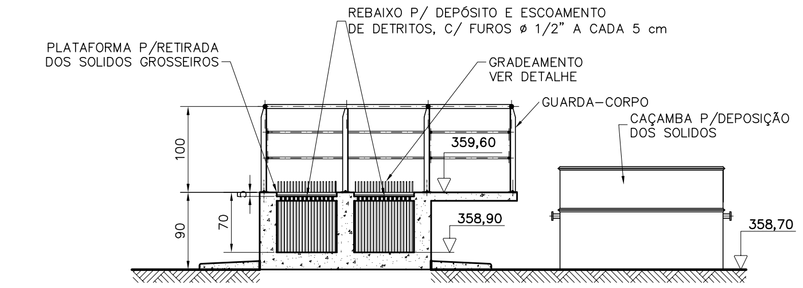

CORTE C–C
ESCALA 1:50

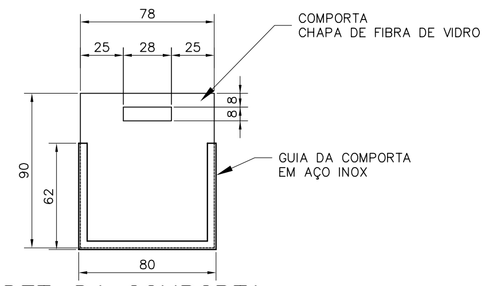

DET. DA COMPORTA
ESCALA 1:25

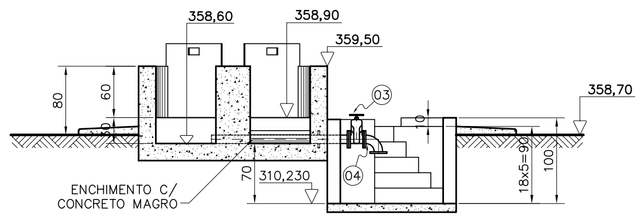

CORTE D–D
ESCALA 1:50

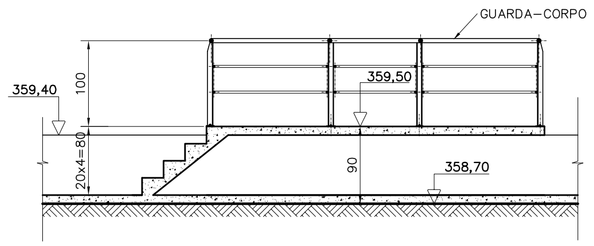

CORTE E–E
ESCALA 1:50

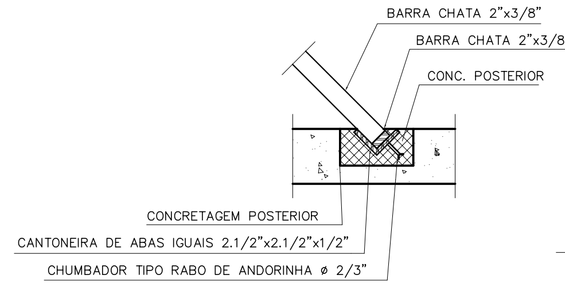

DETALHE "A"
SEM ESCALA

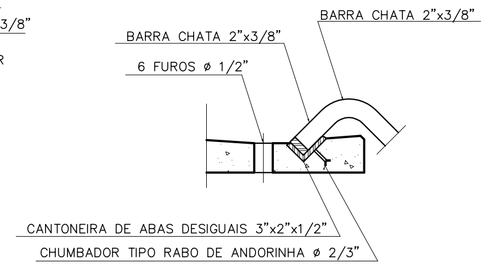

DETALHE "B"
SEM ESCALA

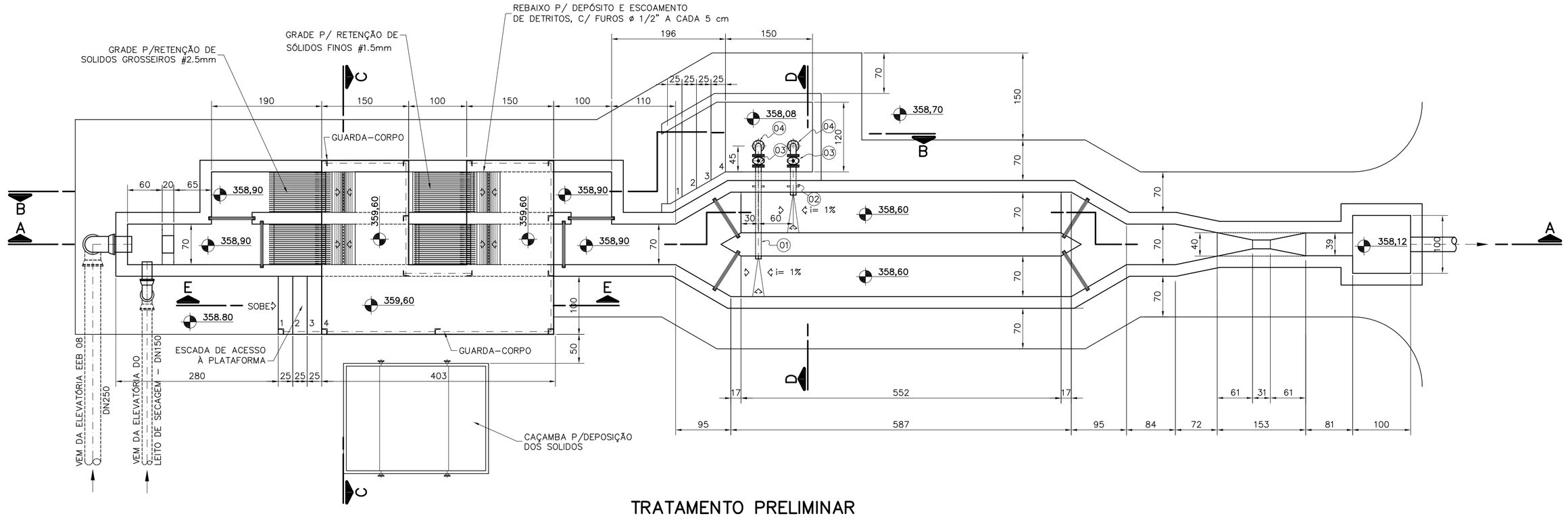

TRATAMENTO PRELIMINAR
PLANTA
ESCALA 1:50

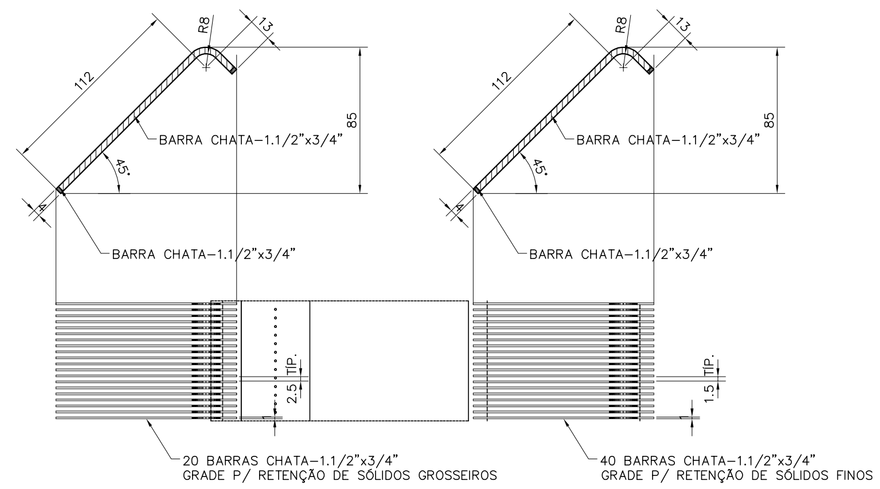

GRADE METÁLICA P/RETENÇÃO
DE SOLIDOS FINOS E GROSSEIROS
ESCALA 1:25

Nº ENGESOLO
SA–PR098/02–DE–23–072 B

ESTE DESENHO É PROPRIEDADE DA COMPANHIA ESPÍRITO SANTENSE DE SANEAMENTO – CESAN E NÃO PODE SER COPIADO SEM SUA AUTORIZAÇÃO.

NÚMEROS	TÍTULOS
PRINCIPAIS DESENHOS DE REFERÊNCIA	

Nº	LOCAL	DISCRIMINAÇÃO	DES.	DIV.	GER.	DATA
2	ETEP	ADEQUAÇÕES DAS NOVAS COTAS DA ETE AFONSO CLÁUDIO	ETEP	–	–	NOV/10
1	CPR	CONFORME OFÍCIO CESAN–027/03 E ATA DE REUNIÃO DIA 15/04/03	–	–	–	ABR/03
0	CPR	EMISSÃO INICIAL	–	–	–	NOV/02

REVISÃO

CANCELA E SUBSTITUI O DESENHO NÚMERO:

CANCELADO E SUBSTITUÍDO PELO DESENHO NÚMERO:

CENTRO DE DOCUMENTAÇÃO
RECEBIDO: / /
Nº DOC.: ASS.:
APROVAÇÃO CESAN:
ASS.: MATR.:
UNID.: DATA: / /
ESTA APROVAÇÃO NÃO ISENTA A CONTRATADA DE SUAS RESPONSABILIDADES LEGAIS.

EMITENTE: ENGESOLO
PROJETADO: CLÁUDIO HENRIQUE BARBOSA
COORDENADOR: JULIO CEZAR DE CARVALHO
CREA: 50158/D REGIÃO: MG
CREA: 23.215/D REGIÃO: MG
DESENHO: CLAUDIO GUERRA
Nº DES. PROJETISTA:
DATA: 10/10/02
RESPONSÁVEL TÉCNICO: CARLOS LEANDRO STOLL VAZ
CREA: 50.214/D REGIÃO: MG ART Nº: 622647 DATA: 22/05/02

EMISSÃO CESAN	DATAS
PROJETADO:	
CREA:	
DESENHADO:	
VERIFICADO:	
DIVISÃO: GGP COORD. PROJ.: MARCOS ANTÔNIO V. DA SILVA	MES/ANO
GERÊNCIA: P–GEP SANDRA SILY	MES/ANO

CESAN

MUNICÍPIO: AFONSO CLÁUDIO | DISTRITO: SEDE | BAIRRO:

NOME DO EMPREENDIMENTO: SISTEMA DE ESGOTOS SANITÁRIOS

P.I. 0011/01

TÍTULO: ESTAÇÃO DE TRATAMENTO DE ESGOTOS – TRATAMENTO PRELIMINAR
PROJETO BÁSICO
PLANTA, CORTES E DETALHES

ESCALA: 1:50 | FOLHA: 72 / 92 | Nº CESAN A58009251XX0011 | REV: 02