ESTE DESENHO É PROPRIEDADE DA COMPANHIA ESPÍRITO SANTENSE DE SANEAMENTO – CESAN E NÃO PODE SER COPIADO SEM SUA AUTORIZAÇÃO.

N° ENGESOLO
SA–PR098/02–DE–23–070 B

PRINCIPAIS DESENHOS DE REFERÊNCIA	
NÚMEROS	TÍTULOS

REVISÃO					
Nº	LOCAL	DISCRIMINAÇÃO	DES.	DIV.	GER.	DATA
1		CONFORME LAUDO TÉCNICO – CESAN				05/03
2	ETEP	ADEQUAÇÕES DAS NOVAS COTAS DA ETE AFONSO CLÁUDIO	ETEP	–	–	NOV/10

CANCELA E SUBSTITUI O DESENHO NÚMERO:

CANCELADO E SUBSTITUIDO PELO DESENHO NÚMERO:

CENTRO DE DOCUMENTAÇÃO
RECEBIDO: / /
Nº DOC.: ASS.:
APROVAÇÃO CESAN:
ASS.: MAT.:
UNID.: DATA: / /
ESTA APROVAÇÃO NÃO ISENTA A CONTRATADA DE SUAS RESPONSABILIDADES LEGAIS.

EMITENTE: ENGESOLO
PROJETADO: CLÁUDIO HENRIQUE BARBOSA
COORDENADOR: JULIO CEZAR DE CARVALHO
CREA: 5015B/D REGIÃO: MG
CREA: 23.215/D REGIÃO: MG
RESPONSÁVEL TÉCNICO: CARLOS LEANDRO STOLL VAZ
DATA: 00/00/00
DESENHO: CLÁUDIO GUERRA
Nº DES. PROJETISTA:
CREA: 50.214/D REGIÃO: MG ART Nº 5226427 DATA: 22/05/02

EMISSÃO CESAN
PROJETADO:
CREA:
DESENHADO:
VERIFICADO:
DIVISÃO:
GERÊNCIA: P–GEP SANDRA SILV
DATAS

CESAN
MUNICÍPIO: AFONSO CLÁUDIO DISTRITO: SEDE BAIRRO:
NOME DO EMPREENDIMENTO: SISTEMA DE ESGOTOS SANITÁRIO
P.I. 0011/01
TÍTULO: ESTAÇÃO DE TRATAMENTO DE ESGOTOS – REATOR (UASB)
PROJETO BÁSICO
CORTES A–A, B–B E DETALHES
ESCALA: INDICADA FOLHA: 74 / 92 Nº CESAN A5810092SXX0013 REV: 02

REATOR/UASB
CORTE B–B
ESCALA 1:50

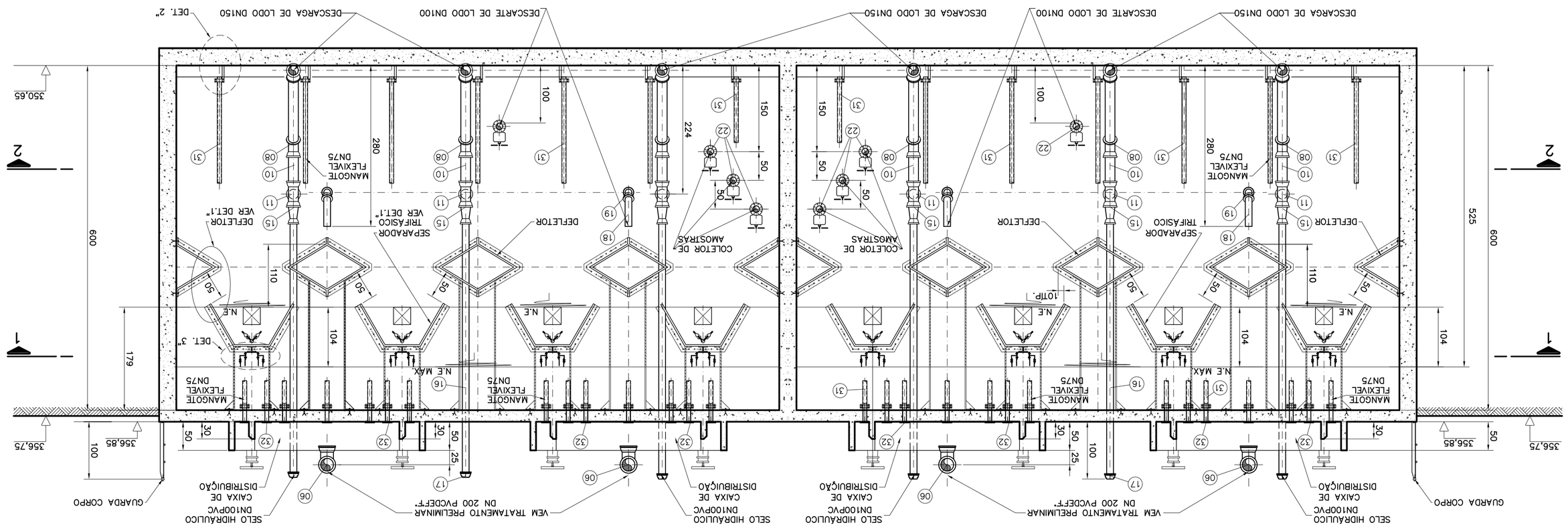
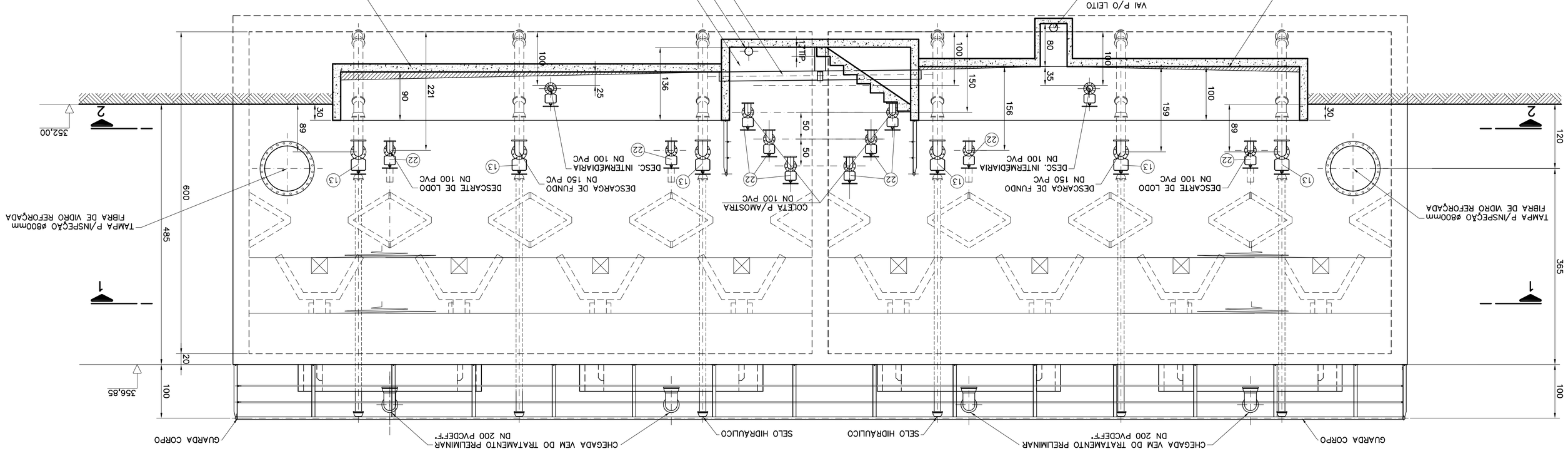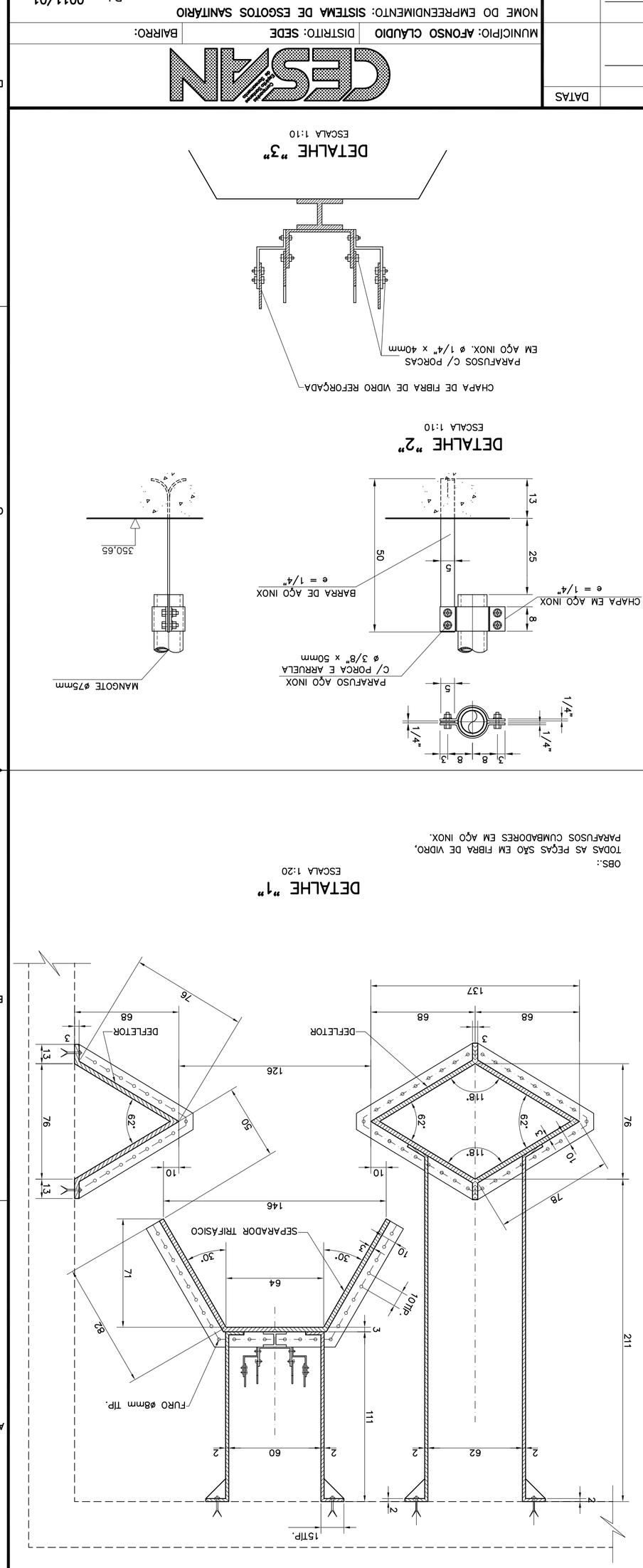
REATOR/UASB
CORTE A–A
ESCALA 1:50