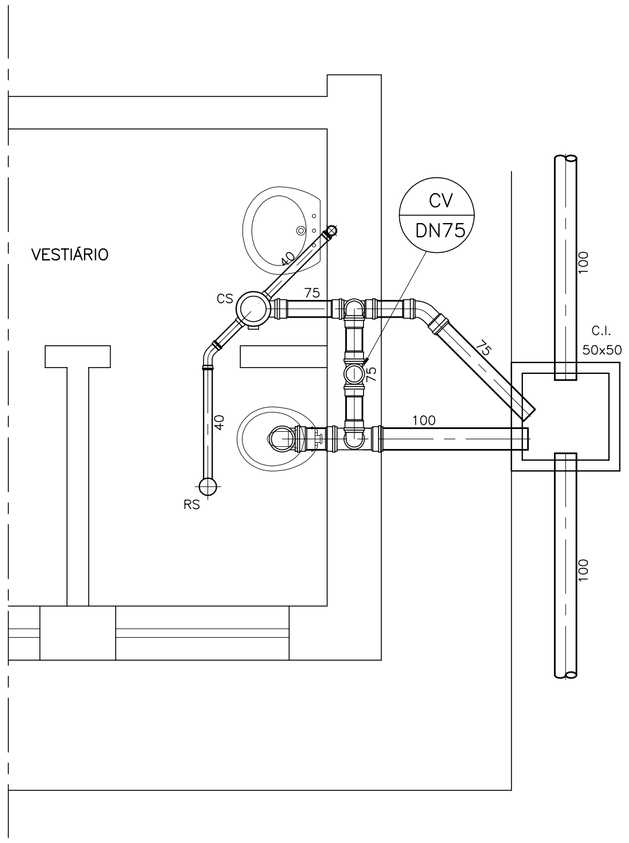

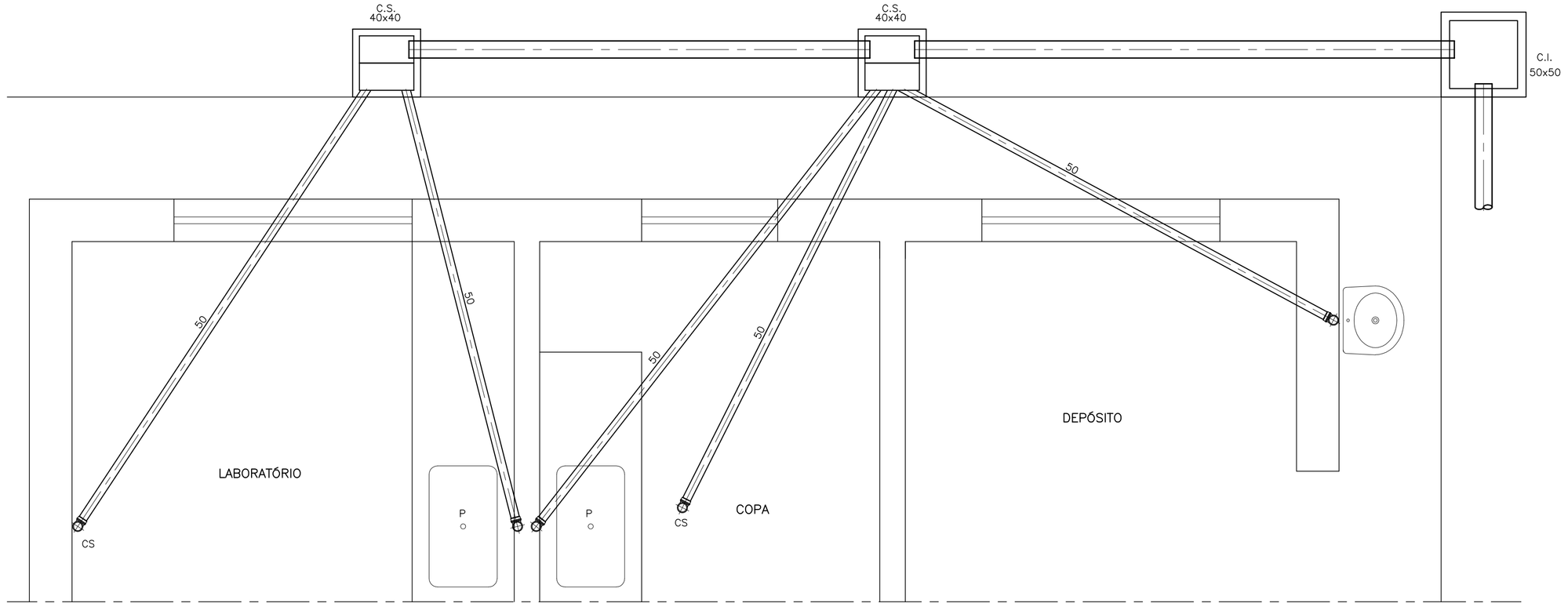

LISTA DE MATERIAIS

ITEM	DISCRIMINAÇÃO	DIÂM.	UNID.	QUANT.
1	ADAPTADOR PVC C/ ROSCA E FLANGE P/ CX. D'AGUA	2"	pc	1
3	**JOELHO 90° PVC C/ ROSCA**	**1.1/2"**	**pc**	**1**
4	JOELHO 90° PVC C/ ROSCA	3/4"	pc	6
5	JOELHO 90° PVC C/ ROSCA	1/2"	pc	4
7	TE 90° PVC C/ ROSCA	3/4"	pc	3
8	TE DE REDUCAO 90° PVC C/ ROSCA	1.1/2"x3/4"	pc	1
9	TE DE REDUCAO 90° PVC C/ ROSCA	3/4"x1/2"	pc	1
11	BUCHA DE REDUCAO PVC C/ ROSCA	1.1/2"x3/4"	pc	2
12	BUCHA DE REDUCAO PVC C/ ROSCA	3/4"x1/2"	pc	1
13	REGISTRO DE GAVETA	1.1/2"	pc	1
14	REGISTRO DE GAVETA	3/4"	pc	1
15	REGISTRO DE PRESSAO	3/4"	pc	1
16	REGISTRO DE PRESSAO	1/2"	pc	2
17	VALVULA DE DESCARGA	1.1/2"	pc	1
18	TUBO DE DESCARGA	40	pc	1
20	TUBO DE PVC RIGIDO C/ ROSCA	1.1/2"	m	7.00
21	TUBO DE PVC RIGIDO C/ ROSCA	3/4"	m	6.00
22	TUBO DE PVC RIGIDO C/ ROSCA	1/2"	m	5.00
	ENTRADA			
23	TUBO DE PVC RIGIDO C/ ROSCA		m	4.00
24	JOELHO 90° PVC C/ ROSCA	1/2"	pc	2
25	ADAPTADOR PVC C/ ROSCA E FLANGE P/ CX. D'AGUA	1/2"	pc	1
26	BOIA P/ CX. D'AGUA	1/2"	pc	1
	EXTRAVASADOR/LIMPEZA			
27	ADAPTADOR PVC C/ ROSCA E FLANGE P/ CX. D'AGUA	3/4"	pc	2
28	JOELHO 90° PVC C/ ROSCA	3/4"	pc	3
29	UNIAO PVC C/ ROSCA	3/4"	pc	1
30	TE 90° PVC C/ ROSCA	3/4"	pc	1
31	REGISTRO DE GAVETA	3/4"	pc	1
32	TUBO PVC RIGIDO C/ ROSCA	3/4"	pc	5.00

RELAÇÃO DE MATERIAIS ESGOTO

ITEM	DISCRIMINAÇÃO	DIÂM.	UNID.	QUANT.
1	TUBO PVC RIGIDO PB COM VIROLA	100	m	18.00
2	TUBO PVC RIGIDO PB COM VIROLA	75	m	4.50
3	TUBO PVC RIGIDO PB COM VIROLA	50	m	12.00
4	TUBO PVC RIGIDO PB SOLDAVEL	40	m	1.00
5	JOELHO 90° PVC	100	pc	1
6	TE PVC	75	pc	2
7	TE DE REDUÇÃO PVC	100x75	pc	1
5	JOELHO 90° PVC	75	pc	2
5	CURVA 45° PVC	75	pc	1
12	CAIXA SINFONADA PVC C/ SAIDA DE 75mm	150x185	pc	1
13	CAIXA SINFONADA PVC C/ SAIDA DE 50mm	100x100	pc	2
14	RALO SECO COM SAIDA DE 40mm	100	pc	1

INSTALAÇÃO SANITÁRIA

DETALHE
ESCALA 1:20

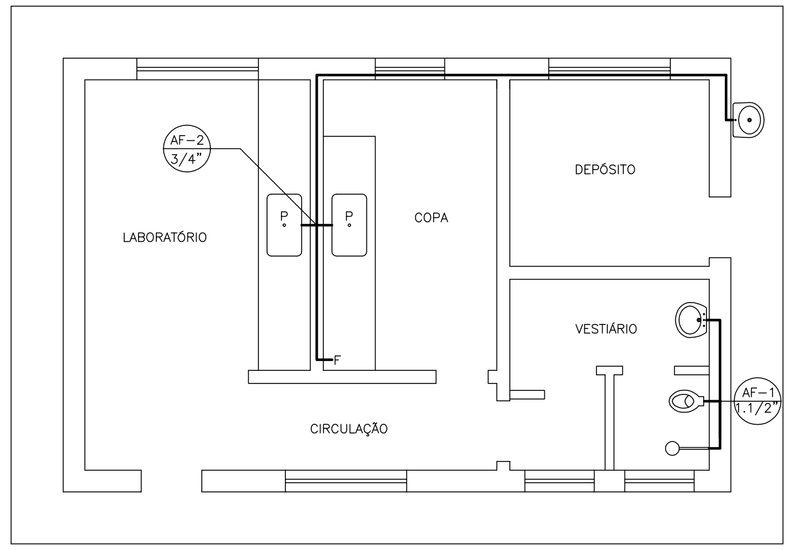

ÁGUA

PLANTA
ESCALA 1:50

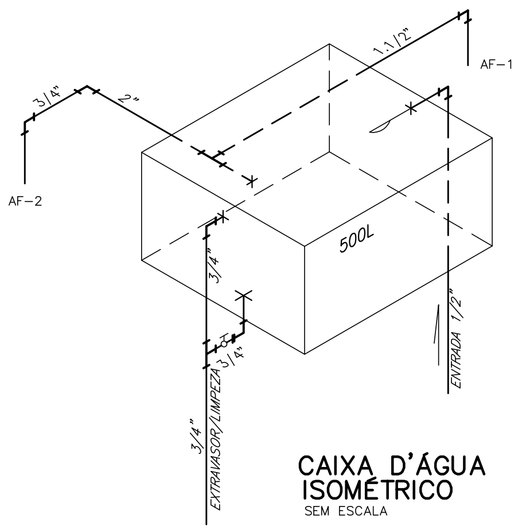

CAIXA D'ÁGUA ISOMÉTRICO

SEM ESCALA

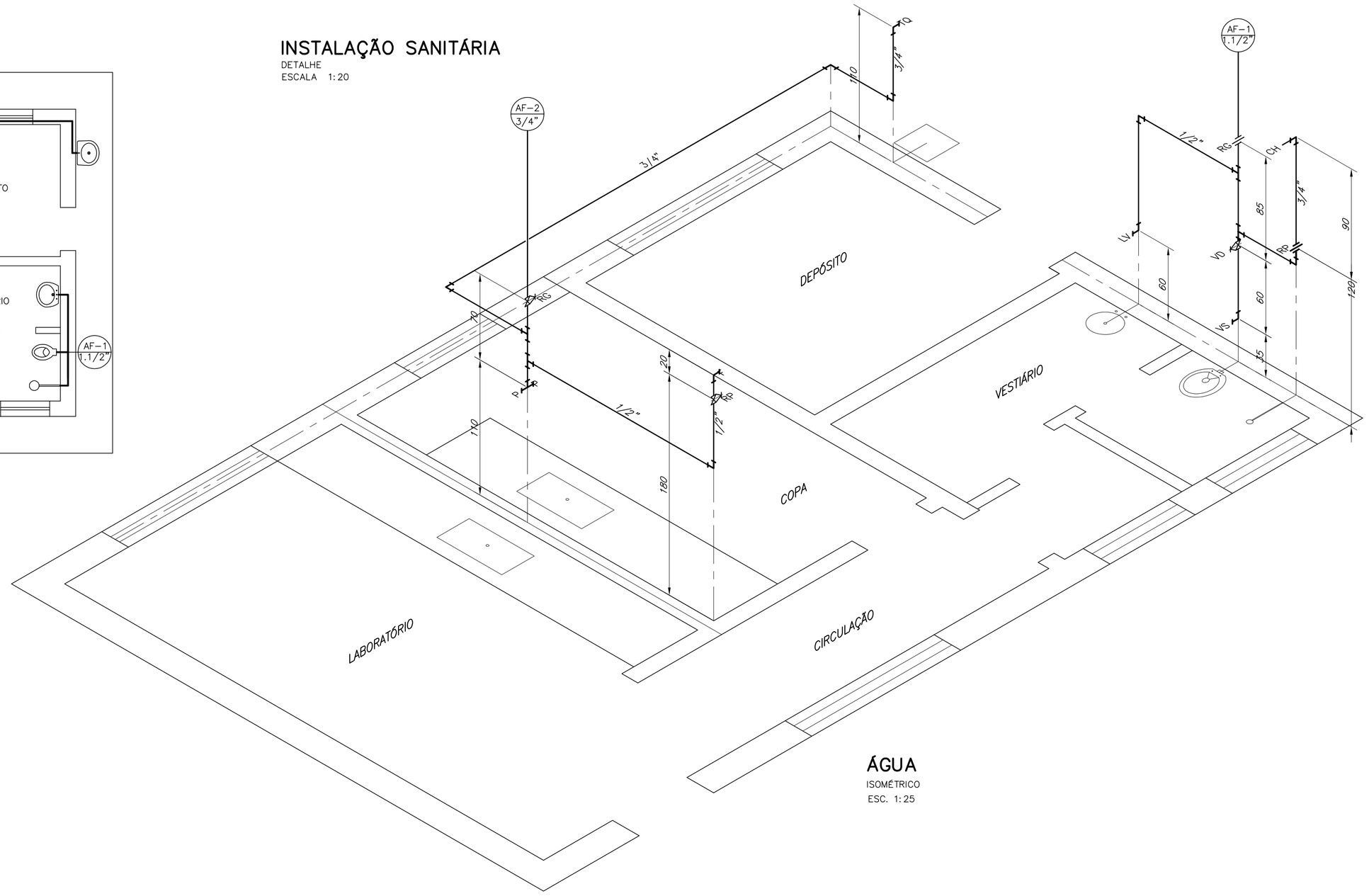

ÁGUA

ISOMÉTRICO
ESC. 1:25

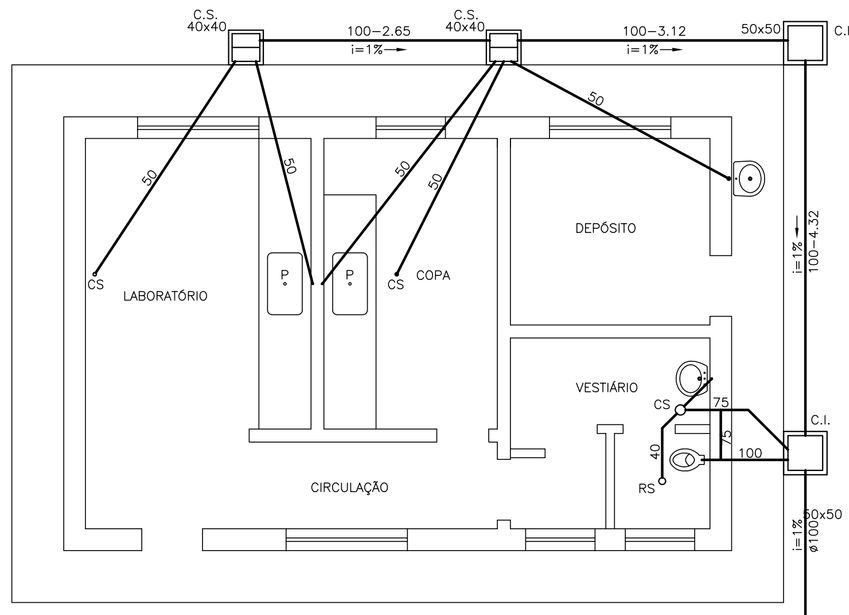

ESGOTO SANITÁRIO

PLANTA
ESCALA 1:50

Nº ENGESOLO
SA-PR098/02-DE-23-087 A

ESTE DESENHO É PROPRIEDADE DA COMPANHIA ESPÍRITO SANTENSE DE SANEAMENTO – CESAN E NÃO PODE SER COPIADO SEM SUA AUTORIZAÇÃO.

NÚMEROS	TÍTULOS
PRINCIPAIS DESENHOS DE REFERÊNCIA	

Nº	LOCAL	DISCRIMINAÇÃO	DES.	DIV.	GER.	DATA
2	ETEP	ADEQUAÇÕES DAS NOVAS COTAS DA ETE AFONSO CLÁUDIO	ETEP	–	–	NOV/10

REVISÃO

CANCELA E SUBSTITUI O DESENHO NÚMERO:

CANCELADO E SUBSTITUÍDO PELO DESENHO NÚMERO:

CENTRO DE DOCUMENTAÇÃO
RECEBIDO: / /
Nº DOC.: ASS.:
APROVAÇÃO CESAN:
ASS.: MATR.:
UNID.: DATA: / /
ESTA APROVAÇÃO NÃO ISENTA A CONTRATADA DE SUAS RESPONSABILIDADES LEGAIS.

EMITENTE: ENGESOLO
PROJETADO: CLÁUDIO HENRIQUE BARBOSA
COORDENADOR: JULIO CEZAR DE CARVALHO
CREA: 50158/D REGIÃO: MG
CREA: 23.215/D REGIÃO: MG
DESENHO: Toninho
Nº DES. PROJETISTA:
DATA: 07/05/03
RESPONSÁVEL TÉCNICO: CARLOS LEANDRO STOLL VAZ
CREA: 50.214/D REGIÃO: MG ART Nº: 622647 DATA: 22/05/02

EMISSÃO CESAN	DATAS
PROJETADO:	
CREA:	
DESENHADO:	
VERIFICADO:	
DIVISÃO: GGP CORRD. PROJ.: MARCOS ANTÔNIO V. DA SILVA	
GERÊNCIA: P-GEP SANDRA SILY	

CESAN

MUNICÍPIO: **AFONSO CLÁUDIO** DISTRITO: **SEDE** BAIRRO:

NOME DO EMPREENDIMENTO: **SISTEMA DE ESGOTOS SANITÁRIOS**

P.I. **0011/01**

TÍTULO: **ESTAÇÃO DE TRATAMENTO DE ESGOTOS – LABORATÓRIO**
PROJETO BÁSICO
INSTALAÇÃO HIDRO-SANITARIAS – PLANTA, CORTES E LISTA DE MATERIAIS

ESCALA: **INDICADA** FOLHA: **87 / 92** Nº CESAN **A 5 8 0 0 9 2 5 X X 0 0 2 5** REV: **02**