CONFIGURAÇÃO DE PENAS P/ PLOTAGEM

PENA	COR	ESP.
1	7	0,1
2	7	0,2
3	7	0,3
4	7	0,4
5	7	0,5
6	7	0,6
7	7	0,25
8	7	0,08
9	7	0,1
REST.COLOR		0,25

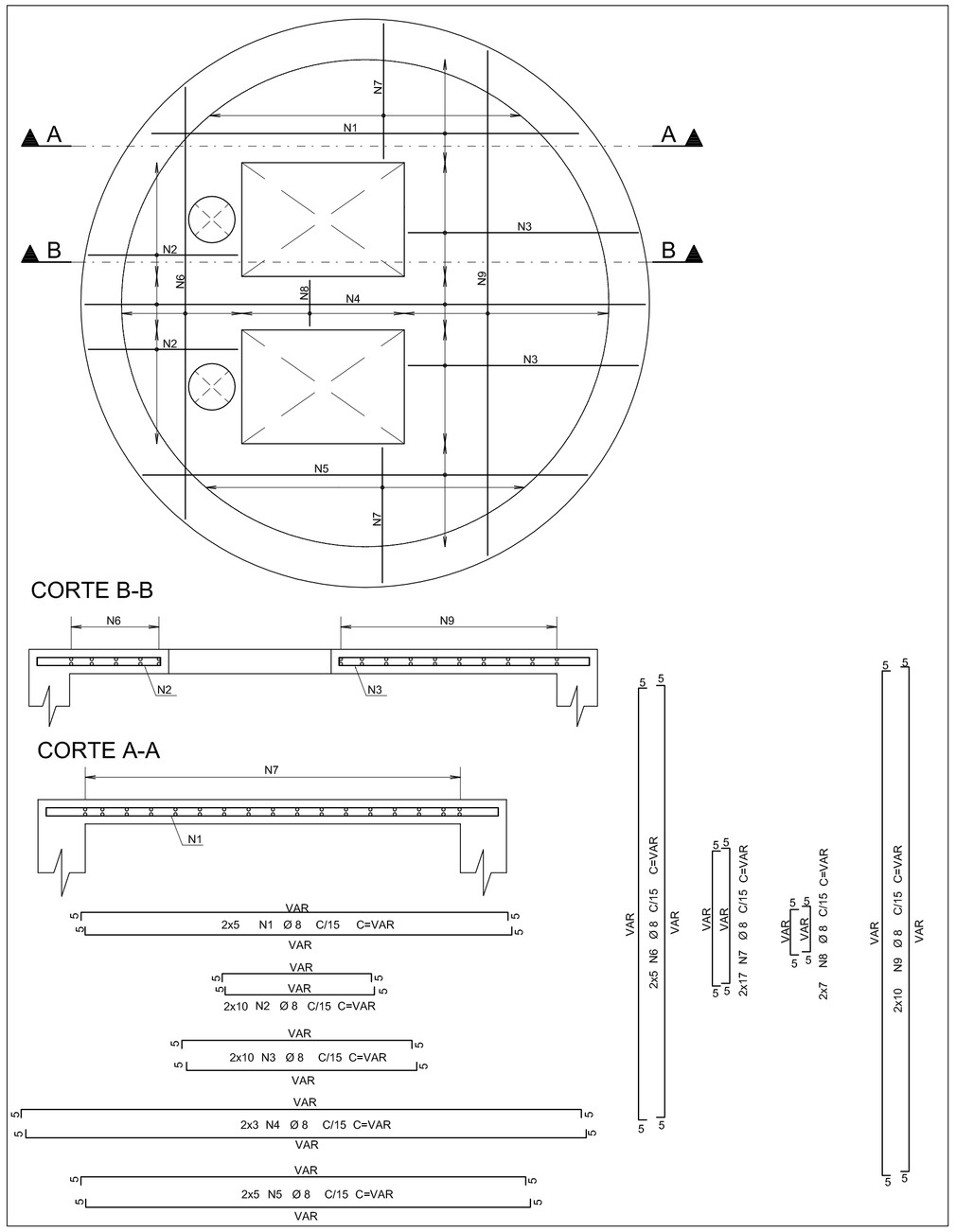

ARMAÇÃO DA TAMPA DO POÇO DE SUCÇÃO

ESCALA – 1:25

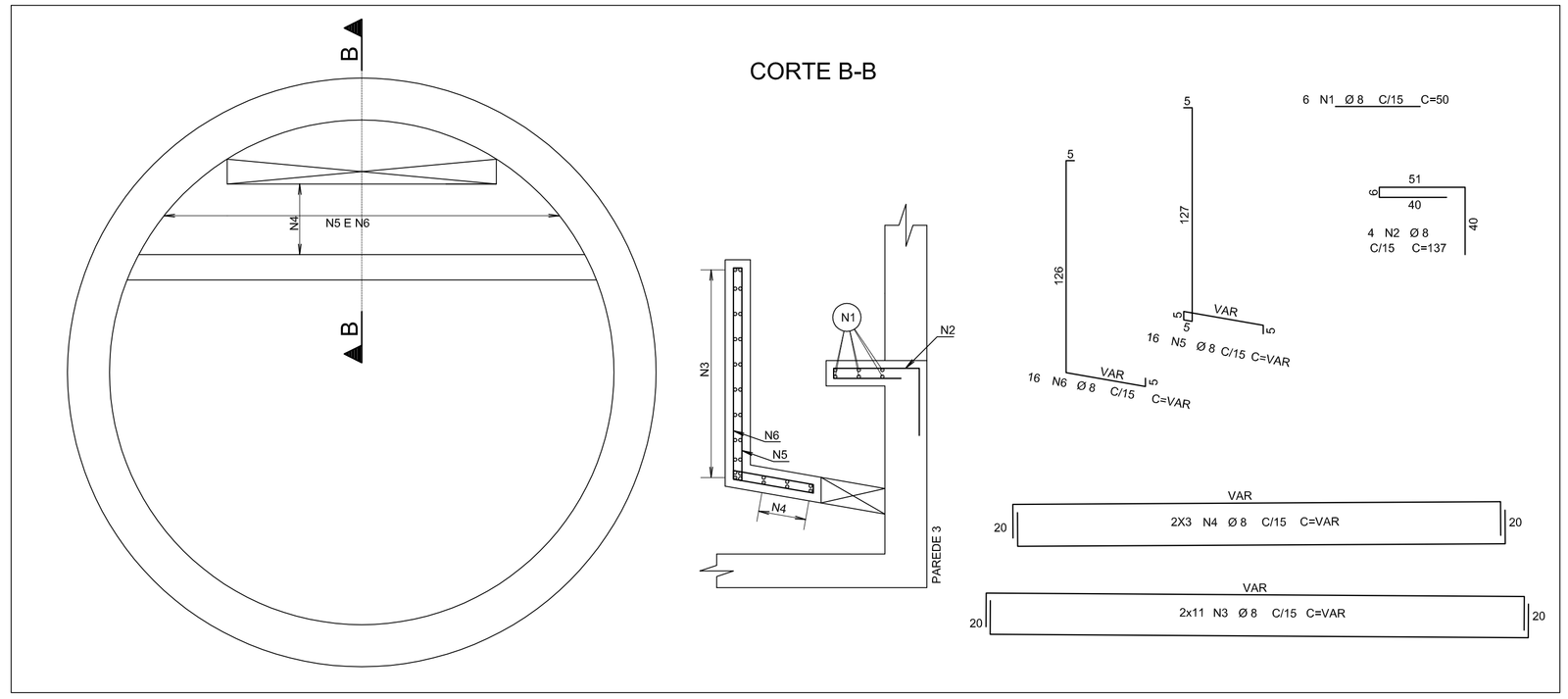

ARMAÇÃO DA PAREDE DIVISÓRIA DO POÇO DE SUCÇÃO

ESCALA - 1:25

AÇO	POS	BIT (mm)	QUANT	COMPRIMENTO UNIT (cm)	COMPRIMENTO TOTAL (cm)
ARMAÇÃO DA PAREDE DIVISÓRIA DO POÇO DE SUCÇÃO					
50A	1	8	6	50	300
50A	2	8	4	137	548
50A	3	8	22	360	7920
50A	4	8	6	330	1980
50A	5	8	16	195	3120
50A	6	8	16	184	2944
ARMAÇÃO DA PAREDE DO POÇO DE SUCÇÃO					
50A	1	8	90	682	61380
50A	2	8	90	707	63630
50A	3	8	49	1082	53018
50A	4	8	49	988	48412
ARMAÇÃO DO FUNDO DO POÇO DE SUCÇÃO					
50A	1	8	60	363	21780
ARMAÇÃO DA TAMPA DO POÇO DE SUCÇÃO					
50A	1	8	10	273	2730
50A	2	8	20	102	2040
50A	3	8	20	152	3040
50A	4	8	6	355	2130
50A	5	8	10	284	2840
50A	6	8	10	276	2760
50A	7	8	68	94	6392
50A	8	8	14	38	538
50A	9	8	20	320	6400
DETALHES FUROS NAS PAREDES					
DETALHE FUROS NA TAMPA (X2)					
50A	1	8	8	210	1680
50A	2	8	6	275	1650
50A	3	8	6	295	1770
50A	4	8	8	81	648

RESUMO AÇO CA 50-60			
AÇO	BIT (mm)	COMPR (m)	PESO (kg)
50A	8	2997	1184
Peso Total	50A =		1184 kg

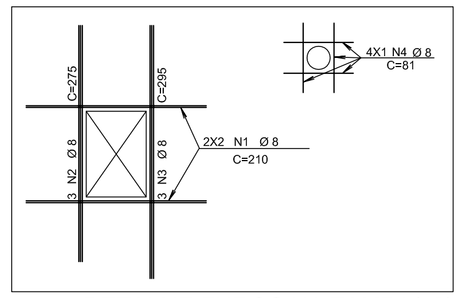

DETALHE FUROS NA TAMPA(x2)

ESCALA - 1:50

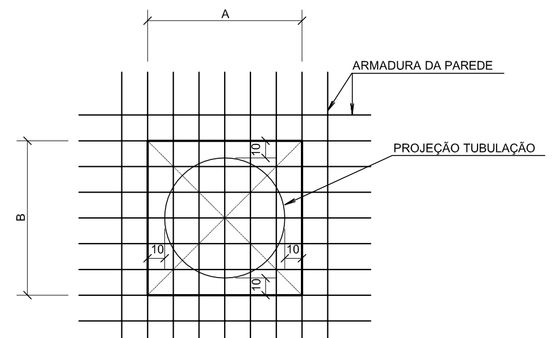

1- DEIXAR DIMENSÕES "A" E "B" SEM CONCRETAR, PRESERVANDO A ARMADURA.
2- LOCAR TUBOS
3- CORTAR A ARMADURA
4- GRAUTEAR

DETALHES FUROS NAS PAREDES

ESCALA - 1:25

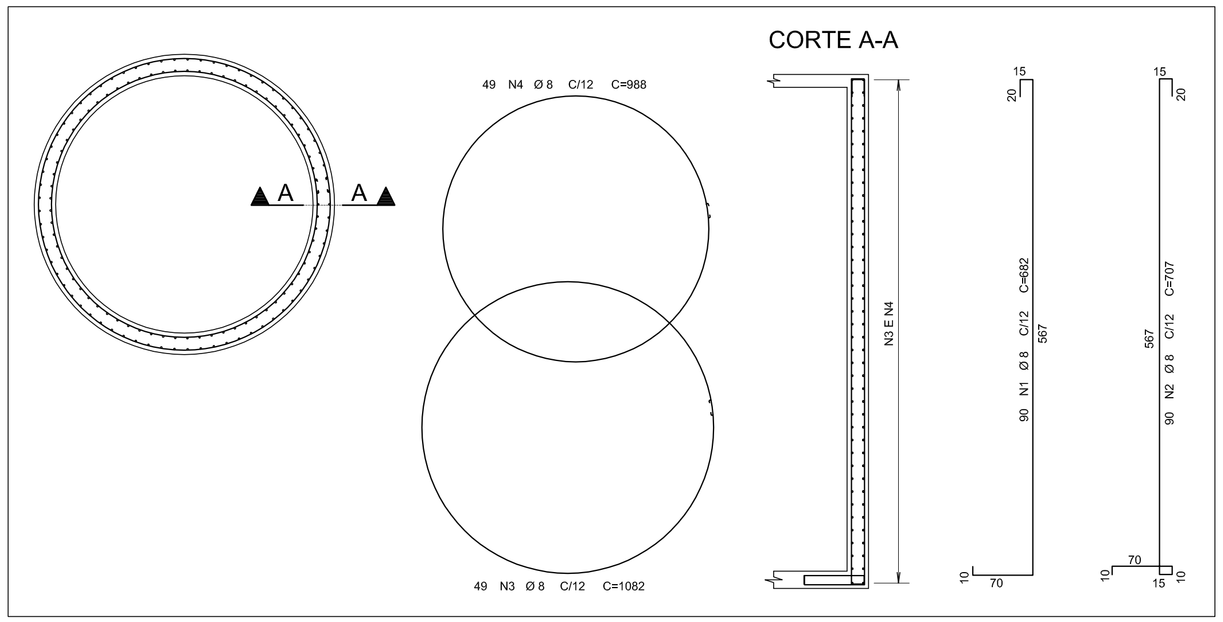

ARMAÇÃO DA PAREDE DO POÇO DE SUCÇÃO

ESCALA - 1:50

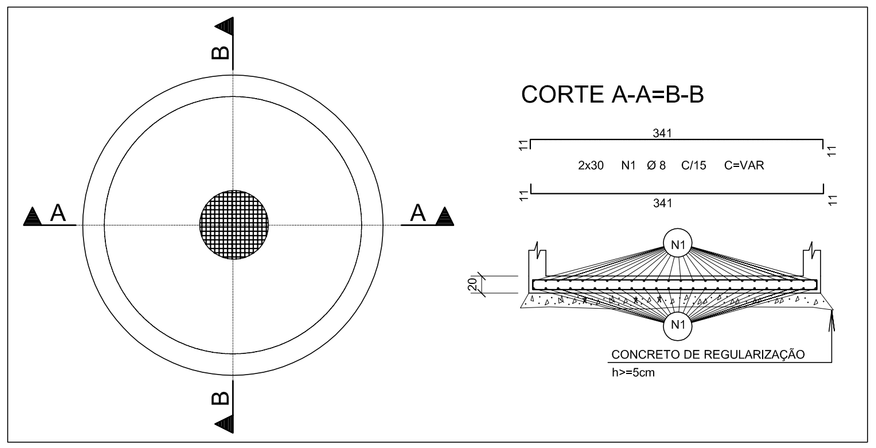

ARMAÇÃO DO FUNDO DO POÇO DE SUCÇÃO

ESCALA - 1:50

NOTAS:

1 – DIMENSÕES EM CENTÍMETROS E ELEVAÇÕES EM METRO
2 – CONCRETO : Fck = 30MPa
MÓDULO DE ESLASTICIDADE : Ecs = 23.8GPa
FATOR ÁGUA CIMENTO : A/C >=0.61L/KG
CONSUMO DE CIMENTO : 344Kg/m3
3 – CONCRETO DE REGULARIZAÇÃO: 15MPa
MÓDULO DE ESLASTICIDADE : Ecs = 18.5GPa
ESPESSURA : 5.0cm
CONSUMO DE CIMENTO : 246Kg/m3
4 – AS COTAS PREVALECEM SOBRE O DESENHO.
5 – NORMA DE CARGAS : NBR 6120/1980
CARGAS PARA CÁLCULOS DE ESTRUTURAS EM EDIFICAÇÕES
6 – NORMA DE CÁLCULO : NBR 6118/2007
PROJETO DE ESTRUTURAS DE CONCRETO–PROCEDIMENTO
7 – NORMA DE FUNDAÇÕES : NBR 6122/2010
PROJETO E EXECUÇÃO DE FUNDAÇÕES
8 – AÇOS : CA–50 – Fyk = 500 MPa
9 – COBRIMENTO DAS ARMADURAS : 4.5cm

ESTE DESENHO É PROPRIEDADE DA COMPANHIA ESPIRITO SANTENSE DE SANEAMENTO – CESAN E NÃO PODE SER COPIADO SEM SUA AUTORIZAÇÃO.

NÚMEROS	TÍTULOS	Nº	LOCAL	DISCRIMINAÇÃO	DES.	DIV.	GER.	DATA
PRINCIPAIS DESENHOS DE REFERÊNCIA		REVISÃO						

CANCELA E SUBSTITUI O DESENHO NÚMERO:

CANCELADO E SUBSTITUÍDO PELO DESENHO NÚMERO:

CENTRO DE DOCUMENTAÇÃO
RECEBIDO: __/__/__
Nº DOC.: _____ ASS.: _____
APROVAÇÃO CESAN:
ASS.: _____ MATR.: _____
UNID.: _____ DATA: __/__/__
ESTA APROVAÇÃO NÃO ISENTA A CONTRATADA DE SUAS RESPONSABILIDADES LEGAIS.

EMITENTE: SAMON SANEAMENTO E MONTAGENS EIRELI

PROJETADO:	COORDENADOR:
CARLOS RAPAHEL MONTEIRO DE LEMOS	RENAN CARATTI ALVES
CREA: 011840/D REGIÃO: ES	CREA: 0601159690 REGIÃO: SP
DESENHO: FABIO ALTOÉ	Nº DES. PROJETISTA: 0364ST–002–R00.DWG
DATA: 31/07/2015	

RESPONSÁVEL TÉCNICO: JOSE LINCOLN MAZZEO ARAUJO
CREA 15325/D REGIÃO MG ART nº 0820150131709 DATA 31/07/2015

EMISSÃO CESAN	DATAS
PROJETADO:	
CREA:	
DESENHADO:	
VERIFICADO:	
DIVISÃO: ENGº VALDIK ESCAPINI FANCHIOTTI	
GERÊNCIA: ENGº DOUGLAS OLIVEIRA COUZI	

CESAN

MUNICÍPIO: PANCAS | DISTRITO: SEDE | BAIRRO:

NOME DO EMPREENDIMENTO: AMPLIAÇÃO E MELHORIA DO SISTEMA DE ESGOTAMENTO SANITÁRIO DE PANCAS

TÍTULO: ESTAÇÃO ELEVATÓRIA DE ESGOTO BRUTO – EEEB–E
PROJETO ESTRUTURAL
POÇO DE SUCÇÃO – ARMAÇÃO

ESCALA:	FOLHA:	Nº CESAN	REV:
INDICADA	02 / 10	B–022–000–92–4–XX–0014	00