CONFIGURAÇÃO DE PENAS P/ PLOTAGEM

PENA	COR	ESP.
1	7	0,1
2	7	0,2
3	7	0,3
4	7	0,4
5	7	0,5
6	7	0,6
7	7	0,25
8	7	0,08
9	7	0,1
REST.COLOR		0,25

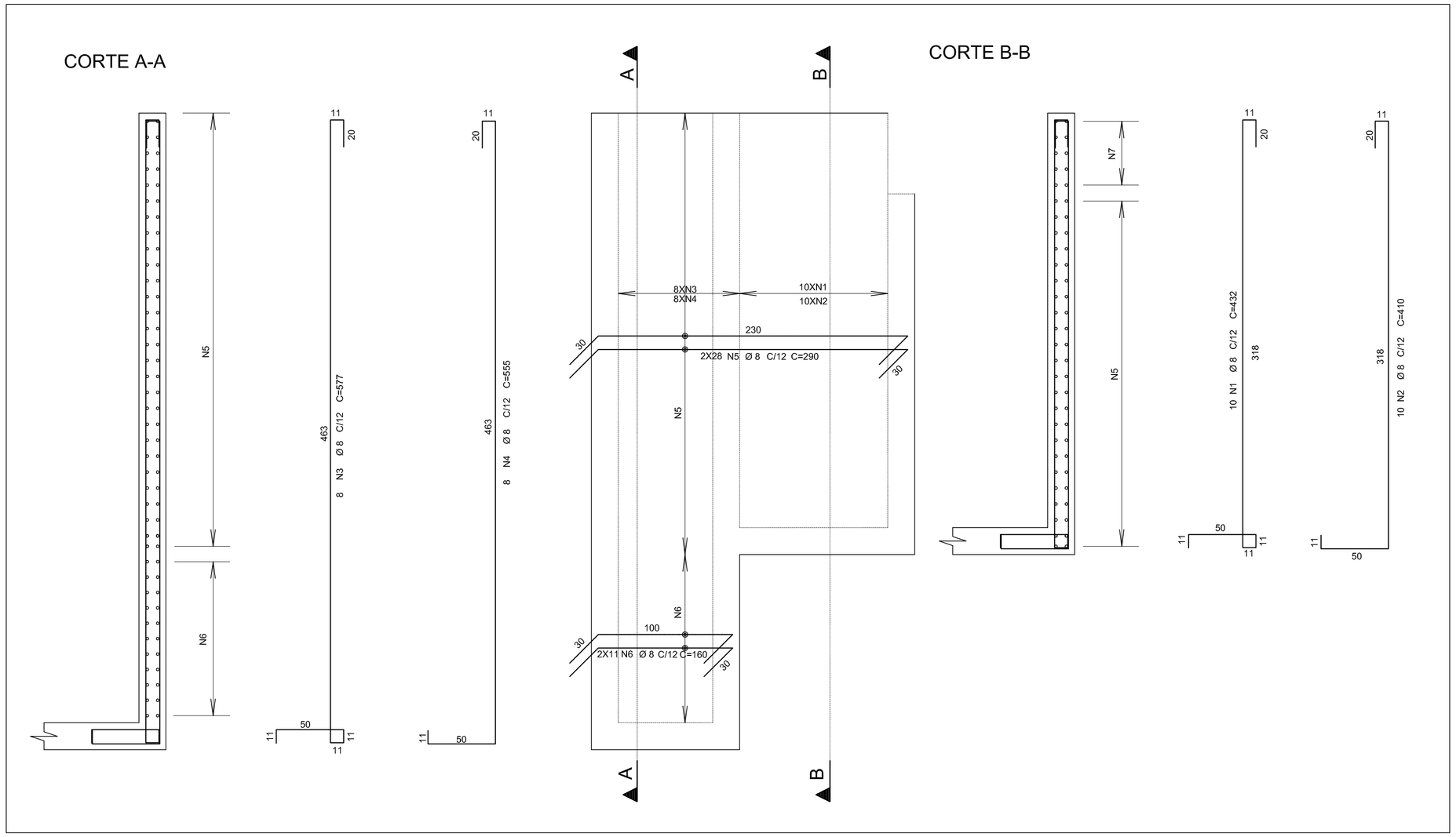

ARMAÇÃO PAREDE 5

ESCALA - 1:25

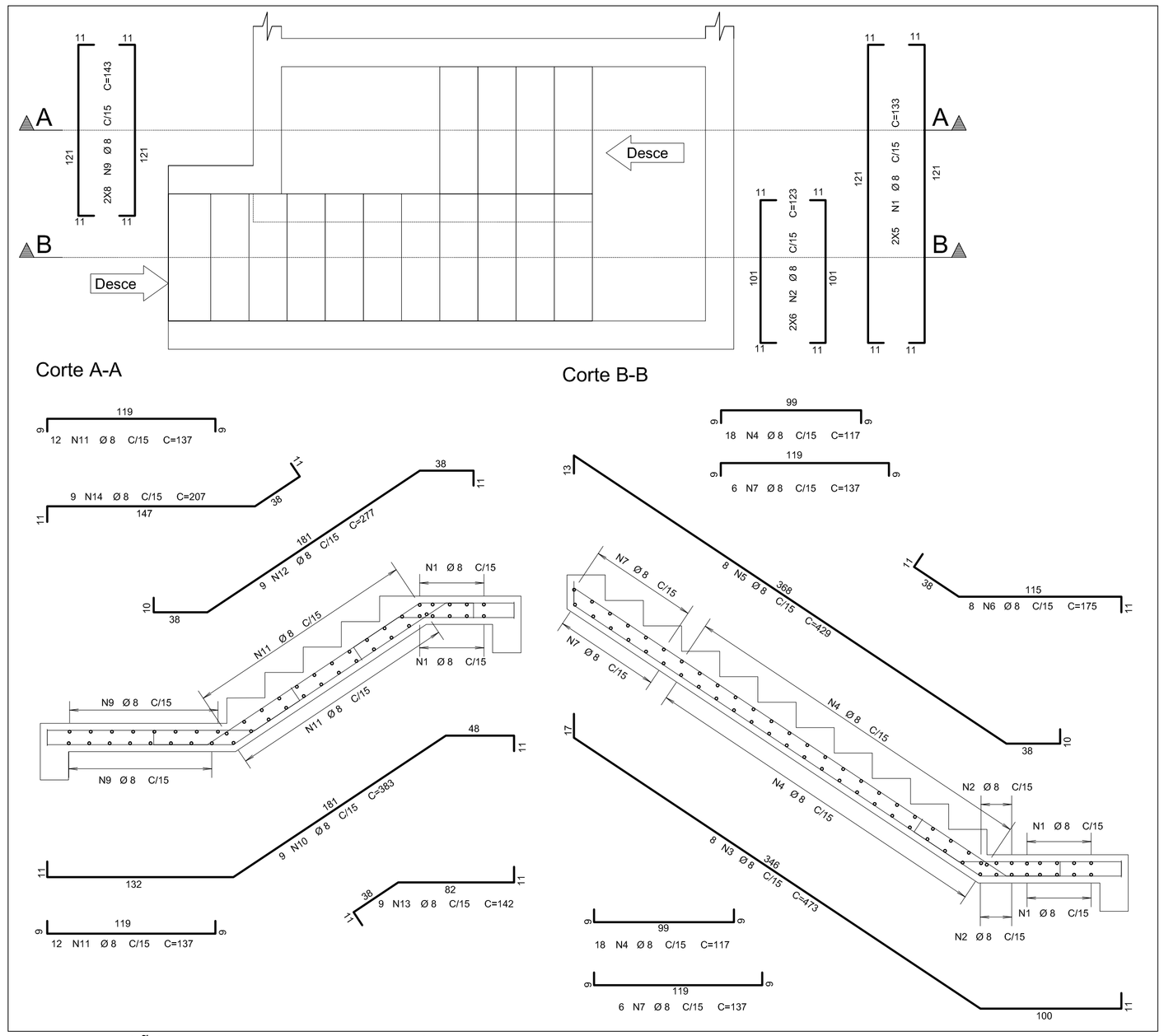

ARMAÇÃO DA ESCADA E PATAMARES

ESCALA - 1:25

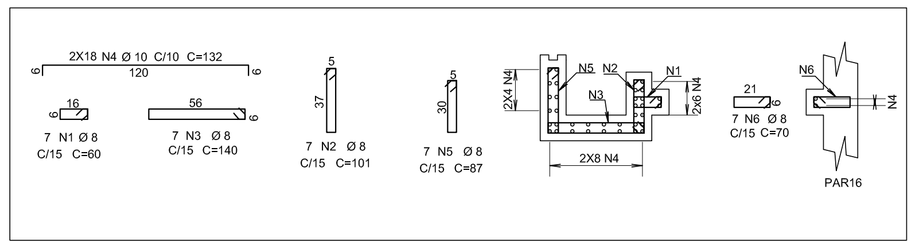

DETALHE LAJE DO COCHO

ESCALA - 1:25

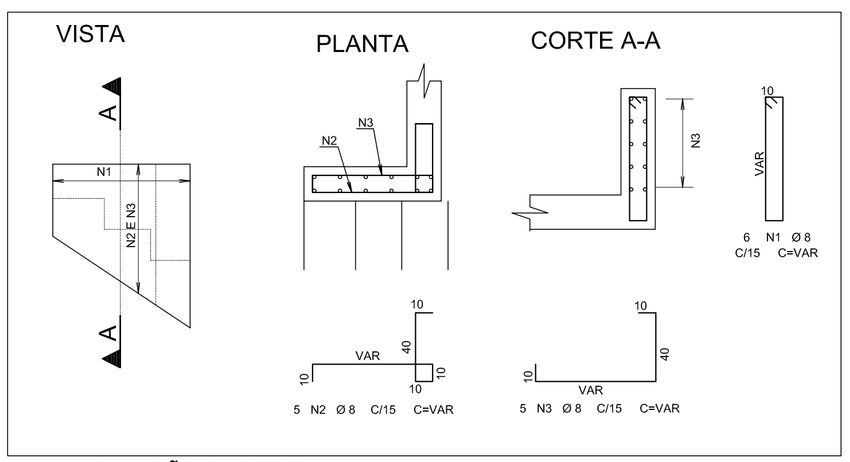

ARMAÇÃO PAREDE 7

ESCALA - 1:25

AÇO	POS	BIT (mm)	QUANT	COMPRIMENTO UNIT (cm)	COMPRIMENTO TOTAL (cm)
ARMAÇÃO DAS ESCADAS E PATAMARES					
50A	1	8	10	133	1330
50A	2	8	12	123	1476
50A	3	8	8	473	3784
50A	4	8	36	117	4212
50A	5	8	8	429	3432
50A	6	8	8	175	1400
50A	7	8	12	137	1644
50A	9	8	16	143	2288
50A	10	8	9	383	3447
50A	11	8	24	137	3288
50A	12	8	9	277	2493
50A	13	8	9	142	1278
50A	14	8	9	207	1863
ARMAÇÃO PAREDE 5					
50A	1	8	10	432	4320
50A	2	8	10	410	4100
50A	3	8	8	577	4616
50A	4	8	8	555	4440
50A	5	8	56	290	12240
50A	6	8	22	160	3520
ARMAÇÃO PAREDE 7					
50A	1	8	6	--VAR-	1080
50A	2	8	5	--VAR-	750
50A	3	8	5	--VAR-	650
DETALHE LAJE DO COCHO					
50A	1	8	7	60	420
50A	2	8	7	101	707
50A	3	8	7	140	980
50A	4	10	36	132	4752
50A	5	8	7	87	609
50A	6	8	7	70	490

RESUMO AÇO CA 50-60			
AÇO	BIT (mm)	COMPR (m)	PESO (kg)
50A	8	709	281
50A	10	48	30
Peso Total	50A =		311 kg

NOTAS:

1 – DIMENSÕES EM CENTÍMETROS E ELEVAÇÕES EM METRO
2 – CONCRETO : Fck = 30MPa
MÓDULO DE ESLASTICIDADE : Ecs = 26GPa
FATOR ÁGUA CIMENTO : A/C >=0.61L/KG
CONSUMO DE CIMENTO : 344Kg/m3
3 – CONCRETO DE REGULARIZAÇÃO: 15MPa
MÓDULO DE ESLASTICIDADE : Ecs = 18.5GPa
ESPESSURA : 5.0cm
CONSUMO DE CIMENTO : 246Kg/m3
4 – AS COTAS PREVALECEM SOBRE O DESENHO.
5 – NORMA DE CARGAS : NBR 6120/1980
CARGAS PARA CÁLCULOS DE ESTRUTURAS EM EDIFICAÇÕES
6 – NORMA DE CÁLCULO : NBR 6118/2007
PROJETO DE ESTRUTURAS DE CONCRETO–PROCEDIMENTO
7 – NORMA DE FUNDAÇÕES : NBR 6122/2010
PROJETO E EXECUÇÃO DE FUNDAÇÕES
8 – AÇOS : CA–50 – Fyk = 500 MPa
9 – COBRIMENTO DAS ARMADURAS : 4.5cm

ESTE DESENHO É PROPRIEDADE DA COMPANHIA ESPÍRITO SANTENSE DE SANEAMENTO – CESAN E NÃO PODE SER COPIADO SEM SUA AUTORIZAÇÃO.

NÚMEROS	TÍTULOS
PRINCIPAIS DESENHOS DE REFERÊNCIA	

Nº	LOCAL	DISCRIMINAÇÃO	DES.	DIV.	GER.	DATA
REVISÃO						

CANCELA E SUBSTITUI O DESENHO NÚMERO:

CANCELADO E SUBSTITUÍDO PELO DESENHO NÚMERO:

CENTRO DE DOCUMENTAÇÃO
RECEBIDO: __/__/__
Nº DOC.: _____ ASS.: _____
APROVAÇÃO CESAN:
ASS.: _____ MATR.: _____
UNID.: _____ DATA: __/__/__
ESTA APROVAÇÃO NÃO ISENTA A CONTRATADA DE SUAS RESPONSABILIDADES LEGAIS.

EMITENTE: SAMON SANEAMENTO E MONTAGENS EIRELI

PROJETADO:	COORDENADOR:
CARLOS RAPAHEL MONTEIRO DE LEMOS	RENAN CARATTI ALVES
CREA: 011840/D REGIÃO: ES	CREA: 0601159690 REGIÃO: SP
DESENHO: FABIO ALTOÉ	Nº DES. PROJETISTA:
DATA: 31/07/2015	0364ST–006–R00.DWG

RESPONSÁVEL TÉCNICO: JOSE LINCOLN MAZZEO ARAUJO
CREA 15325/D REGIÃO MG ART nº 082015013170 9 DATA 31/07/2015

EMISSÃO CESAN — DATAS
PROJETADO:
CREA:
DESENHADO:
VERIFICADO:
DIVISÃO: ENG° VALDIK ESCAPINI FANCHIOTTI
GERÊNCIA: ENG° DOUGLAS OLIVEIRA COUZI

CESAN

MUNICÍPIO: PANCAS | DISTRITO: SEDE | BAIRRO:

NOME DO EMPREENDIMENTO: AMPLIAÇÃO E MELHORIA DO SISTEMA DE ESGOTAMENTO SANITÁRIO DE PANCAS

TÍTULO: ESTAÇÃO ELEVATÓRIA DE ESGOTO BRUTO – EEEB–E
PROJETO ESTRUTURAL
CAIXA DE AREIA – ARMAÇÃO DAS PAREDES 5, 7 E DA ESCADA

ESCALA:	FOLHA:	Nº CESAN	REV:
INDICADA	06 / 10	B–022–000–92–4–XX–0018	00