CONFIGURAÇÃO DE PENAS P/ PLOTAGEM

PENA	COR	ESP.
1	7	0,1
2	7	0,2
3	7	0,3
4	7	0,4
5	7	0,5
6	7	0,6
7	7	0,25
8	7	0,08
9	7	0,1
REST.COLOR		0,25

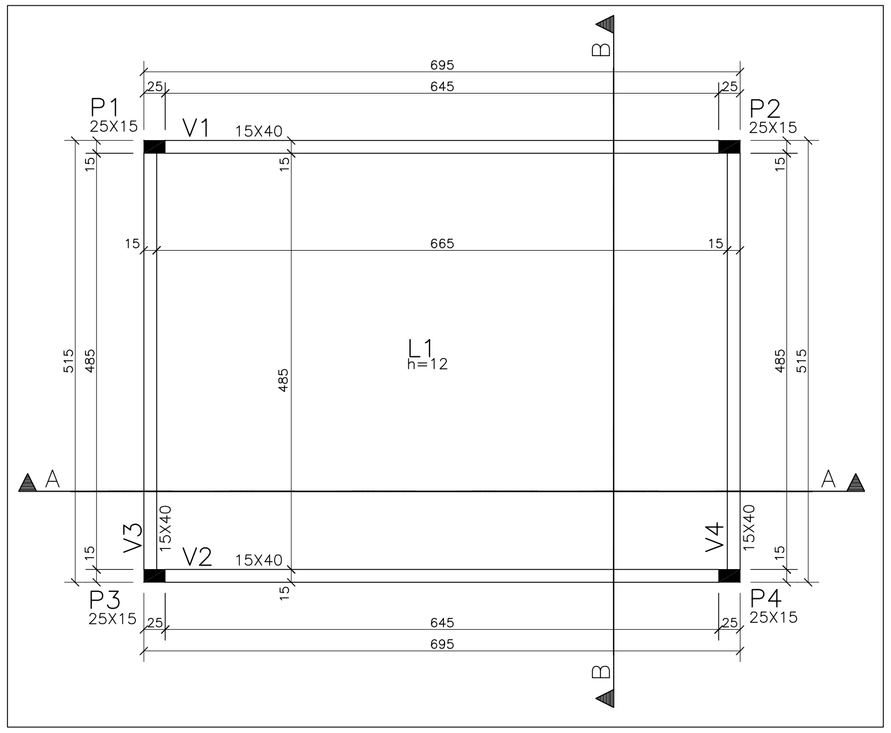

FÔRMAS DA COBERTURA

ESCALA – 1:50

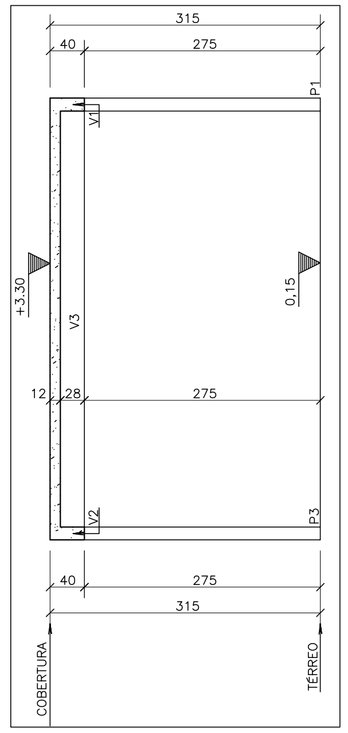

CORTE B–B

ESCALA – 1:50

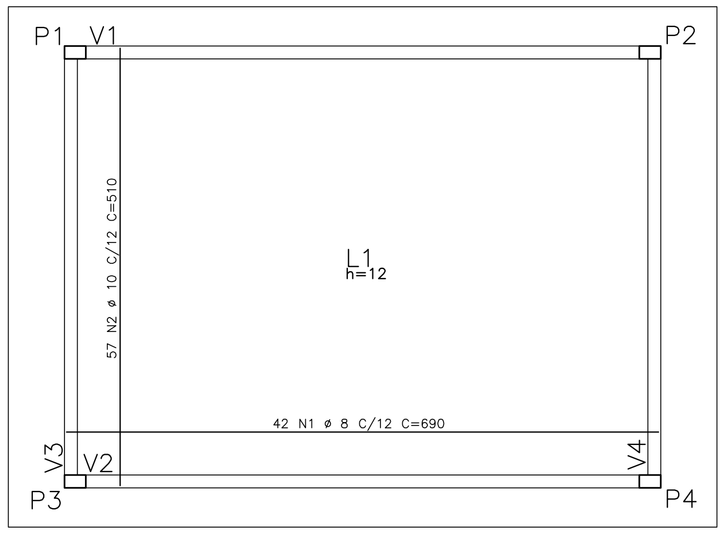

ARMAÇÃO POSITIVA DA LAJE DA COBERTURA

ESCALA – 1:50

QUADRO DE MATERIAIS	VIGAS	LAJES	PILARES	TOTAL
ÁREA DE FÔRMA (M2)	18.80	32.30	10.00	61.10
VOL. CONCRETO (M3) fck >= 25 MPa	1.40	3.90	0.50	5.80

ÁREA ESTRUTURAL : 35.80 M2

AÇO	POS	BIT (mm)	QUANT	COMPRIMENTO UNIT (cm)	COMPRIMENTO TOTAL (cm)
V1–COBERTURA					
60B	1	5	2	285	570
50A	2	12.5	6	255	1530
50A	3	16	2	726	1452
50A	4	16	2	735	1470
60B	4	5	33	100	3300
V2–COBERTURA					
60B	1	5	2	285	570
50A	2	10	6	255	1530
50A	3	16	2	726	1452
60B	4	16	2	735	1470
60B	4	5	33	100	3300
V3–COBERTURA					
60B	1	5	2	210	420
50A	2	10	6	200	1200
50A	3	12.5	3	555	1065
60B	4	5	25	100	2500
V4–COBERTURA					
60B	1	5	2	210	420
50A	2	12.5	6	200	1200
50A	3	12.5	2	546	1092
50A	4	12.5	3	555	1065
60B	5	5	25	100	2500
P1=P2=P3=P4 (X4)					
50A	1	12.5	16	217	3472
60B	2	5	120	68	8160
50A	3	12.5	16	312	4992
ARMAÇÃO NEGATIVA DA LAJE DA COBERTURA					
50A	1	12.5	56	143	8008
ARMAÇÃO POSITIVA DA LAJE DA COBERTURA					
50A	1	8	42	690	28980
50A	2	10	57	510	29070

RESUMO AÇO CA 50–60			
AÇO	BIT (mm)	COMPR (m)	PESO (kg)
60B	5	217	35
50A	8	290	115
50A	10	318	197
50A	12.5	145	140
50A	16	59	94
Peso Total	60B =		35 kg
Peso Total	50A =		486 kg

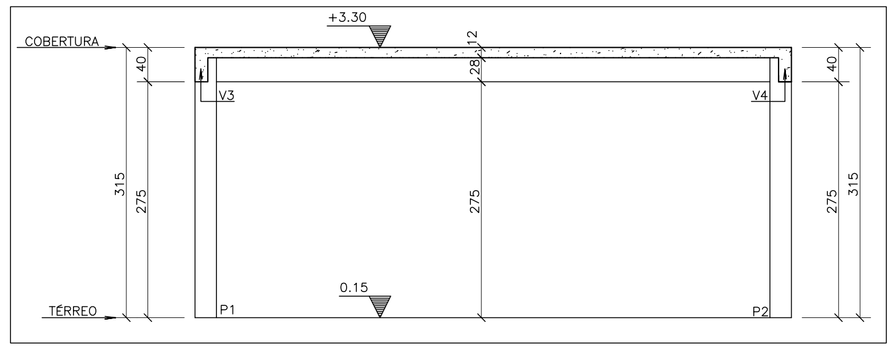

CORTE A–A

ESCALA – 1:50

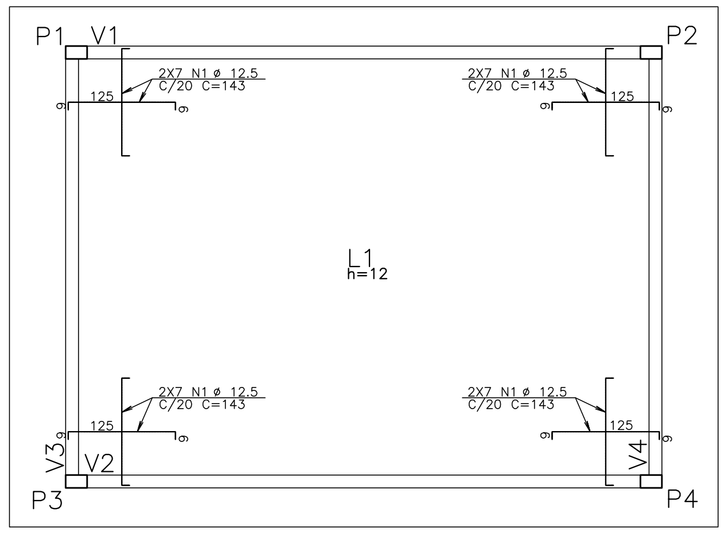

ARMAÇÃO NEGATIVA DA LAJE DA COBERTURA

ESCALA – 1:50

V1–COBERTURA 15X40

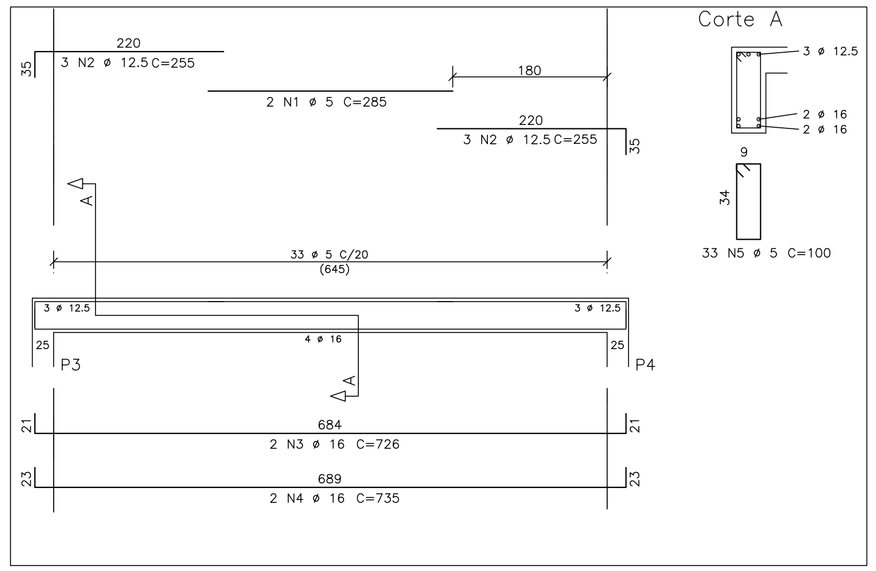

V2–COBERTURA 15X40

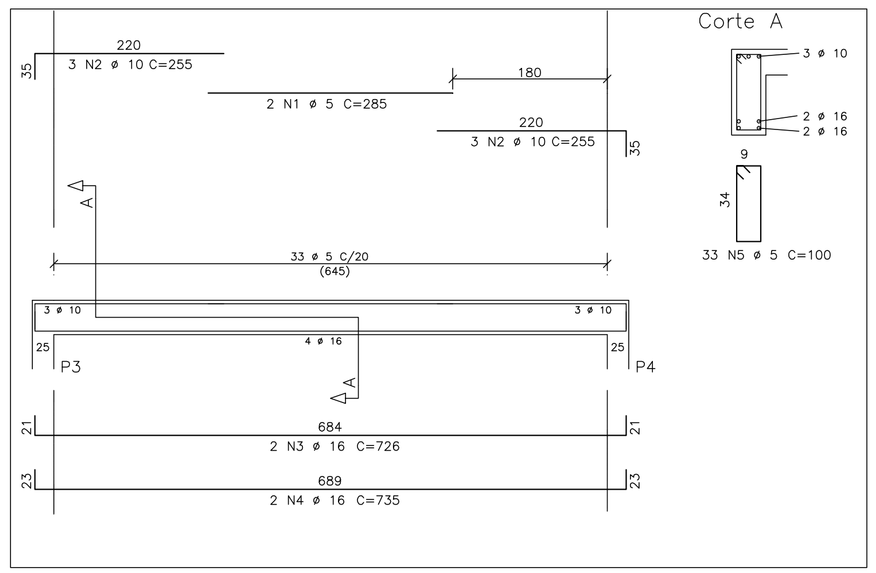

V3–COBERTURA 15X40

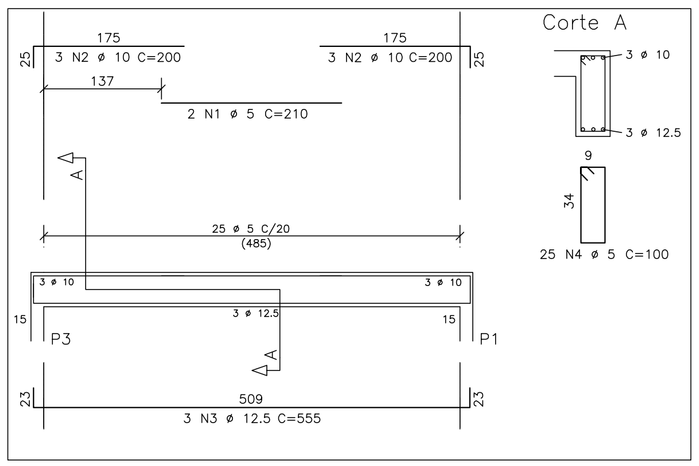

V4–COBERTURA 15X40

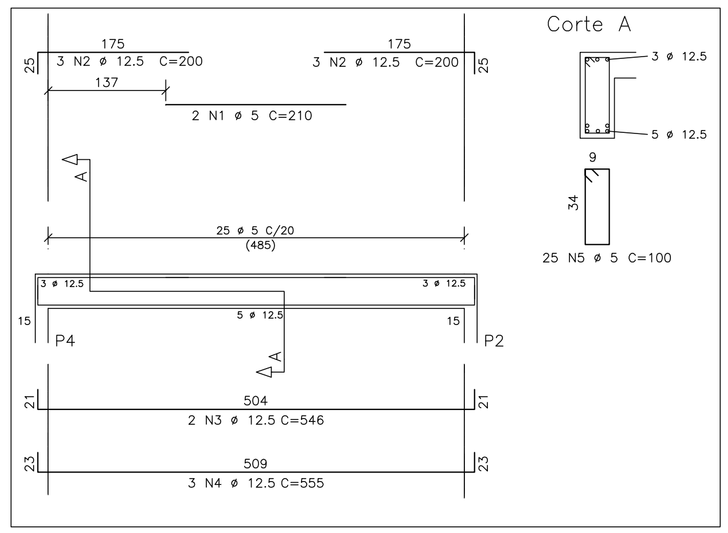

P1=P2=P3=P4

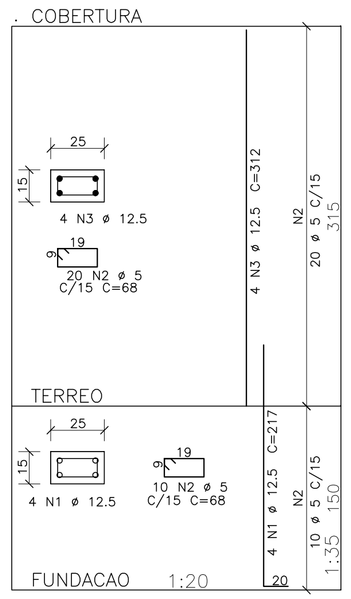

NÚMEROS	TÍTULOS	Nº	LOCAL	DISCRIMINAÇÃO	DES.	DIV.	GER.	DATA
PRINCIPAIS DESENHOS DE REFERÊNCIA		REVISÃO						

CANCELA E SUBSTITUI O DESENHO NÚMERO:

CANCELADO E SUBSTITUÍDO PELO DESENHO NÚMERO:

CENTRO DE DOCUMENTAÇÃO

RECEBIDO: / /

Nº DOC.: ASS.:

APROVAÇÃO CESAN:

ASS.: MATR.:

UNID.: DATA: / /

ESTA APROVAÇÃO NÃO ISENTA A CONTRATADA DE SUAS RESPONSABILIDADES LEGAIS.

EMITENTE: SAMON SANEAMENTO E MONTAGENS EIRELI

PROJETADO: CARLOS RAPAHEL MONTEIRO DE LEMOS

CREA: 011840/D REGIÃO: ES

DESENHO: FABIO ALTOÉ

DATA: 26/05/2015

COORDENADOR: RENAN CARATTI ALVES

CREA: 0601159690 REGIÃO: SP

Nº DES. PROJETISTA: 0363ST–002–R00.DWG

RESPONSÁVEL TÉCNICO: JOSE LINCOLN MAZZEO ARAUJO

CREA 15325/D REGIÃO MG ART nº 0820150096365 DATA 26/05/2015

EMISSÃO CESAN	DATAS
PROJETADO:	
CREA:	
DESENHADO:	
VERIFICADO:	
DIVISÃO: ENG° VALDIK ESCAPINI FANCHIOTTI	
GERÊNCIA: ENG° DOUGLAS OLIVEIRA COUZI	

CESAN

MUNICÍPIO: PANCAS DISTRITO: SEDE BAIRRO:

NOME DO EMPREENDIMENTO: AMPLIAÇÃO E MELHORIA DO SISTEMA DE ESGOTAMENTO SANITÁRIO DE PANCAS

TÍTULO: ESTAÇÃO DE TRATAMENTO DE ESGOTO
PROJETO ESTRUTURAL
CASA DE OPERAÇÃO – FORMAS E ARMAÇÕES DO TÉRREO E FUNDAÇÃO

ESCALA: INDICADA FOLHA: 02 / 08 Nº CESAN B–022–000–92–4–XX–0002 REV: 00

ESTE DESENHO É PROPRIEDADE DA COMPANHIA ESPIRITO SANTENSE DE SANEAMENTO – CESAN E NÃO PODE SER COPIADO SEM SUA AUTORIZAÇÃO.